Catalogo ricambi **696** ABS — Model year 2010
Spare parts catalogue **696** ABS — Model year 2010
Catalogue piéces detachees **696** ABS — Model year 2010
Ersatzteilkatalog **696** ABS — Model year 2010
Catalogo piezas de repuesto **696** ABS — Model year 2010

MONSTER

Revisione n° 01
Revision n°01
Revision n°01
01 . Revision
Revision n°01

Codice catalogo ricambi: 915.1296.2A
Spare parts catalogue part number: 915.1296.2A
Référence catalogue pièces détachées: 915.1296.2A
Art.-Nr. Ersatzteilkatalog: 915.1296.2A
Código catálogo recambios: 915.1296.2A

INFORMAZIONI GENERALI

Questo catalogo serve per richiedere con esattezza le parti di ricambio

Nelle ordinazioni indicare:

1) il numero dei codici dei particolari seguito dalla descrizione;
quantità desiderata;

2) il numero di matricola del motociclo, stampigliato sul cannotto di sterzo.

Le indicazioni di destra e sinistra si riferiscono ai lati del veicolo rispetto al senso di marcia.

I disegni delle parti di ricambio sono solo indicativi e non rappresentano il pezzo in oggetto.

I dati contenuti in questo catalogo sono indicativi e possono essere soggetti a modifiche senza impegno di preavviso.

VALIDITÁ

f.m.	Fino alla matricola
d.m.	Dalla matricola
f.m.m.	Fino al motore matricola
d.m.m.	Dal motore matricola

NOTE

GB	Gran Bretagna
D	Germania
I	Italia
J	Giappone
AUS	Australia
GR	Grecia
F	Francia
E	Spagna
P	Portogallo
NL	Olanda

GENERAL INFORMATION

The present spare parts order exactly the right spare parts

When ordering specify:

1) the part's code number followed by its description;
quantity needed;

2) the motorcycle's serial number, stamped on the steering head.

Reference to right and left apply to the vehicle in terms of its direction of move-ment.

Spare parts drawings are general and do not represent the part.

The contents of this catalogue are general and can undergo changes without prior notice.

VALIDITY

f.m.	Until V.I.N.
d.m.	From V.I.N.
f.m.m.	Up to engine number
d.m.m.	From engine number

LIST

GB	Great Britain
D	Germany
I	Italy
J	Japan
AUS	Australian
GR	Greece
F	France
E	Spain
P	Portugal
NL	Holland

INFORMATIONS GENERALES

Ce catalogue permet de commander correctemente les pièces detachees

Les commandes doivent être passées en indiquant:

1) le numero de code des pièces détachées suivi de leur description;
quantitè dèsirèe;

2) le matricule de la moto, estampillé sur la tige du guidon.

Droite et gauche sont les côtés du véhicule par rapport au sens de la marche.

Les plans des pièces détachées sont fournis seulement à titre indicatif et ne représentent pas la pièce concernée.

Les données de ce catalogue sont citées seulement à titre indicatif et peuvent être l'objet de modifications sans avis préalable.

VALIDITE

f.m.	Jusqu au matricule
d.m.	Du matricule
f.m.m.	Jusqu au moteur matricule
d.m.m.	Du moteur matricule

NOTES

GB	Grand Bretagne
D	Allemagne
I	Italie
J	Japon
AUS	Autralie
GR	Grèce
F	France
E	Espagne
P	Portugal
NL	Hollande

ALLGEMEINE INFORMATIONEN

Dieser Ersatzteilkatalog dient zur genauen Angabe der Teile bei Ersatzteilbestellungen

Bei Ersatzbestellung ist folgendes anzugeben:

1) Die Bestellnummer der Ersatzteile mit der entsprechenden Beschreibung;
genaue Menge;

2) Die Seriennummer des Motorrads, die am Lenkrohr eingeprägt ist.

Die Angaben fur rechts und links beziehen sich auf das Fahrzeug in Fahrrichtung.

Die Zeichnungen der Ersatzteile sind nur als Hinweise gedacht und stellen nicht das betroffene Teil dar.

Bei den im Katalog angeführten Daten handelt es sich um Anhaltsdaten, die jederzeit, ohne Vorankündigung, geändert werden können.

G LTIG

f.m.	Bis zu Matrikel
d.m.	Vom Matrikel
f.m.m.	Bis zum Motor Matrikel
d.m.m.	Vom Motor Matrikel

NOTE

GB	Groos Britan
D	Deutschland
I	Italien
J	Japan
AUS	Australien
GR	Griechenland
F	Frankreich
E	Spanien
P	Portugal
NL	Holland

INFORMACIONES GENERALES

El presente catálogo sirve para pedir con exactitud las partes de repuesto

En los pedidos se debe indicar:

1) el número de código de la parte y a continuación la descripción;
cantidad deseada;

2) el número de matricula de la motocicleta, estampado en el tubo de dirección.

Las indicaciones derecha e izquierda se refieren a los lados del vehículo respecto del sentido de marcha.

Los diseños de las partes de recambio son solo indicativos y no representan la pieza en cuestión.

Los datos contenidos en el presente catálogo son indicativos y pueden modificarse sin aviso previo.

VALIDEZ

f.m.	Hasta la matrícula
d.m.	Desde la matrícula
f.m.m.	Hasta el motor matrícula
d.m.m.	Desde el motor matrícula

NOTAS

GB	Gran Bretaña
D	Alemania
I	Italia
J	Japón
AUS	Australia
GR	Grecia
F	Francia
E	España
P	Portugal
NL	Holanda

Ducati Motor Holding S.p.A.
Uffici Commerciali Amministrativi:
Via A. Cavalieri Ducati n. 3
40132 Bologna, Italy
Telefono 051 6413111
Fax 051 406580
Internet www.ducati.com

N° CATALOGO: 915.1296.2A
EMESSO: 01 - 11

CATALOGUE No: 915.1296.2A
ISSUED: 01 - 11

Nr. CATALOGUE: 915.1296.2A
IMPRIMEE: 01 - 11

KATALOG Nr: 915.1296.2A
HERAUSGEGEBEN: 01 - 11

N° CATALOGO: 915.1296.2A
IMPRIMIDA: 01 - 11

Colore Paint Vernis Slacken Lacas	Codice Code Code Code Codice

"Rosso Anniversary DUCATI"	(PPG) 473.101
"Bianco Perla"	(PPG) 490.019
"Smalto"	(PPG) *0040
"Nero Opaco"	(PPG) 291501
"Trasparente"	(PPG) 228.880

pag page page seite pag		Sommario	Contents	Sommaire	Inhaltsangabe	Indice
4	001	Attrezzi speciali per stazioni di servizio	Workshop service tools	Outils speciaux pour stations-services	Servicewerkzeug Für Tankstellen	Herramientas esp. para estac. de serv.
8	001a	Attrezzi speciali per stazioni di servizio	Workshop service tools	Outils speciaux pour stations-services	Servicewerkzeug Für Tankstellen	Herramientas esp. para estac. de serv.
10	001b	Tester di diagnosi dds	Dds tester	Tester pour diagnostic dds	Diagnosetester Dds	Instrumento de diagnóstico dds
12	001c	Attrezzi speciali per stazioni di servizio	Workshop service tools	Outils speciaux pour stations-services	Servicewerkzeug Für Tankstellen	Herramientas esp. para estac. de serv.
16	002	Comando cambio	Gearchange control	Sélecteur de vitesses	Schaltsteuerung	Mando cambio
20	003	Cambio	Gearbox	Boîte de vitesses	Schaltgetriebe	Cambio
24	004	Frizione	Clutch	Embrayage	Kupplung	Embrague
26	005	Coperchio frizione	Clutch-side crankcase cover	Couvercle d'embrayage	Kupplungsdeckel	Tapa embrague
28	006	Imbiellaggio	Connecting rods	Vilebrequin	Baugruppe Kurbelwelle	Grupo bielas
32	007	Cilindri - pistoni	Cylinders - pistons	Cylindres - pistons	Zylinder - Kolben	Cilindros - pistones
34	008	Distribuzione	Timing system	Distribution	Ventilsteuerung	Distribución
36	009	Filtri e pompa olio	Filters and oil pump	Filtres et pompe a huile	Ölfilter Und -pumpe	Filtros y bomba de aceite
38	010	Coppia semicarters	Crankcase halves	Paire de demi-carters	Paar Gehäusehälften	Par semicárteres
42	011	Coperchio alternatore	Alternator-side crankcase cover	Couvercle d'alternateur	Lichtmaschinendeckel	Tapa alternador
44	012	Avviamento elettrico e accensione	Electric starting and ignition	Démarrage électrique et allumage	Elektrischer Anlasser Und Zündung	Arranque eléctrico y encendido
46	013	Testa : distribuzione	Cylinder head : timing system	Culasse : distribution	Zylinderkopf: Ventilsteuerung	Culata: distribución
48	014	Testa verticale	Vertical cylinder head	Culasse verticale	Senkrechter Zylinderkopf	Culata vertical
52	015	Testa orizzontale	Horizontal cylinder head	Culasse horizontale	Waagrechter Zylinderkopf	Culata horizontal
56	016	Collettori aspirazione	Intake manifolds	Conduits d'admission	Ansaugkrümmer	Colectores aspiración
58	017	Cavalletti	Stands	Béquilles	Ständer	Caballetes
60	018	Impianto elettrico	Electrical system	Circuit électrique	Elektrische Anlage	Sistema eléctrico
62	019	Supporto batteria	Battery support	Support de batterie	Batteriehalter	Soporte batería
66	020	Gruppo scarico	Exhaust system	Échappement	Auspuffsystem	Grupo escape
70	021	Cruscotto - cupolino	Instrument panel - headlight fairing	Tableau de bord - bulle	Cockpit - Cockpitverkleidung	Salpicadero - cúpula
72	022	Fanale anteriore	Headlight	Phare avant	Scheinwerfer	Faro delantero
76	023	Portatarga - fanale posteriore	Number plate holder - tail light	Support plaque immatricul.- feu arrière	Kennzeichenhalter - Rücklicht	Portamatrícula - faro trasero
80	023a	Portatarga - fanale posteriore - (aus)	Number plate holder - tail light - (aus)	Support plaque immatricul.- feu arrière - (aus)	Kennzeichenhalter - Rücklicht - (aus)	Portamatrícula - faro trasero - (aus)
84	024	Forcella anteriore	Front forks	Fourche avant	Vorderradgabel	Horquilla delantera
86	025	Ruota posteriore e anteriore	Front and rear wheels	Roues avant et arrière	Hinter- Und Vorderrad	Ruedas trasera y delantera
90	026	Manubrio e comandi	Handlebar and controls	Guidon et commandes	Lenker Und Steuerungen	Manillar y mandos
94	027	Comando frizione	Clutch control	Commande d'embrayage	Kupplungssteuerung	Mando embrague
96	028	Freno anteriore	Front brake	Frein avant	Vorderradbremse	Freno delantero
98	028a	Impianto antibloccaggio freni (abs)	Antilock braking system (abs)	Système antiblocage des freins (abs)	Abs-system	Sistema antibloqueo de frenos (abs)
100	029	Freno posteriore	Rear brake	Frein arrière	Hinterradbremse	Freno trasero
104	030	Telaio	Frame	Cadre	Rahmen	Bastidor
106	031	Leva cambio - pedane	Gearchange lever - footrest	Sélecteur - repose-pieds	Schaltpedal - Fussrasten	Palanca del cambio - estribos
110	032	Forcellone posteriore e catena	Swingarm and drive chain	Bras oscillant et chaîne	Federbein Und Kette	Basculante trasero y cadena
114	033	Sospensione posteriore	Rear suspension	Suspension arrière	Hinterradaufhängung	Suspensión trasera
116	034	Aspirazione aria - sfiato olio	Air intake - oil breather	Aspiration d'air - reniflard	Lufteinlass - Ölentlüftung	Aspiración aire - purga aceite
120	035	Serbatoio	Fuel tank	Réservoir carburant	Kraftstofftank	Depósito
122	036	Impianto alimentazione	Fuel system	Systeme d'alimentation	Kraftstoffsystem	Sistema de alimentación
124	037	Sella	Seat	Selle	Sitzbank	Asiento
128	038	Serbatoio (cover)	Fuel tank (cover)	Réservoir carburant (cover)	Kraftstofftank (deckel)	Depósito (cover)
132	039	Kit 'art' (696+)	'art' kit (696+)	Kit 'art' (696+)	Kit 'art' (696+)	Kit 'art' (696+)

TAVOLA
DRAWING
TABLE
BILD
TABLA

001

Attrezzi speciali per stazioni di servizio

Workshop service tools

Outils speciaux pour stations-services

Servicewerkzeug Für Tankstellen

Herramientas esp. para estac. de serv.

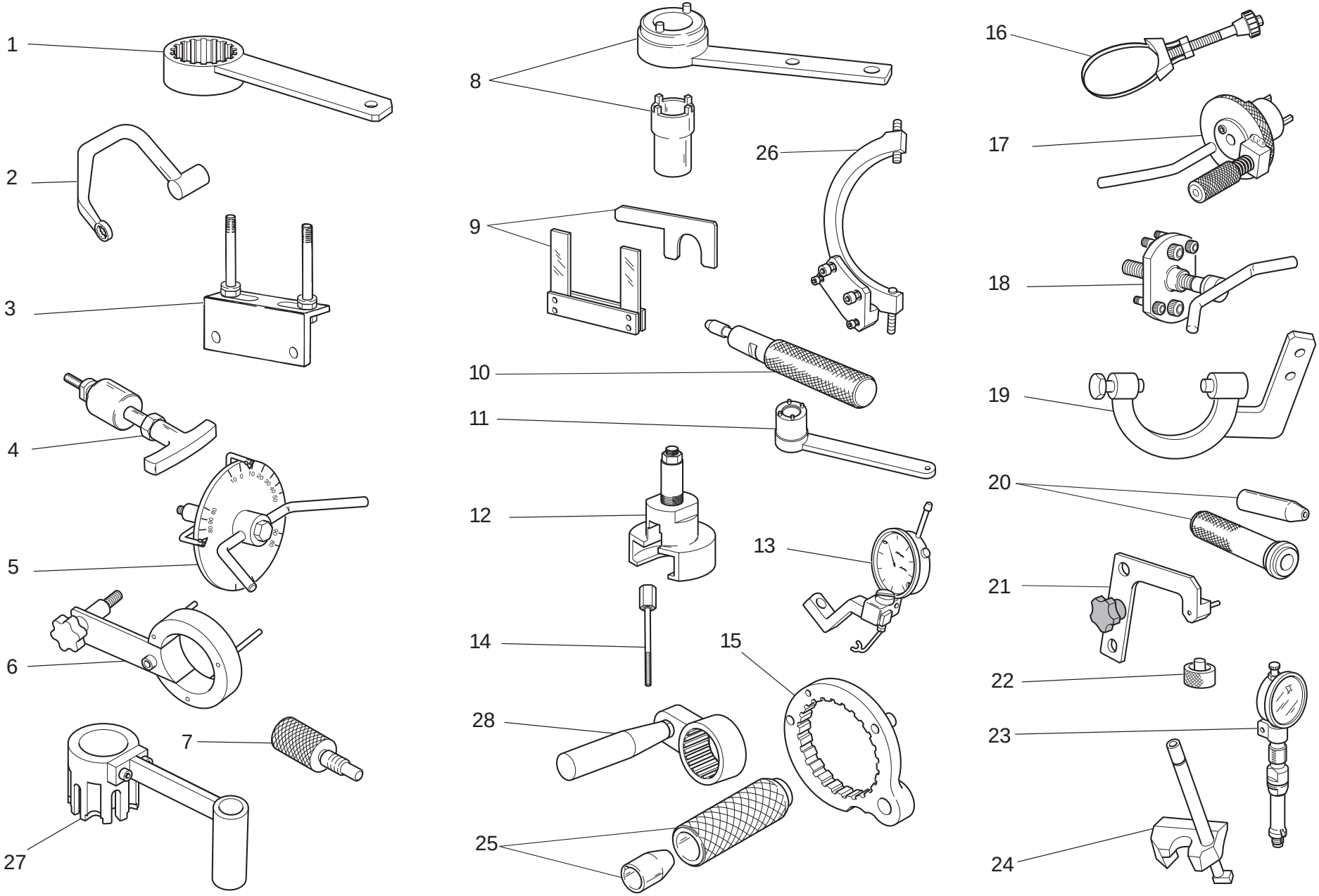

TAVOLA DRAWING TABLE BILD TABLA 001

Attrezzi speciali per stazioni di servizio | Workshop service tools | Outils speciaux pour stations-services | Servicewerkzeug Für Tankstellen | Herramientas esp. para estac. de serv.

NOTE NOTES NOTES MARKE NOTAS	POS. NO. N. INDEX POS.	N.CODICE CODE NO. Nr. CODE ATRIKEL Nr. CODICO Nr.	DENOMINAZIONE	DESCRIPTION	DESIGNATION	BEZEICHNUNG	DENOMINACION	VALIDITA' VALIDITY VALIDITE GÜLTIG VALIDEZ	Q.TA' Q.TY Q.TE M.GE C.AD
	1	88713.3218	Chiave per bloccaggio ghiere pulegge distribuzione	Wrench for holding timing belt rollers ring nuts	Clé pour blocage colliers poulies de distribution	Feststellschlüssel f. Nutmuttern der Ventilsteuerriemenscheiben	Llave para bloqueo virolas poleas distribución		1
	2	88713.2676	Chiave per bloccaggio dadi testa	Head nuts holder wrench	Clé pour blocage écrous culasse	Schlüssel zum Feststellen der Zylinderkopfmuttern	Llave para bloqueo tuercas culata		1
	3	88713.2103	Base per montaggio testa	Head mounting base	Base pour le montage de la tête	Unterlage für Kopfzusam-menbau	Base para montaje culata		1
	4	88713.1994	Estrattore per perni bilanciere	Rocker shaft extractor	Extracteur pour axes culbuteur	Abzieher für Kipphebelbolzen	Extractor para eje balancín		1
	5	88713.0123	Attrezzo porta disco graduato per controllo anticipo con disco	Degree wheel holder tool for ignition advance check	Outil porte-disque gradué pour contrôle avance avec disque	Haltewerkzeug für Maßscheibe für Verstellungskontrolle mit Scheibe	Herramienta porta-disco graduado para control avance con disco		1
	6	88713.2423	Chiave di reazione	Torque wrench	Clé de réaction	Reaktionsschlüssel	Llave de reacción		1
	7	88713.2282	Fasatura puleggia testa 2 valvole	Belt roller timing of two-valva head	Mise en phase de la pouile d'une culasse à deux soupapes	Steuerzeiteneinstellung an Riemenscheibe des 2-Ventil-Zylinderkopfs	Regulaciòn de fase polea culata 2 vàlvulas		1
	8	88713.1805	Attrezzo serraggio puleggia motrice	Driving roller tightening tool	Outil de serrage poulie de transmission	Spannwerkzeug fur Antriebsriemenscheibe	Herramienta ajuste polea motriz		1
	9	88713.2878	Distanziale e spessimetro a forchetta 0,2/0,3 mm	Spacer and fork feeler gauge 0,2/0,3 mm	Entretoise et jauge d'épaisseur à fourche 0,2/0,3 mm	Distanzstück und stärkemessergabel 0,2/0,3 mm	Distancial y calibre de espesores a horquilla 0,2/0,3 mm		1
	10	88713.2442	Attrezzo per piantaggio anello tenuta valvole ø7	Tool to drive valve seal ring ø7	Outil d'ajustement sans jeu pour joint de soupape ø7	Werkzeug zum setzen des ventildichtrings ø7	Herramiental para la colocacìon del anillo de astanqueidad vàlvulas ø7		1
	11	88713.0137	Chiave ferma ingranaggio albero motore per bloccaggio dado	Crankshaft gear holder wrench for tightening nut	Clé d'arrêt engrenage arbre moteur pour blocage écrou	Festhalteschlüssel für Antriebswellenzahnrad zum Festziehen der Mutter	Llave bloqueo engranaje cigüeñal para ajuste tuerca		1
	12	88713.2092	Estrattore ingranaggio coppia primaria	Extractor for primary drive gear	Outil pour démonter le engrenage transm. primaire	Abzieher für den Ausbau von Zahnräd des Hauptantriebs	Estractor para engranaje transmisión primaria		1
	13	88765.1581	Calibro alzata valvola	Valve lift gauge	Calibre levée de soupape	Lehre f. Ventilhubhöhe	Calibre para elevación de la válvula		1
	14	88713.2591	Vite per frizione	Clutch screw	Vis embrayage	Kupplung schraube	Vite embrague		3

TAVOLA
DRAWING
TABLE
BILD
TABLA

001

Attrezzi speciali per stazioni di servizio

Workshop service tools

Outils speciaux pour stations-services

Servicewerkzeug Für Tankstellen

Herramientas esp. para estac. de serv.

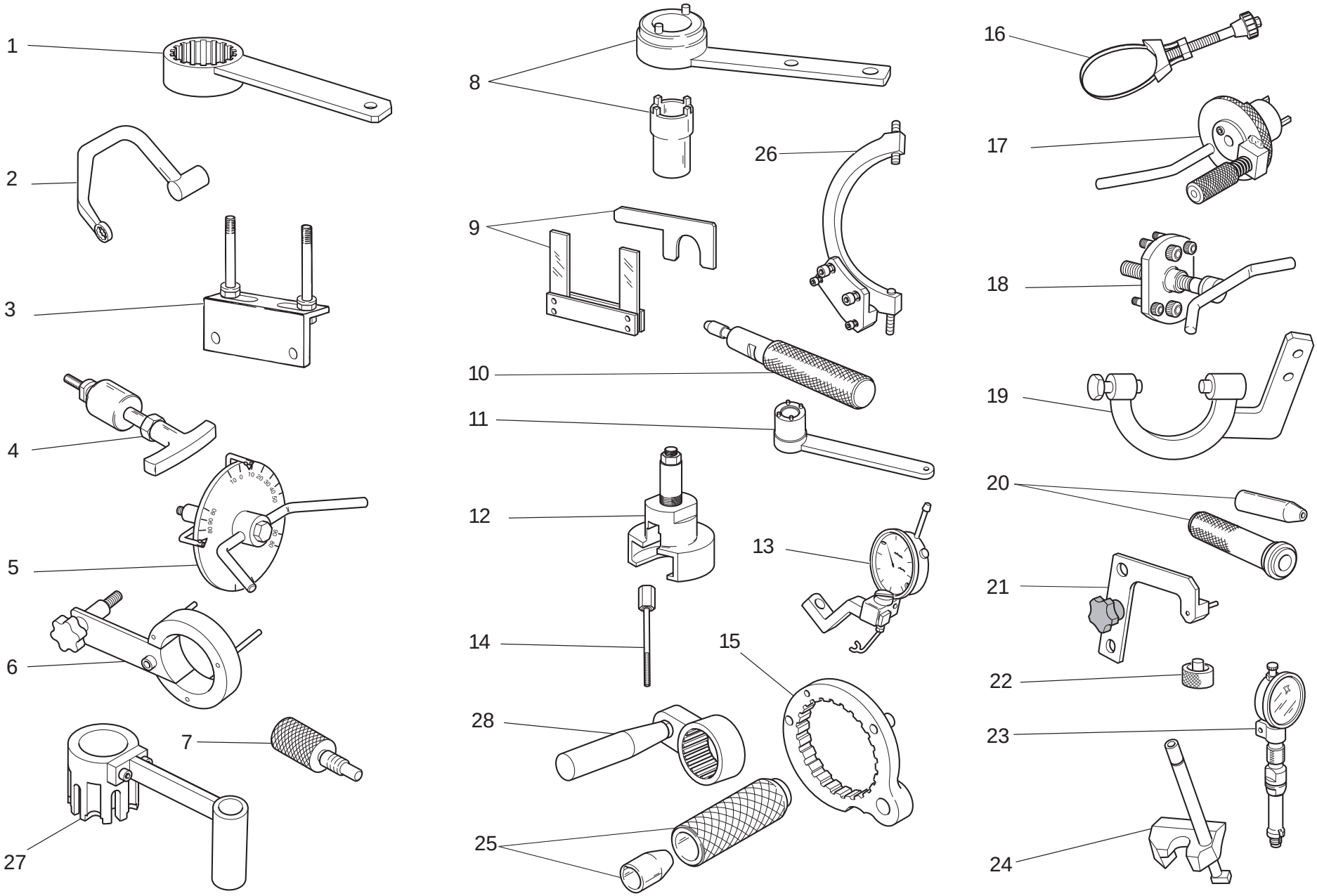

TAVOLA DRAWING TABLE BILD TABLA 001

Attrezzi speciali per stazioni di servizio | Workshop service tools | Outils speciaux pour stations-services | Servicewerkzeug Für Tankstellen | Herramientas esp. para estac. de serv.

NOTE POS. NOTES NO. NOTES N. MARKE INDEX NOTAS POS.	N.CODICE CODE NO. Nr. CODE ATRIKEL Nr. CODICO Nr.	DENOMINAZIONE	DESCRIPTION	DESIGNATION	BEZEICHNUNG	DENOMINACION	VALIDITA' VALIDITY VALIDITE GÜLTIG VALIDEZ	Q.TA' Q.TY Q.TE M.GE C.AD
15	88713.2556	Chiave ferma campana tamburo frizione	Wrench to hold cluch housing drum steady	Clé de mantien tambour cloche d'embrayage	Kupplungsglockenschlussel	Llave sujeta-tambor caja embrague		1
16	88713.2906	Chiave serraggio cartuccia olio	Wrench to tighten oil filter cartridge	Clé de serrage cartouche d'huile	Spannschlüssel für Ölfiltereinsatz	Llave ajuste cartucho aceite		1
17	88713.2011	Attrezzo per bloccaggio albero motore al PMS	Tool to hold crankshaft in TDC position	Outil d'immobilisation du vilebrequin au PMH	Werkzeug für Kurbelwellenblockierung am OT	Herramienta para bloqueo cigüeñal al PMS		1
18	88713.1749	Estrattore per puleggia motrice	Drive roller puller	Extracteur poulie de transmission	Auszieher für Antriebsriemenscheibe	Extractor para polea motriz		1
19	88713.2036	Chiave volano	Flywheel Wrench	Clè Volant	Schwungrad schlüssel	Liave volante		1
20	88700.5749	Cappuccio assemblaggio semicarter	Crankcases assembling cap	Capuchonassemblage des demi-carters	Stecker für Gehäusehälftezusammenbau	Capucha ensamblaje semicarter		1
21	88713.3334	Piastrino per posizionamento forcella innesto marce	Plate for positioning gear engagement fork	Plaquette pour le positionnement de la fourche d'embrayage des vitesses	Plättchen zur Positionierung d. Gangeinlegegabel	Lámina para posicionado horquilla inserta marchas		1
22	88765.1298	Distanziale controllo registro inferiore valvola	Spacer for checking lower valve shim	Entretoise contrôle régleur inférieur soupape	Distanzstück zur Kontrolle der Einstellschraube des unteren Ventils	Distanciador control registro inferior válvula		1
23	88765.1297	Calibro controllo P.M.S.	T.D.C. control gauge	Calibre contrôle point mort haut	Körner f. Kontrolle des OTS	Calibre de control P.M.S.		1
24	88713.2916	Attrezzo per montare molla e bilanciere di chiusura	Tool for assembling closing rocker and spring	Outil pour monter le ressort et le culbuteur de fermeture	Werkzeug für Montage von Feder und Schließkipphebel	Herramienta para montar el muelle y el balancín de cierre		1
25	88713.3394	Punzone montaggio anello elastico	Snap ring installation tool	Poinçon de montage circlip	Dorn für Spannringmontage	Punzón montaje anillo elástico		1
26	88713.3367	Chiave volano	Flywheel Wrench	Clè Volant	Schwungrad schlüssel	Liave volante		1
27	88713.2651	Attrezzo di reazione campana frizione "FCC" a bagno d'olio	Reaction tool for wet "FCC" clutch	Outil de réaction cloche d'embrayage "FCC" en bain d'huile	Reaktionswerkzeug für Glocke der im "FCC"-Ölbadkupplung	Herramienta de reacción caja embrague "FCC" en baño de aceite		1
28	88713.2355	Chiave per bloccaggio ghiere pulegge distribuzione	Wrench for holding timing belt rollers ring nuts	Clé pour blocage colliers poulies de distribution	Feststellschlüssel f. Nutmuttern der Ventilsteuerriemenscheiben	Llave para bloqueo virolas poleas distribución		1

TAVOLA
DRAWING
TABLE
BILD
TABLA

001a

Attrezzi speciali per stazioni di servizio

Workshop service tools

Outils speciaux pour stations-services

Servicewerkzeug Für Tankstellen

Herramientas esp. para estac. de serv.

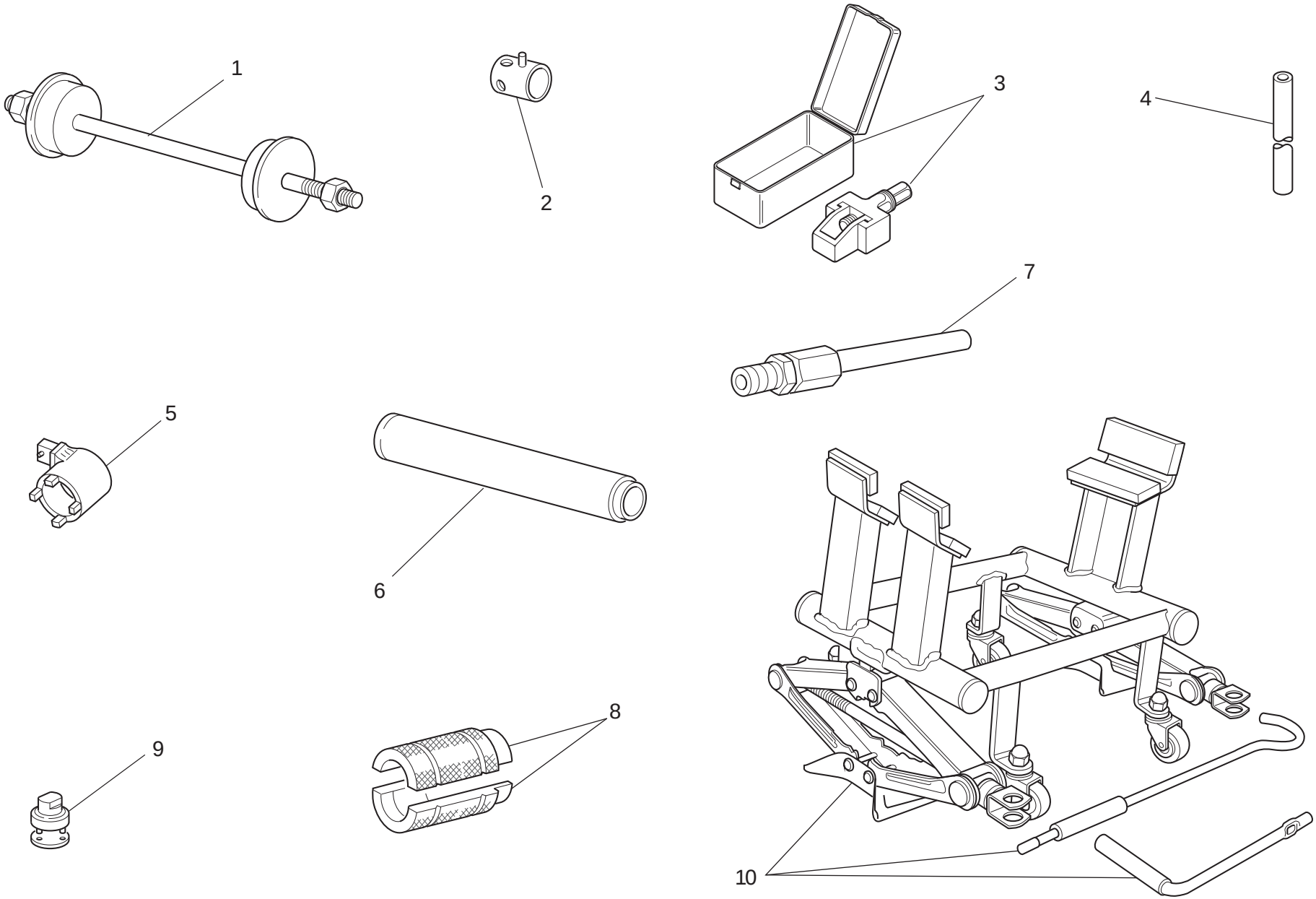

TAVOLA DRAWING TABLE BILD TABLA 001a

Attrezzi speciali per stazioni di servizio | Workshop service tools | Outils speciaux pour stations-services | Servicewerkzeug Für Tankstellen | Herramientas esp. para estac. de serv.

NOTE NOTES NOTES MARKE NOTAS	POS. NO. N. INDEX POS.	N.CODICE CODE NO. Nr. CODE ATRIKEL Nr. CODICO Nr.	DENOMINAZIONE	DESCRIPTION	DESIGNATION	BEZEICHNUNG	DENOMINACION	VALIDITA' VALIDITY VALIDITE GÜLTIG VALIDEZ	Q.TA' Q.TY Q.TE M.GE C.AD
	1	88713.1062	Attrezzo montaggio cuscinetti del cannotto di sterzo	Tool for assembling the steering head bearings	Dispositif de montage des roulements du fourreau de direction	Montagewerkzeug für Lager des Lenkrohrs	Herramienta montaje cojinetes del tubo de dirección		1
	2	8000.70139	Chiave perno ruota anteriore	Wrench for front wheel spindle	Clé pivot roue AV.	Schlüssel für Vorderradzapfen	Llave eje rueda delantera		1
	3	88713.1344	Attrezzo montaggio catena	Tool for assembling chain	Outil montage chaîne	Werkzeug für Montage der Kette	Herramienta montaje cadena		1
	4	88713.3203	Barra di trazione per revisione forcella MARZOCCHI	Draw bar for MARZOCCHI forks overhauling	Barre de traction pour révision fourche MARZOCCHI	Zugstange zur Überholung der MARZOCCHI-Gabel	Barra de tracción para revisión horquilla MARZOCCHI		1
	5	88713.3166	Chiave serraggio ghiera telaio	Wrench for tightening frame ring nut	Clé de serrage écrou annulaire cadre	Schlüssel Anzug Mutter Ritzel Rahmen	Llave ajuste virola chasis		1
	6	88713.1072	Tampone piantaggio semicuscinetto base di sterzo	Stopper for driving the half bearing of the steering head base	Tampon d'ancrage demi-coussinet base direction	Stopfen zum Setzen des Halblagers des Gabelschafts	Punzón de fijación semi-cojinete tija inferior		1
	7	88713.1010	Raccordo prelievo gas di scarico	Union for exhaust gas suction	Raccord pour le prèlévement du gaz d'échappement	Anschluss fur Entnahme des Auspuffgases	Empalme de toma de los gases de escape		1
	8	88713.3204	Attrezzo per revisione forcelle MARZOCCHI - montaggio anello di tenuta	Tool for overhauling MARZOCCHI forks - assembling seal ring	Outil pour révision fourches MARZOCCHI - montage anneau d'étanchéité	Werkzeug zur Überholung der MARZOCCHI -Gabeln - Dichtringmontage	Herramienta para revisión horquillas MARZOCCHI - montaje anillo de retén		1
	9	88713.1058	Chiave montaggio tappo cannotto di sterzo	Wrench for assembling the steering head cap	Clef de montage du bouchon du fourreau de direction	Montageschlüssel für Lenkrohrverschluß	Llave montaje tapón tubo de dirección		1
	10	88713.3396	Banco lavoro per riparazione motore	Bench for engine repair	Banc de travail pour réparation moteur	Werkbank für motorreparatur	Bancada de trabajo para reparación motor		1

TAVOLA
DRAWING
TABLE
BILD
TABLA

001b

Tester di diagnosi dds | Dds tester | Tester pour diagnostic dds | Diagnosetester Dds | Instrumento de diagnóstico dds

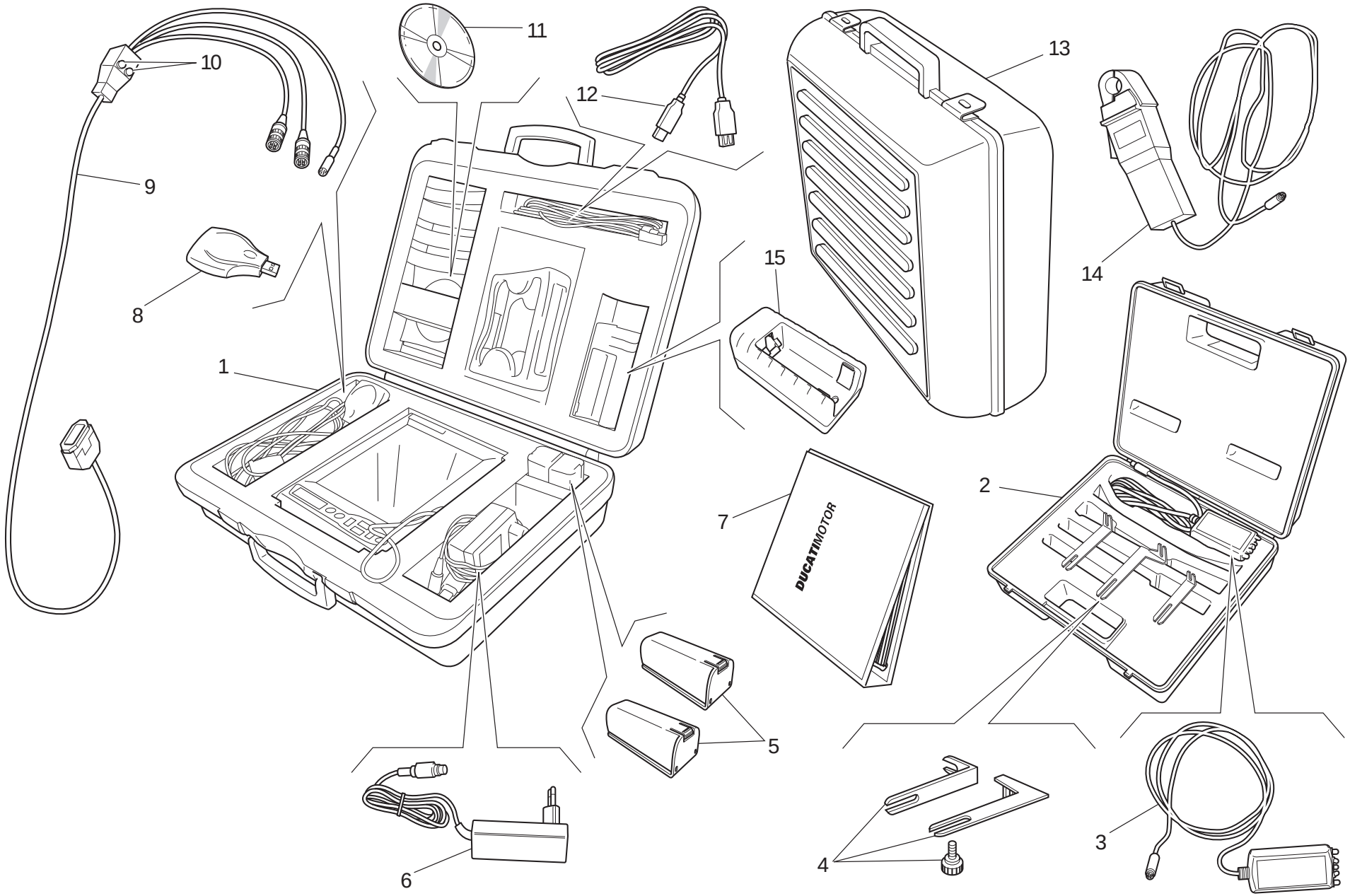

TAVOLA DRAWING TABLE BILD TABLA 001b

Tester di diagnosi dds | Dds tester | Tester pour diagnostic dds | Diagnosetester Dds | Instrumento de diagnóstico dds

NOTE NOTES NOTES MARKE NOTAS	POS. NO. N. INDEX POS.	N.CODICE CODE NO. Nr. CODE ATRIKEL Nr. CODICO Nr.	DENOMINAZIONE	DESCRIPTION	DESIGNATION	BEZEICHNUNG	DENOMINACION	VALIDITA' VALIDITY VALIDITE GÜLTIG VALIDEZ	Q.TA' Q.TY Q.TE M.GE C.AD
	1	97900.0215	DDS (Ducati Diagnosis System) + kit rilevamento depressione collettori	DDS (Ducati Diagnosis System) + manifold vacuum meter. kit	DDS (Ducati Diagnosis System) + kit mesure depression collecteurs	DDS (Ducati Diagnosis System) + Kit Unterdr. Mess. Krümmer	DDS (Ducati Diagnosis System) + kit para detección deprésion colectores		1
	2	97900.0002	Kit tensionamento cinghie	Belt tensioning kit	Kit mise en tension des courroies	Riemenspannungskit	Kit tensado correas		1
	3	88765.1371	Sensore	Sensor	Capteur	Sensor	Sensor		1
	4	88765.1374	Staffa	Bracket	Bride	Bügel	Soporte		1
	5	97900.0216	Batteria	Battery	Batterie	Batterie	Batería		2
	6	97900.0224	Alimentatore	Feeder	Ameneur	Zubringer	Alimentador		1
	7	97900.0232	Manuale DDS	DDS manual	Manuel DDS	Handbuch DDS	Manual DDS		1
	8	97900.0225	Lettore memory card (USB)	(USB) Memory card reader	Lecteur memory card (USB)	Leseger memory card (USB)	Lector memory card (USB)		1
	9	97900.0222	Cavo alimentazione e diagnosi 1060838	Main cable 1060838	Cable alimentation 1060838	Speisekabel 1060838	Cable de alimentacion 1060838		1
	10	97900.0219	Fusibile	Fuse	Fusible	Sicherung	Fusible		2
	11	97900.0223	CD software DDS	Software DDS CD	CD logiciel DDS	CD software DDS	CD software DDS		1
	12	97900.0226	Prolunga cavo (USB)	(USB) Cable extension	Rallonge cable (USB)	Verlangerung fur kabel (USB)	Prolongaciòn cable (USB)		1
	13	97900.0229	Valigia nera con spugna	Black case with sponge rubber	Mallette noire avec protection éponge	Schwarz Koffer mit Schaumstoffpolster	Maleta negra con esponja		1
	14	97900.0234	Pinza amperometrica	Amperometer plier	Pince ampèrométrique	Strommesserzangen	Alicates medidores de amperaje		1
	15	97900.0217	Carica batterie	Battery charger	Chargeur de batteries	Batterieladegeraet	carga de baterias		1

TAVOLA DRAWING TABLE BILD TABLA 001c

Attrezzi speciali per stazioni di servizio | Workshop service tools | Outils speciaux pour stations-services | Servicewerkzeug Für Tankstellen | Herramientas esp. para estac. de serv.

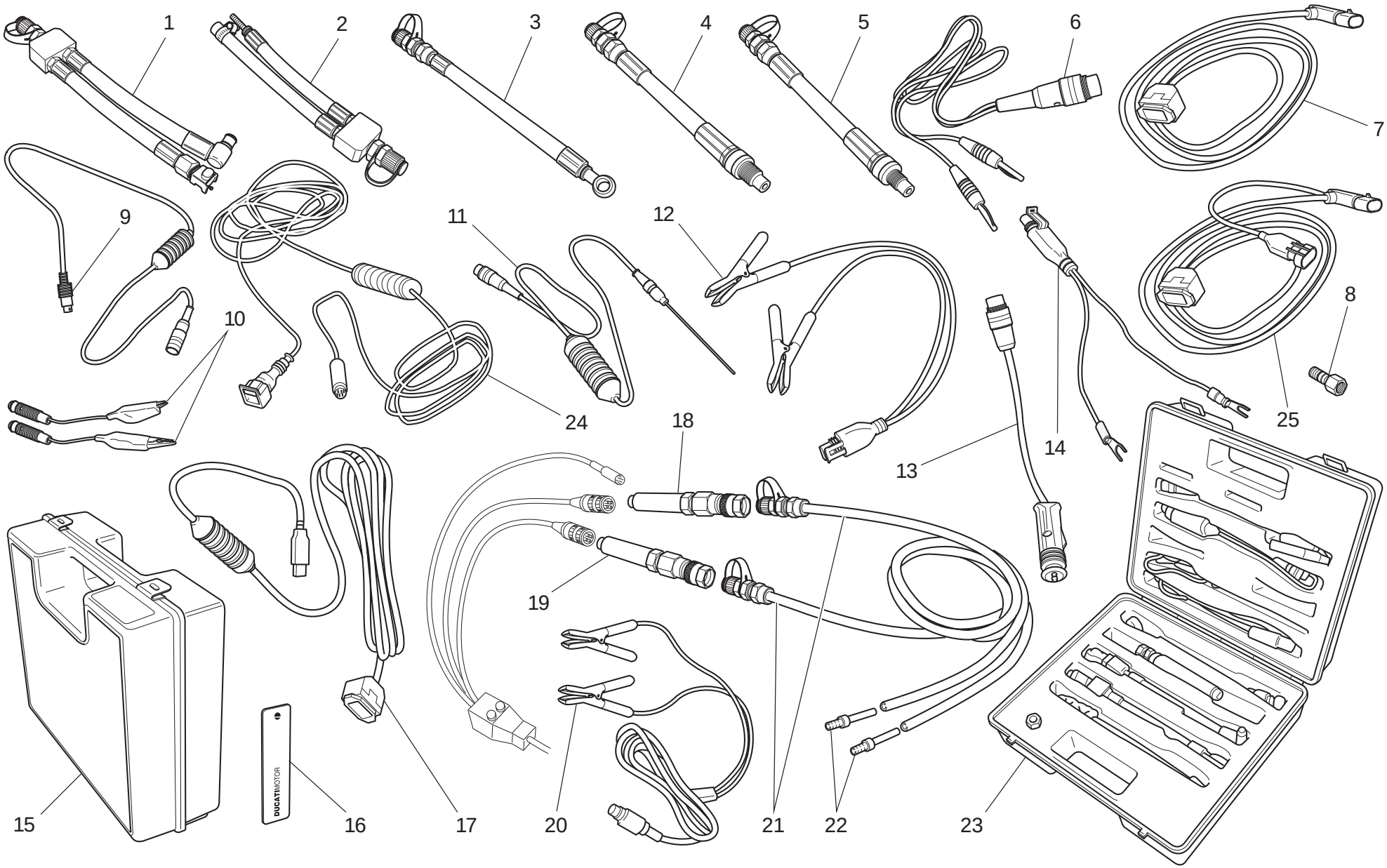

TAVOLA DRAWING TABLE BILD TABLA 001c

Attrezzi speciali per stazioni di servizio | Workshop service tools | Outils speciaux pour stations-services | Servicewerkzeug Für Tankstellen | Herramientas esp. para estac. de serv.

NOTE NOTES NOTES MARKE NOTAS	POS. NO. N. INDEX POS.	N.CODICE CODE NO. Nr. CODE ATRIKEL Nr. CODICO Nr.	DENOMINAZIONE	DESCRIPTION	DESIGNATION	BEZEICHNUNG	DENOMINACION	VALIDITA' VALIDITY VALIDITE GÜLTIG VALIDEZ	Q.TA' Q.TY Q.TE M.GE C.AD
	1	590.1.189.1A	Tubo pressione benzina HS.	Fuel pressure line HS.	Durite pression essence HS.	Kraftstoffdruckschlauch HS	Tubo presión gasolina HS.		1
	2	590.1.190.1A	Tubo pressione benzina ST/SS/M.	Fuel pressure line ST/SS/M.	Durite pression essence ST/SS/M.	Kraftstoffdruckschlauch ST/SS/M.	Tubo presión gasolina ST/SS/M.		1
	3	875.1.065.1A	Tubo pressione olio	Oil pressure line	Durite pressione huile	Öldruckschlauch	Tubo presión aceite		1
	4	552.1.037.1A	Raccordo compressione cilindri attacco M12	Fitting - cylinder compression M12	Raccord compression cylindres fixation M12	Anschluss - Zylinderkompression, Gewinde M12	Conexión compresión cilindros enganche M12		1
	5	552.1.038.1A	Raccordo compressione cilindri attacco M10	Fitting - cylinder compression M10	Raccord compression cylindres fixation M10	Anschluss - Zylinderkompression, Gewinde M10	Conexión compresión cilindros enganche M10		1
	6	514.1.037.1A	Cavo Volt PF DUC 21	Cable Volt PF DUC 21	Câble Volt PF DUC 21	Kabel Volt PF DUC 21	Cable Volt PF DUC 21		1
	7	97900.0227S	Cavo alimentazione e diagnosi (SIEMENS)	Main cable (SIEMENS)	Cable alimentation (SIEMENS)	Speisekabel (SIEMENS)	Cable de alimentacion (SIEMENS)		1
	8	814.1.114.1A	Raccordo pressione olio	Oil pressure fitting	Raccord pression huile	Öldruckanschluss	Conexión presión aceite		1
	9	514.1.032.1A	Cavo per prove ausiliari	Cable for supplementary tests	Câble pour des tests auxiliaires	Kabel für Hilfstests	Cable para pruebas auxiliares		1
	10	514.1.035.1A	Cavo pinzetta Rosso	Red clamp cable	Câble pince Rouge	Klemmenkabel Rot	Cable pinza Rojo		1
	10	514.1.036.1A	Cavo pinzetta Nero	Black clamp cable	Câble pince Noir	Klemmenkabel Schwarz	Cable pinza Negro		1
	11	552.1.040.1A	Sonda Temperatura	Temperature probe	Sonde température	Temperatursonde	Sonda Temperatura		1
	12	97900.0228	Adattatore presa batteria	Battery connection adapter	Adaptateur prise batterie	Adapter für Batteriestecker	Adaptador toma batería		1
	13	514.1.033.1A	Adattatore presa accendisigari (ST)	Electric lighter connection adapter (ST)	Adaptateur prise allume-cigares (ST)	Adapter für Stromanschlussbuchse (ST)	Adaptador toma encendedor cigarrillos (ST)		1
	14	514.1.038.1A	Adattatore presa batteria	Battery connection adapter	Adaptateur prise batterie	Adapter für Batteriestecker	Adaptador toma batería		1
	15	698.1.033.1A	Valigia rossa con spugna	Red case with sponge rubber	Mallette rouge avec protection éponge	Roter Koffer mit Schaumstoffpolster	Maleta roja con esponja		1
	16	88765.1126T	Adesivo lato dx/sx DUCATI	DUCATI sticker RH/LH side	Décalcomanie DUCATI, côté D/G	DUCATI kleber R/L Seite	Pega lado dcho./izdo. DUCATI		2
	17	97900.0231	Adattatore (USB)	(USB) Adaptor	Adaptateur (USB)	Passtück (USB)	Adaptador (USB)		1
	18	97900.0218	Sensore depressione	Depressure sensor	Capteur dépression	Rückgangsensor	Sensor depresión		1

N° CATALOGO: 915.1.296.2A
EMESSO: 01 - 11
CATALOGUE No: 915.1.296.2A
ISSUED: 01 - 11
Nr. CATALOGUE: 915.1.296.2A
IMPRIMEE: 01 - 11
KATALOG Nr: 915.1.296.2A
HERAUSGEGEBEN: 01 - 11
N° CATALOGO: 915.1.296.2A
IMPRIMIDA: 01 - 11

TAVOLA DRAWING TABLE BILD TABLA 001c

Attrezzi speciali per stazioni di servizio | Workshop service tools | Outils speciaux pour stations-services | Servicewerkzeug Für Tankstellen | Herramientas esp. para estac. de serv.

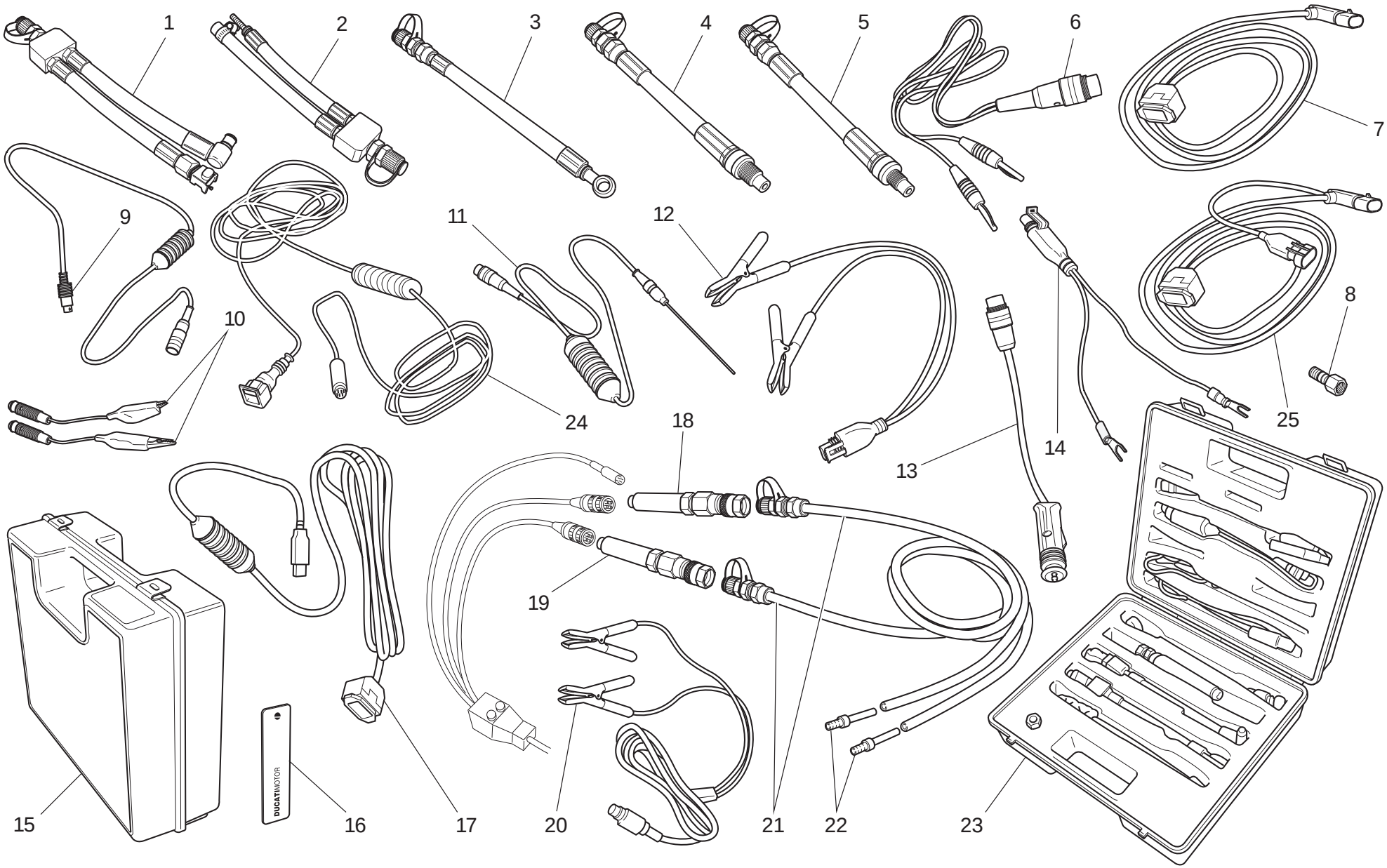

TAVOLA DRAWING TABLE BILD TABLA 001c

Attrezzi speciali per stazioni di servizio | Workshop service tools | Outils speciaux pour stations-services | Servicewerkzeug Für Tankstellen | Herramientas esp. para estac. de serv.

NOTE NOTES NOTES MARKE NOTAS	POS. NO. N. INDEX POS.	N.CODICE CODE NO. Nr. CODE ATRIKEL Nr. CODICO Nr.	DENOMINAZIONE	DESCRIPTION	DESIGNATION	BEZEICHNUNG	DENOMINACION	VALIDITA' VALIDITY VALIDITE GÜLTIG VALIDEZ	Q.TA' Q.TY Q.TE M.GE C.AD
	19	552.1039.1A	Sensore pressione	Pressure sensor	Capteur pression	Drucksensor	Sensor presión		1
	20	97900.0230	Alimentatore	Feeder	Ameneur	Zubringer	Alimentador		1
	21	97900.0220	Tubo pressione/depressione	Depressure/pressure line	Durite pressione/dépressione	Rückgangschlauch	Tubo presión/depresión		2
	22	97900.0221	Raccordo	Union	Raccord	Anschluß	Empalme		4
	23	97900.0003	Kit rilevamento pressione	Pressure kit	Kit de mesure pression	Druckmesskit	Kit presión		1
	24	88765.1126C	Cavo per regolazione potenziometro	Cable for potentiometer adjustement	Câble pour le réglage du potentiomètre	Kabel für Potentiometereinstellung	Cable para ajuste potenciómetro		1
	25	97900.0227	Cavo alimentazione e diagnosi (MARELLI) (ABS)	Main cable (MARELLI) (ABS)	Cable alimentation (MARELLI (ABS)	Speisekabel (MARELLI) (ABS)	Cable de alimentacion (MARELLI) (ABS)		1

TAVOLA
DRAWING
TABLE
BILD
TABLA

002

Comando cambio | Gearchange control | Sélecteur de vitesses | Schaltsteuerung | Mando cambio

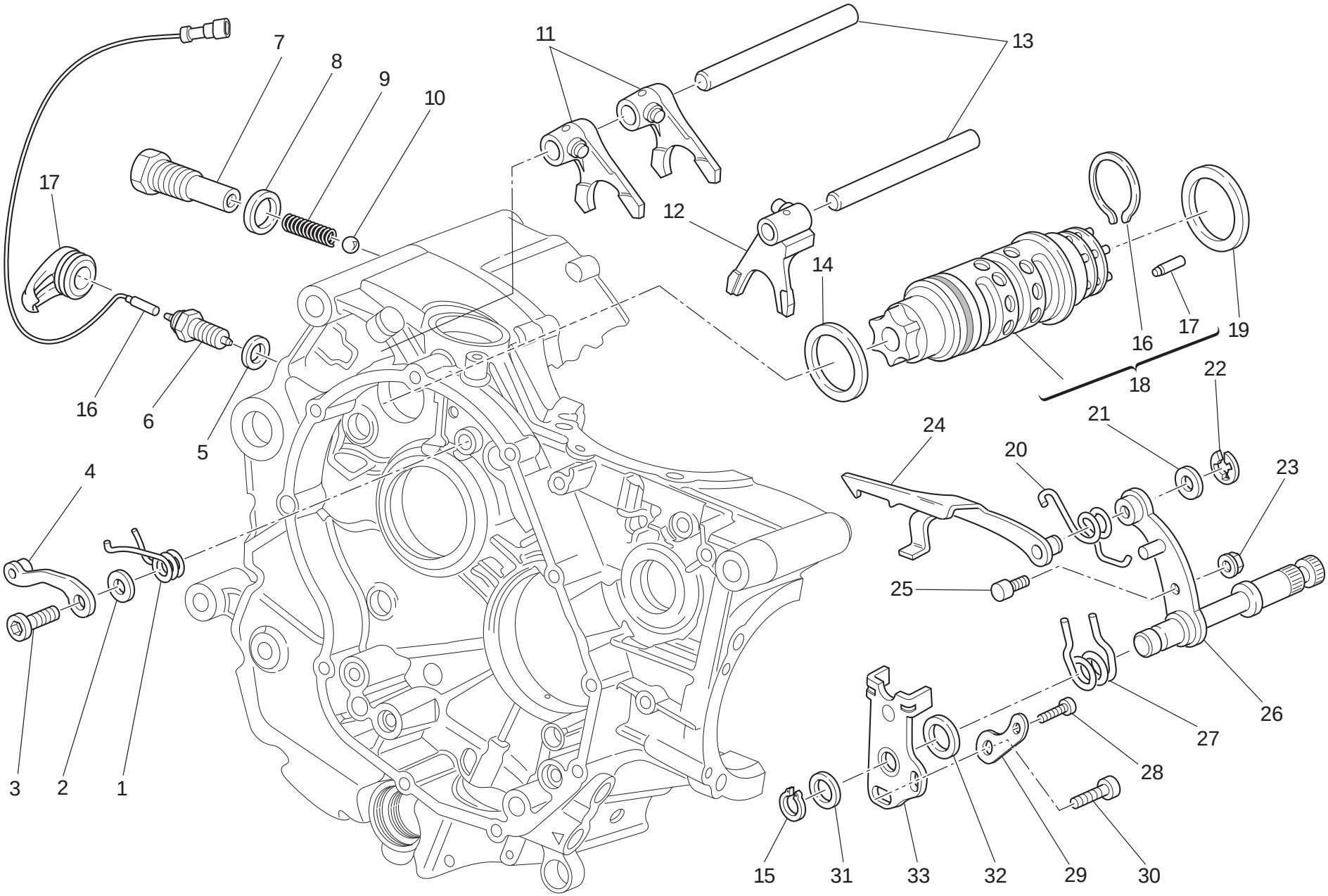

TAVOLA DRAWING TABLE BILD TABLA 002

Comando cambio | Gearchange control | Sélecteur de vitesses | Schaltsteuerung | Mando cambio

NOTE NOTES NOTES MARKE NOTAS	POS. NO. N. INDEX POS.	N.CODICE CODE NO. Nr. CODE ATRIKEL Nr. CODICO Nr.	DENOMINAZIONE	DESCRIPTION	DESIGNATION	BEZEICHNUNG	DENOMINACION	VALIDITA' VALIDITY VALIDITE GÜLTIG VALIDEZ	Q.TA' Q.TY Q.TE M.GE C.AD
	1	799.1049.1A	Molla ritorno	Return spring	Ressort de retour	Rückschlagfeder	Muelle de retorno		1
	2	852.1053.2A	Rosetta	Washer	Rosette	Unterlegscheibe	Arandela		1
	3	779.1039.1A	Vite speciale	Special screw	Vis spéciale	Spezialschraube	Tornillo especial		1
	4	455.2.003.1A	Assieme saltarello fissa marce	Gear stopper assembly	Ensemble cliquet fixe-vitesses	Fallklinkengruppe	Grupo trinquete fija marchas		1
	5	852.5.024.1A	Guarnizione sp.1	Gasket th.1	Garniture èp.1	Dichtung stàrke 1	Junta esp.1		1
	6	539.1021.1B	Interruttore spia folle	Neutral indicator switch	Contacteur de point mort	Leerlaufschalter	Interruptor de punto muerto		1
	7	779.1203.3A	Vite speciale	Special screw	Vis spéciale	Spezialschraube	Tornillo especial		1
	8	0272.91.090	Guarnizione	Gasket	Garniture	Dichtung	Junta		1
	9	0660.13.143	Molla scatto marce	Gear selector spring	Ressort déclenchement vitesses	Ganglösefeder	Muelle embrague marchas		1
	10	76835.1134	Sfera	Ball	Bille	Kugel	Esfera		1
	11	180.Z.001.1A	Forcella inn. marce 1°,4°-2°,3°	1st,4th-2nd,3rd gear selector fork	Fourche engrènement 1ère, 4ème-2ème et 3ème vitesse	Einlegegabel für 1.,4.-2.,3.Gang	Horquilla embrague marchas 1°,4°-2°,3°		2
	12	180.Z.002.1A	Forcella innesto 5°,6°	5th,6th gear selector fork	Fourche engrènement 5ème, 6ème vitesse	Einlegegabel für 5., 6. Gang	Horquilla embrague 5°,6°		1
	13	0660.13.070	Perno per forcella	Fork pin	Goujon pour fourche	Bolzen für Gabel	Perno para horquilla		2
	14	852.1005.1A	Rosetta rasamento sp. 1	Shim th. 1	Rosette de butée épaisseur 1	Distanzscheibe Stärke 1	Arandela de espesoración 1		1
	15	73500.1542	Anello seeger	Circlip	Circlip	Seegerring	Anillo seeger		1
	16	510.1658.1A	Cablaggio	Wiring	Câblage	Verkabelung	Cableado		1
	17	758.1045.1A	Passacavo	Fairlead	Passe-câble	Kabeldurchführung	Pasa-cable		1
	18	182.Z.001.1A	Tamburo cambio completo	Complete gearbox drum	Tambour complet boîte de vitesses	Schalttrommel komplett	Tambor cambio completo		1
	19	852.1094.1A	Rosetta rasamento sp. 0,9	Shim th. 0.9	Rosette de butée épaisseur 0,9	Distanzscheibe Stärke 0,9	Arandela de espesoración 0,9		1
	20	799.1482.1A	Molla ritorno forcella	Fork return spring	Ressort retour fourche	Gabelrückschlagfeder	Muelle retorno horquilla		1

N° CATALOGO: 915.1.296.2A EMESSO: 01 - 11
CATALOGUE No: 915.1.296.2A ISSUED: 01 - 11
Nr. CATALOGUE: 915.1.296.2A IMPRIMEE: 01 - 11
KATALOG Nr: 915.1.296.2A HERAUSGEGEBEN: 01 - 11
N° CATALOGO: 915.1.296.2A IMPRIMIDA: 01 - 11

TAVOLA
DRAWING
TABLE
BILD
TABLA

002

Comando cambio | Gearchange control | Sélecteur de vitesses | Schaltsteuerung | Mando cambio

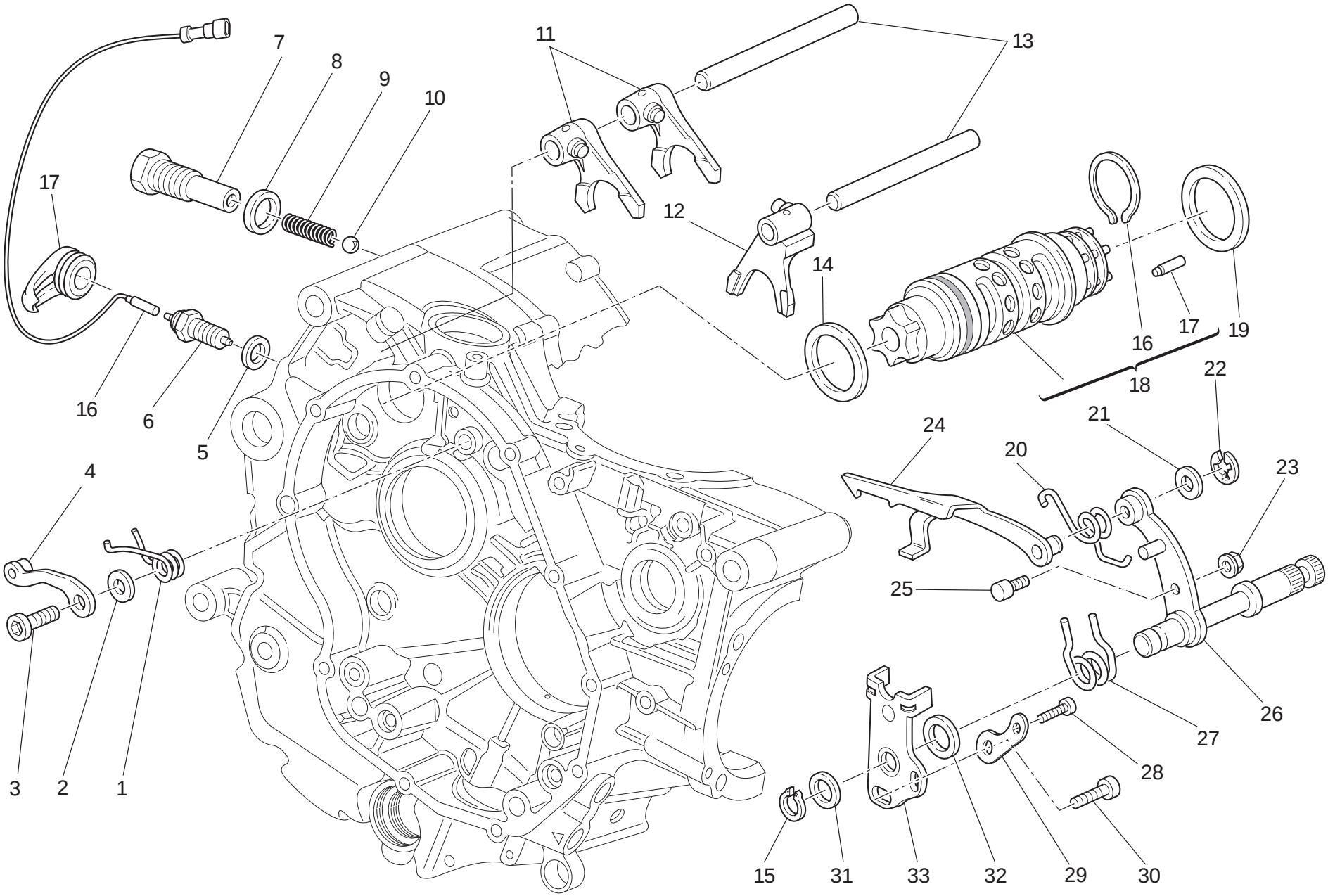

TAVOLA DRAWING TABLE BILD TABLA 002

Comando cambio | Gearchange control | Sélecteur de vitesses | Schaltsteuerung | Mando cambio

NOTE NOTES NOTES MARKE NOTAS	POS. NO. N. INDEX POS.	N.CODICE CODE NO. Nr. CODE ATRIKEL Nr. CODICO Nr.	DENOMINAZIONE	DESCRIPTION	DESIGNATION	BEZEICHNUNG	DENOMINACION	VALIDITA' VALIDITY VALIDITE GÜLTIG VALIDEZ	Q.TA' Q.TY Q.TE M.GE C.AD
	21	0400.09.050	Rosetta rasamento sp. 0,5	Shim th. 0.5	Rosette de butée épaisseur 0,5	Distanzscheibe Stärke 0,5	Arandela de espesoración 0,5		1
	21	0765.92.205	Rosetta rasamento sp. 0,2	Shim th. 0.2	Rosette de butée épaisseur 0,2	Distanzscheibe Stärke 0,2	Arandela de espesoración 0,2		2
	22	884.5.034.1A	Anello	Ring	Bague	Ring	Anillo		1
	23	748.1.040.1A	Dado	Nut	Ecrou	Mutter	Tuerca		1
	24	180.1.008.1A	Forcella comando tamburo cambio	Gearbox drum control fork	Fourche de commande tambour boîte de vitesses	Steuergabel für Wechselgetriebetrommel	Horquilla mando tambor cambio		1
	25	0660.13.165	Perno per leva cambio	Gearchange lever pin	Goujon pour levier boîte de vitesses	Schalthebelstift	Perno para leva cambio		1
	26	821.1.001.1A	Perno con leva cambio	Pin with gearchange lever	Goujon avec levier boîte de vitesses	Stift mit Schalthebel	Perno con leva cambio		1
	27	0799.13.110	Molla ritorno leva cambio	Gearchange lever return spring	Ressort retour levier boîte de vitesses	Schalthebelrückholfeder	Muelle retorno leva cambio		1
	28	771.5.067.0Z	Vite	Screw	Vis	Schraube	Tornillo		1
	29	713.1.915.1A	Distanziale	Spacer	Entretoise	Distanzstück	Distancial		1
	30	771.5.125.0Z	Vite	Screw	Vis	Schraube	Tornillo		1
	31	0400.29.125	Rosetta rasamento sp. 0,2	Shim th. 0.2	Rosette de butée épaisseur 0,2	Distanzscheibe Stärke 0,2	Arandela de espesoración 0,2		2
	31	0400.29.126	Rosetta rasamento sp. 0,5	Shim th. 0.5	Rosette de butée épaisseur 0,5	Distanzscheibe Stärke 0,5	Arandela de espesoración 0,5		1
	32	881.1.012.1A	Anello di centraggio	Centering ring	Bague de centrage	Zentrierring	Anillo de centrado		1
	33	826.1.029.2A	Piastrina fine corsa	Stopper plate	Plaquette fin de course	Endanschlagplättchen	Placa final de carrera		1

TAVOLA
DRAWING
TABLE
BILD
TABLA

003

Cambio | Gearbox | Boîte de vitesses | Schaltgetriebe | Cambio

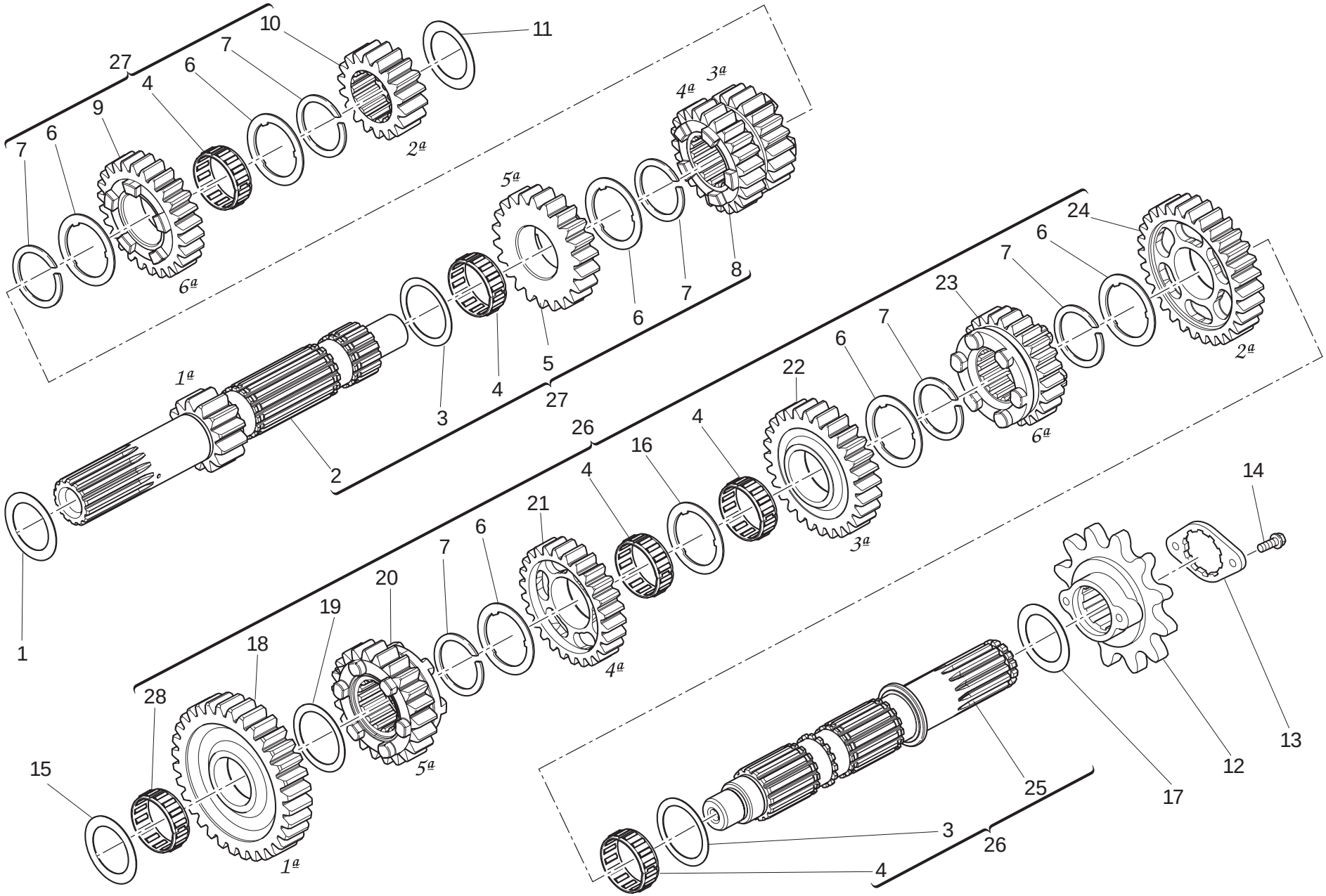

TAVOLA DRAWING TABLE BILD TABLA 003

Cambio | Gearbox | Boîte de vitesses | Schaltgetriebe | Cambio

NOTE NOTES NOTES MARKE NOTAS	POS. NO. N. INDEX POS.	N.CODICE CODE NO. Nr. CODE ATRIKEL Nr. CODICO Nr.	DENOMINAZIONE	DESCRIPTION	DESIGNATION	BEZEICHNUNG	DENOMINACION	VALIDITA' VALIDITY VALIDITE GÜLTIG VALIDEZ	Q.TA' Q.TY Q.TE M.GE C.AD
	1	0251.47.054	Rosetta rasamento sp. 1,2	Shim th. 1.2	Rosette de butée épaisseur 1,2	Distanzscheibe Stärke 1,2	Arandela de espesoración 1,2		1
	2	149.1.033.1A	Albero primario cambio	Gearbox main shaft	Arbre primaire boîte de vitesses	Wechselgetriebehauptwelle	Arbol primario cambio		1
	3	0670.16.150	Rosetta rasamento sp. 0,5	Shim th. 0.5	Rosette de butée épaisseur 0,5	Distanzscheibe Stärke 0,5	Arandela de espesoración 0,5		1
	4	701.4.005.1A	Gabbia a rullini	Needle bearing	Boîte à aiguilles	Nadelkäfig	Jaula de rodillos		5
	5	172.1.110.1A	Ingranaggio conduttore 5° vel.	Driving gear 5th sp.	Engrenage conducteur 5ème vitesse	Antriebszahnrad 5.Geschwindigkeit	Engranaje accionador 5° velocidad		1
	6	856.1.001.1A	Rosetta scanalata sp. 0,5	Grooved washer th. 0.5	Rosette rainurée épaisseur 0,5	Genutete Scheibe Stärke 0,5	Arandela ranurada esp. 0,5		6
	7	0670.16.145	Anello elastico	Snap ring	Bague élastique	Sprengring	Seager		6
	8	172.1.109.1A	Ingran. conduttore 3°/4° vel.	Driving gear 3rd/4th sp.	Engrenage conducteur 3ème/4ème vitesse	Leiterzahnrad für 3.,4. Geschwindigkeit	Engranaje accionador 3°/4° velocidad		1
	9	172.1.111.1A	Ingranaggio conduttore 6° vel.	Driving gear 6th sp.	Engrenage conducteur 6ème vitesse	Antriebszahnrad 6.Geschwindigkeit	Engranaje accionador 6° velocidad		1
	10	172.1.108.1A	Ingranaggio conduttore 2° vel.	Driving gear 2nd sp.	Engrenage conducteur 2ème vitesse	Antriebszahnrad 2.Geschwindigkeit	Engranaje accionador 2° velocidad		1
	11	713.1.014.1E	Rosetta rasamento sp. 1,6	Shim th. 1.6	Rosette de butée épaisseur 1,6	Distanzscheibe Stärke 1,6	Arandela de espesoración 1,6		1
	12	449.1.052.1A	Pignone catena	Chain sprocket	Pignon chaîne	Kettenritzel	Piñón cadena		1
	13	826.1.011.1A	Piastrina ferma-pignone	Sprocket keep plate	Plaquette bloque-pignon	Ritzelfeststellplättchen	Placa sujeta-piñón		1
	14	772.1.062.1A	Vite	Screw	Vis	Schraube	Tornillo		2
	15	713.1.266.1A	Distanziale sp. 3,15	Spacer th. 3,15	Entretoise épaisseur 3,15	Distanzstück Stärke 3,15	Distanciador esp. 3,15		1
	16	856.1.031.1A	Rosetta scanalata sp. 0,5	Grooved washer th. 0.5	Rosette rainurée épaisseur 0,5	Genutete Scheibe Stärke 0,5	Arandela ranurada esp. 0,5		1
	17	0670.16.170	Rosetta rasamento sp. 0,8	Shim th. 0.8	Rosette de butée épaisseur 0,8	Distanzscheibe Stärke 0,8	Arandela de espesoración 0,8		1
	18	172.1.112.1A	Ingranaggio condotto 1° vel.	Driven gear 1st sp.	Engrenage entraîné 1ère vitesse	Angetriebenes Zahnrad 1. Geschwindigkeit	Engranaje conducido 1° velocidad		1

N° CATALOGO: 915.1.296.2A EMESSO: 01 - 11 | CATALOGUE No: 915.1.296.2A ISSUED: 01 - 11 | Nr. CATALOGUE: 915.1.296.2A IMPRIMEE: 01 - 11 | KATALOG Nr: 915.1.296.2A HERAUSGEGEBEN: 01 - 11 | N° CATALOGO: 915.1.296.2A IMPRIMIDA: 01 - 11

TAVOLA
DRAWING
TABLE
BILD
TABLA

003

Cambio | Gearbox | Boîte de vitesses | Schaltgetriebe | Cambio

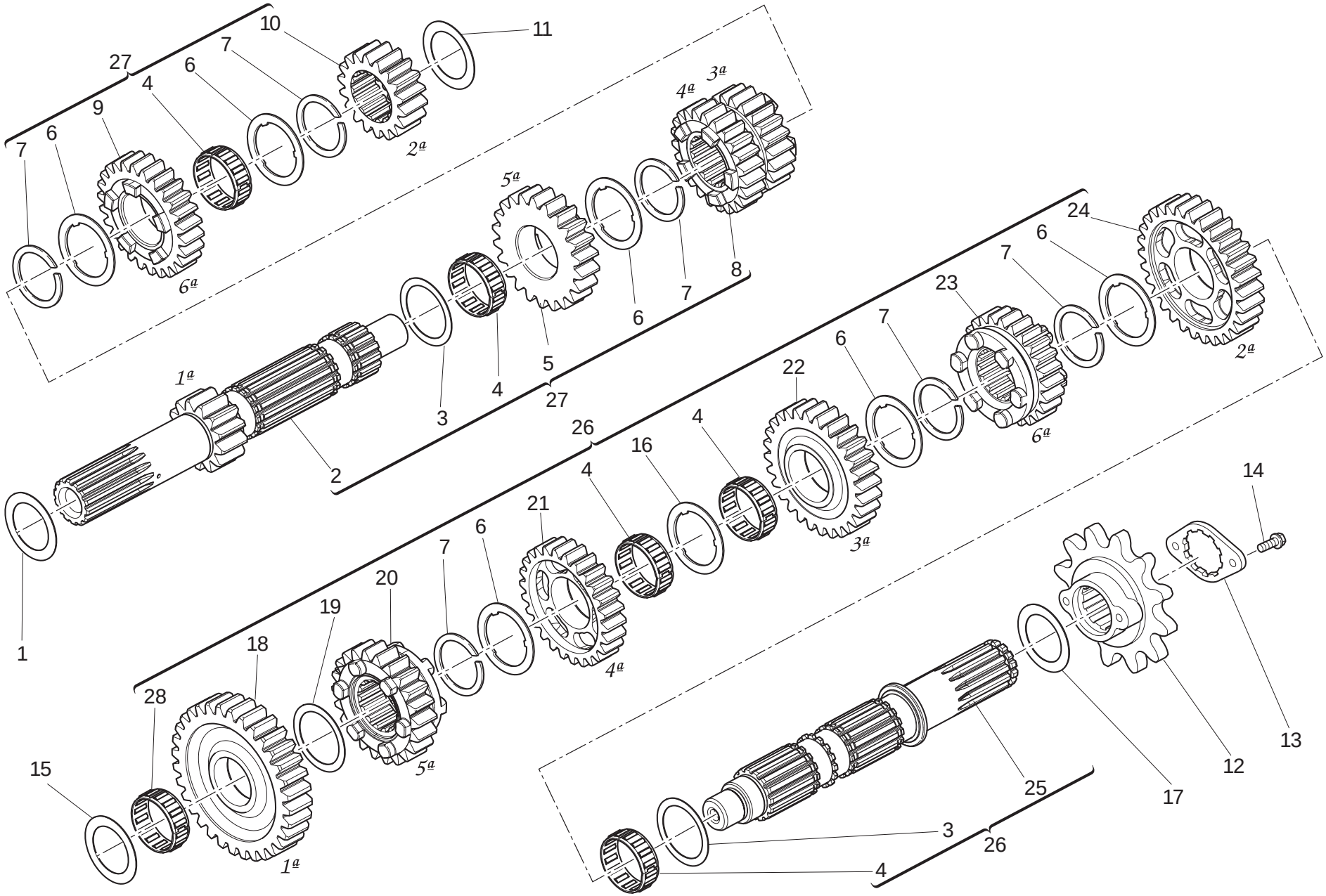

TAVOLA DRAWING TABLE BILD TABLA 003

Cambio | Gearbox | Boîte de vitesses | Schaltgetriebe | Cambio

NOTE NOTES NOTES MARKE NOTAS	POS. NO. N. INDEX POS.	N.CODICE CODE NO. Nr. CODE ATRIKEL Nr. CODICO Nr.	DENOMINAZIONE	DESCRIPTION	DESIGNATION	BEZEICHNUNG	DENOMINACION	VALIDITA' VALIDITY VALIDITE GÜLTIG VALIDEZ	Q.TA' Q.TY Q.TE M.GE C.AD
	19	0670.16.155	Rosetta rasamento sp. 1	Shim th. 1	Rosette de butée épaisseur 1	Distanzscheibe Stärke 1	Arandela de espesoración 1		1
	20	172.1.116.1A	Ingranaggio condotto 5° vel.	Driven gear 5th sp.	Engrenage entraîné 5ème vitesse	Angetriebenes Zahnrad 5. Geschwindigkeit	Engranaje conducido 5° velocidad		1
	21	172.1.115.1A	Ingranaggio condotto 4° vel.	Driven gear 4th sp.	Engrenage entraîné 4ème vitesse	Angetriebenes Zahnrad 4. Geschwindigkeit	Engranaje conducido 4° velocidad		1
	22	172.1.114.1A	Ingranaggio condotto 3° vel.	Driven gear 3rd sp.	Engrenage entraîné 3ème vitesse	Angetriebenes Zahnrad 3. Geschwindigkeit	Engranaje conducido 3° velocidad		1
	23	172.1.117.1A	Ingranaggio condotto 6° vel.	Driven gear 6th sp.	Engrenage entraîné 6ème vitesse	Angetriebenes Zahnrad 6. Geschwindigkeit	Engranaje conducido 6° velocidad		1
	24	172.1.113.1A	Ingranaggio condotto 2° vel.	Driven gear 2nd sp.	Engrenage entraîné 2ème vitesse	Angetriebenes Zahnrad 2. Geschwindigkeit	Engranaje conducido 2° velocidad		1
	25	149.1.034.1A	Albero secondario cambio	Gearbox lay shaft	Arbre secondaire boîte de vitesses	Vorgelegewelle des Wechselgetriebes	Arbol secundario cambio		1
	26	150.2.062.1A	Albero secondario cambio	Gearbox lay shaft	Arbre secondaire boîte de vitesses	Vorgelegewelle des Wechselgetriebes	Arbol secundario cambio		1
	27	150.2.061.1A	Albero primario completo	Complete main shaft	Arbre primaire complet	Komplette Hauptwelle	Arbol primario completo		1
	28	76402.0002	Gabbia a rullini	Needle bearing	Boîte à aiguilles	Nadelkäfig	Jaula de rodillos		1

TAVOLA
DRAWING
TABLE
BILD
TABLA

004

Frizione | Clutch | Embrayage | Kupplung | Embrague

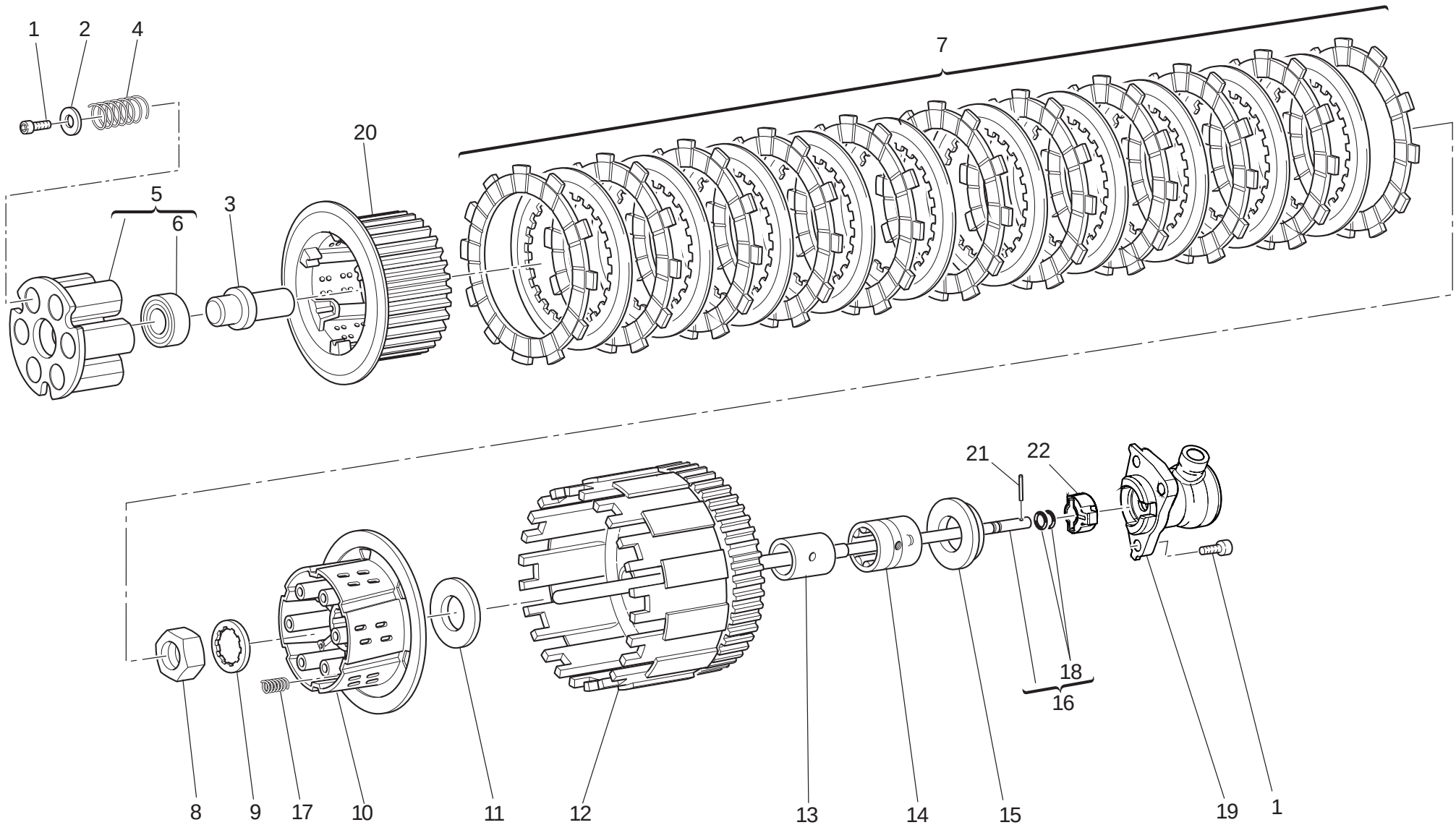

TAVOLA DRAWING TABLE BILD TABLA 004

Frizione | Clutch | Embrayage | Kupplung | Embrague

NOTE NOTES NOTES MARKE NOTAS	POS. NO. N. INDEX POS.	N.CODICE CODE NO. Nr. CODE ATRIKEL Nr. CODICO Nr.	DENOMINAZIONE	DESCRIPTION	DESIGNATION	BEZEICHNUNG	DENOMINACION	VALIDITA' VALIDITY VALIDITE GÜLTIG VALIDEZ	Q.TA' Q.TY Q.TE M.GE C.AD
	1	771.5.065.8B	Vite	Screw	Vis	Schraube	Tornillo		9
	2	852.1.177.1A	Rosetta	Washer	Rosette	Unterlegscheibe	Arandela		6
	3	818.1.015.1A	Perno comando frizione	Clutch control pin	Axe commande embrayage	Kupplungssteuerstift	Perno mando embrague		1
	4	797.1.022.1A	Molla frizione	Clutch spring	Ressort embrayage	Kupplungsfeder	Muelle embrague		6
	5	194.2.020.1A	Spingidisco	Pressure plate	Pousse-disque	Scheibendrücker	Empuja-disco		1
	6	702.5.038.1A	Cuscinetto	Bearing	Roulement	Lager	Cojinete		1
	7	190.2.016.1A	Serie dischi frizione	Clutch plates set	Série de disques embrayage	Kupplungsscheibensatz	Serie discos embrague		1
	8	750.1.007.1A	Dado	Nut	Ecrou	Mutter	Tuerca		1
	9	851.1.020.1A	Rosetta di sicurezza	Lock washer	Rosette de sécurité	Sicherungsblech	Arandela de seguridad		1
	10	196.1.024.1A	Tamburo frizione	Clutch drum	Tambour embrayage	Kupplungstrommel	Tambor embrague		1
	11	856.1.014.1A	Rosetta rasamento	Shim	Rosette de butée	Distanzscheibe	Arandela de espesoración		1
	12	198.1.033.1A	Campana frizione	Clutch housing	Cloche embrayage	Kupplungsglocke	Campana embrague		1
	13	881.1.026.1A	Anello interno	Inner ring	Bague interne	Innenliegender Ring	Anillo interior		1
	14	702.5.015.1A	Cuscinetto	Bearing	Roulement	Lager	Cojinete		1
	15	713.1.119.1A	Distanziale	Spacer	Entretoise	Distanzstück	Distancial		1
	16	117.2.119.1A	Asta comando frizione	Clutch control rod	Tige de commande embrayage	Kupplungssteuerungsstab	Varilla mando embrague		1
	17	797.1.017.1A	Molla	Spring	Ressort	Feder	Muelle		3
	18	886.4.173.1A	Guarnizione OR	O-ring	Joint d'étanchéité	Dichtung OR	Junta OR		2
	19	195.4.003.1C	Gruppo pistoncino	Piston assembly	Groupe piston	Kolbenaggregat	Grupo pistón		1
	20	196.1.025.1A	Mozzo	Hub	Moyeu	Nabe	Cubo		1
	21	860.5.025.1A	Rullino	Roller	Rouleau	Rolle	Rodillo		1
	22	713.1.926.1A	Inserto	Insert	Insert	Einsatz	Inserto		1

TAVOLA
DRAWING
TABLE
BILD
TABLA
005

Coperchio frizione | Clutch-side crankcase cover | Couvercle d'embrayage | Kupplungsdeckel | Tapa embrague

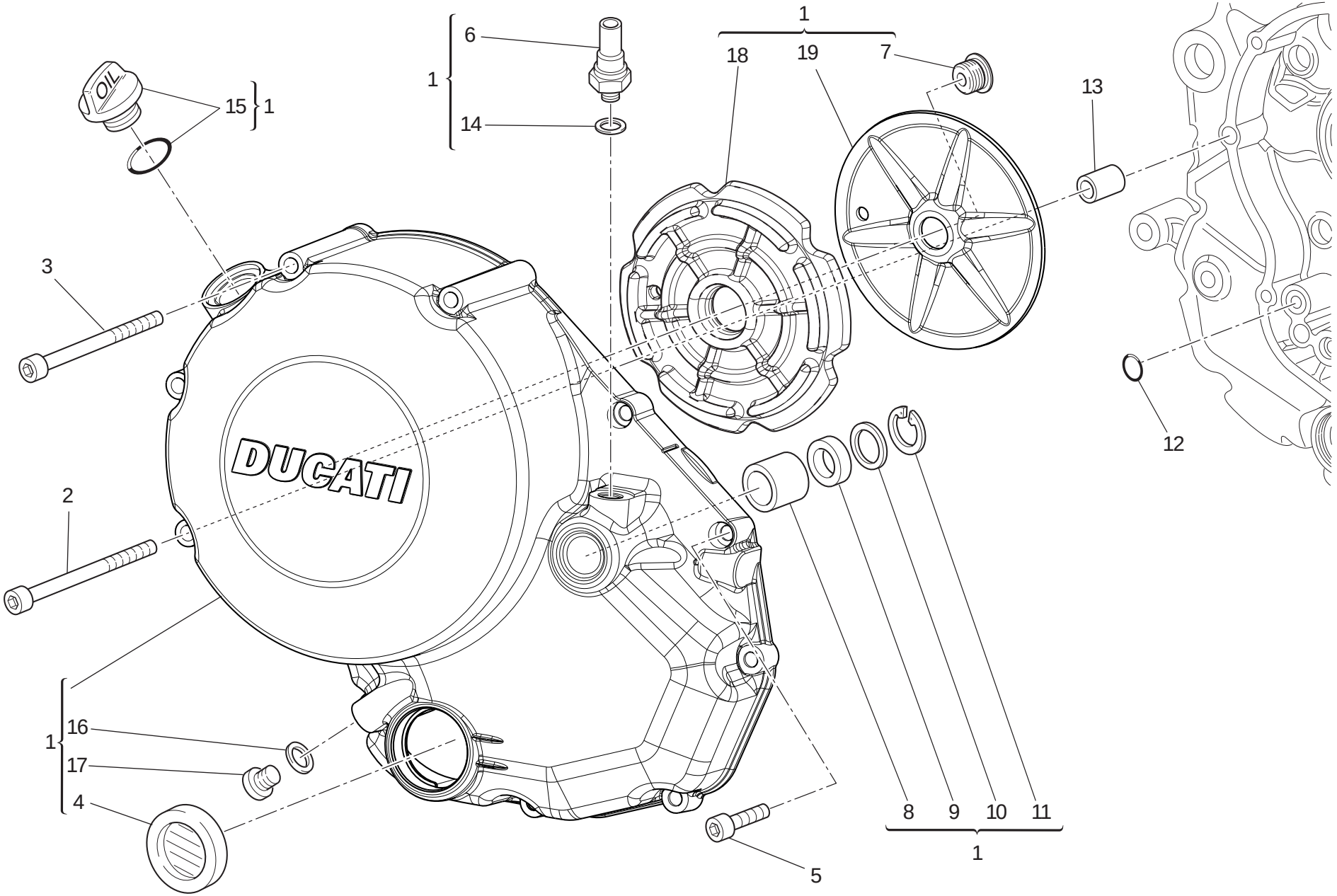

TAVOLA DRAWING TABLE BILD TABLA 005

Coperchio frizione | Clutch-side crankcase cover | Couvercle d'embrayage | Kupplungsdeckel | Tapa embrague

NOTE NOTES NOTES MARKE NOTAS	POS. NO. N. INDEX POS.	N.CODICE CODE NO. Nr. CODE ATRIKEL Nr. CODICO Nr.	DENOMINAZIONE	DESCRIPTION	DESIGNATION	BEZEICHNUNG	DENOMINACION	VALIDITA' VALIDITY VALIDITE GÜLTIG VALIDEZ	Q.TA' Q.TY Q.TE M.GE C.AD
	1	243.2.118.1CC	Coperchio lato frizione	Cover clutch side	Couvercle côté embrayage	Deckel an Kupplungsseite	Tapa lado embrague		1
	2	771.5.083.8B	Vite	Screw	Vis	Schraube	Tornillo		1
	3	771.5.081.8B	Vite	Screw	Vis	Schraube	Tornillo		3
	4	254.4.001.2A	Oblò ispezione livello olio	Oil level sight glass	Hublot d'inspection niveau huile	Ölkontrollschauglas	Visor de inspección nivel aceite		1
	5	771.5.069.8B	Vite	Screw	Vis	Schraube	Tornillo		6
	6	539.4.030.2A	Sensore pressione olio motore	Engine oil pressure sensor	Capteur pression d'huile moteur	Motoröldrucksensor	Sensor presión aceite motor		1
	7	779.1.501.1A	Vite	Screw	Vis	Schraube	Tornillo		1
	8	0665.49.680	Boccola	Bush	Douille	Buchse	Casquillo		1
	9	930.4.021.1A	Anello di tenuta	Seal ring	Bague d'étanchéité	Dichtring	Anillo de retén		1
	10	852.1.135.1A	Rosetta rasamento sp. 1	Shim th. 1	Rosette de butée épaisseur 1	Distanzscheibe Stärke 1	Arandela de espesoración 1		1
	11	884.5.013.1A	Anello seeger	Circlip	Circlip	Seegerring	Anillo seeger		1
	12	886.4.132.1A	Guarnizione OR	O-ring	Joint d'étanchéité	Dichtung OR	Junta OR		1
	13	711.1.160.1A	Boccola di riferimento	Locating bush	Douille de référence	Bezugsbuchse	Centrador		1
	14	852.1.195.1A	Rosetta	Washer	Rosette	Unterlegscheibe	Arandela		1
	15	893.2.012.1A	Tappo completo	Complete cap	Bouchon complet	Verschluß komplett	Tapón completo		1
	16	852.5.024.1A	Guarnizione sp.1	Gasket th.1	Garniture èp.1	Dichtung stàrke 1	Junta esp.1		1
	17	780.5.001.2A	Tappo	Cap	Bouchon	Verschluß	Tapón		1
	18	486.1.072.1A	Pannello	Panel	Panneau	Tafel	Panel		1
	19	827.1.433.1A	Piastrino	Plate	Plaquette	Plättchen	Lámina		1

TAVOLA
DRAWING
TABLE
BILD
TABLA
006

Imbiellaggio | Connecting rods | Vilebrequin | Baugruppe Kurbelwelle | Grupo bielas

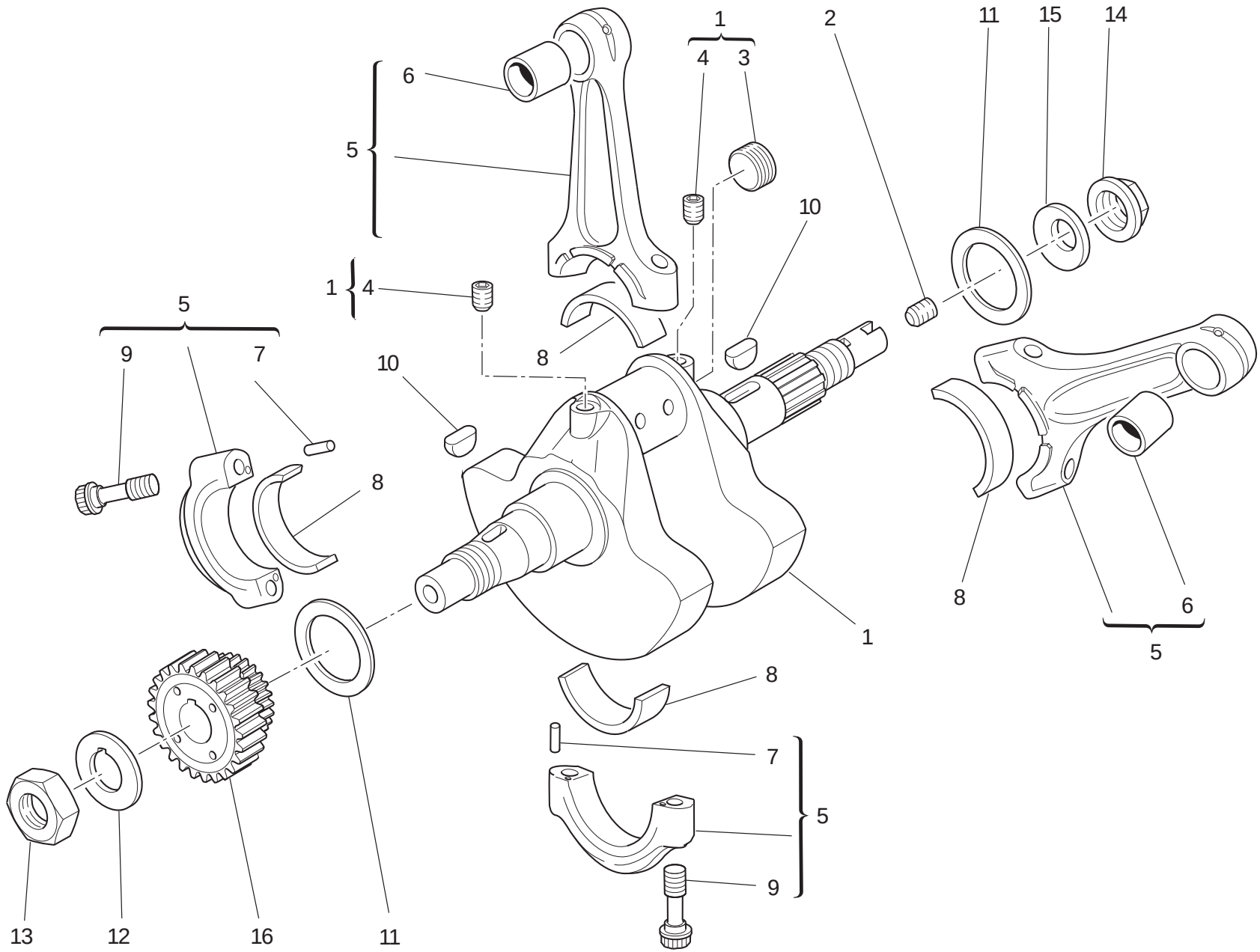

TAVOLA DRAWING TABLE BILD TABLA 006

Imbiellaggio | Connecting rods | Vilebrequin | Baugruppe Kurbelwelle | Grupo bielas

NOTE / NOTES / NOTES / MARKE / NOTAS	POS. / NO. / N. / INDEX / POS.	N.CODICE / CODE NO. / Nr. CODE / ATRIKEL Nr. / CODICO Nr.	DENOMINAZIONE	DESCRIPTION	DESIGNATION	BEZEICHNUNG	DENOMINACION	VALIDITA' / VALIDITY / VALIDITE / GÜLTIG / VALIDEZ	Q.TA' / Q.TY / Q.TE / M.GE / C.AD
	1	146.2.152.1A	Albero motore	Crankshaft	Arbre moteur	Antriebswelle	Cigüeñal		1
	2	779.1.109.2A	Vite speciale	Special screw	Vis spéciale	Spezialschraube	Tornillo especial		1
	3	780.1.016.1A	Tappo	Cap	Bouchon	Verschluß	Tapón		1
	4	779.1.547.1A	Vite speciale	Special screw	Vis spéciale	Spezialschraube	Tornillo especial		2
	5	158.2.018.2A	Coppia bielle	Connecting rods pair	Jeu de bielles	Pleuelpaar	Par de bielas		1
	6	0660.47.290	Boccola normale	Standard bush	Douille normale	Standardbuchse	Casquillo normal		2
	7	74224.0570	Spina	Pin	Goupille	Stift	Pasador		4
	8	0660.47.230	Semicuscinetto normale	Standard half-bearing	Demi-roulement standard	Standard-Halblager	Semi-cojinete normal		4
	9	779.1.404.1A	Vite speciale	Special screw	Vis spéciale	Spezialschraube	Tornillo especial		4
	10	680.1.013.1A	Linguetta	Woodruff key	Languette	Federkeil	Chaveta		2
	11	852.1.104.1K	Rosetta rasamento sp. 2,4	Shim th. 2,4	Rosette de butée épaisseur 2,4	Distanzscheibe Stärke 2,4	Arandela de espesoración 2,4		2
	11	852.1.104.1H	Rosetta rasamento sp. 2,25	Shim th. 2.25	Rosette de butée épaisseur 2,25	Distanzscheibe Stärke 2,25	Arandela de espesoración 2,25		1
	11	852.1.104.1L	Rosetta rasamento sp. 2,45	Shim th. 2,45	Rosette de butée épaisseur 2,45	Distanzscheibe Stärke 2,45	Arandela de espesoración 2,45		2
	11	852.1.104.1M	Rosetta rasamento sp. 2,5	Shim th. 2.5	Rosette de butée épaisseur 2,5	Distanzscheibe Stärke 2,5	Arandela de espesoración 2,5		2
	11	852.1.104.1N	Rosetta rasamento sp. 2,55	Shim th. 2.55	Rosette de butée épaisseur 2,55	Distanzscheibe Stärke 2,55	Arandela de espesoración 2,55		2
	11	852.1.104.2A	Rosetta rasamento sp. 1,9	Shim th. 1.9	Rosette de butée épaisseur 1,9	Distanzscheibe Stärke 1,9	Arandela de espesoración 1,9		2
	11	852.1.104.2B	Rosetta rasamento sp. 1,95	Shim th. 1.95	Rosette de butée épaisseur 1,95	Distanzscheibe Stärke 1,95	Arandela de espesoración 1,95		2
	11	852.1.104.2C	Rosetta rasamento sp. 2	Shim th. 2	Rosette de butée épaisseur 2	Distanzscheibe Stärke 2	Arandela de espesoración 2		2
	11	852.1.104.2D	Rosetta rasamento sp. 2,05	Shim th. 2,05	Rosette de butée épaisseur 2,05	Distanzscheibe Stärke 2,05	Arandela de espesoración 2,05		2
	11	852.1.104.2E	Rosetta rasamento sp. 2,1	Shim th. 2,1	Rosette de butée épaisseur 2,1	Distanzscheibe Stärke 2,1	Arandela de espesoración 2,1		2

TAVOLA
DRAWING
TABLE
BILD
TABLA
006

Imbiellaggio | Connecting rods | Vilebrequin | Baugruppe Kurbelwelle | Grupo bielas

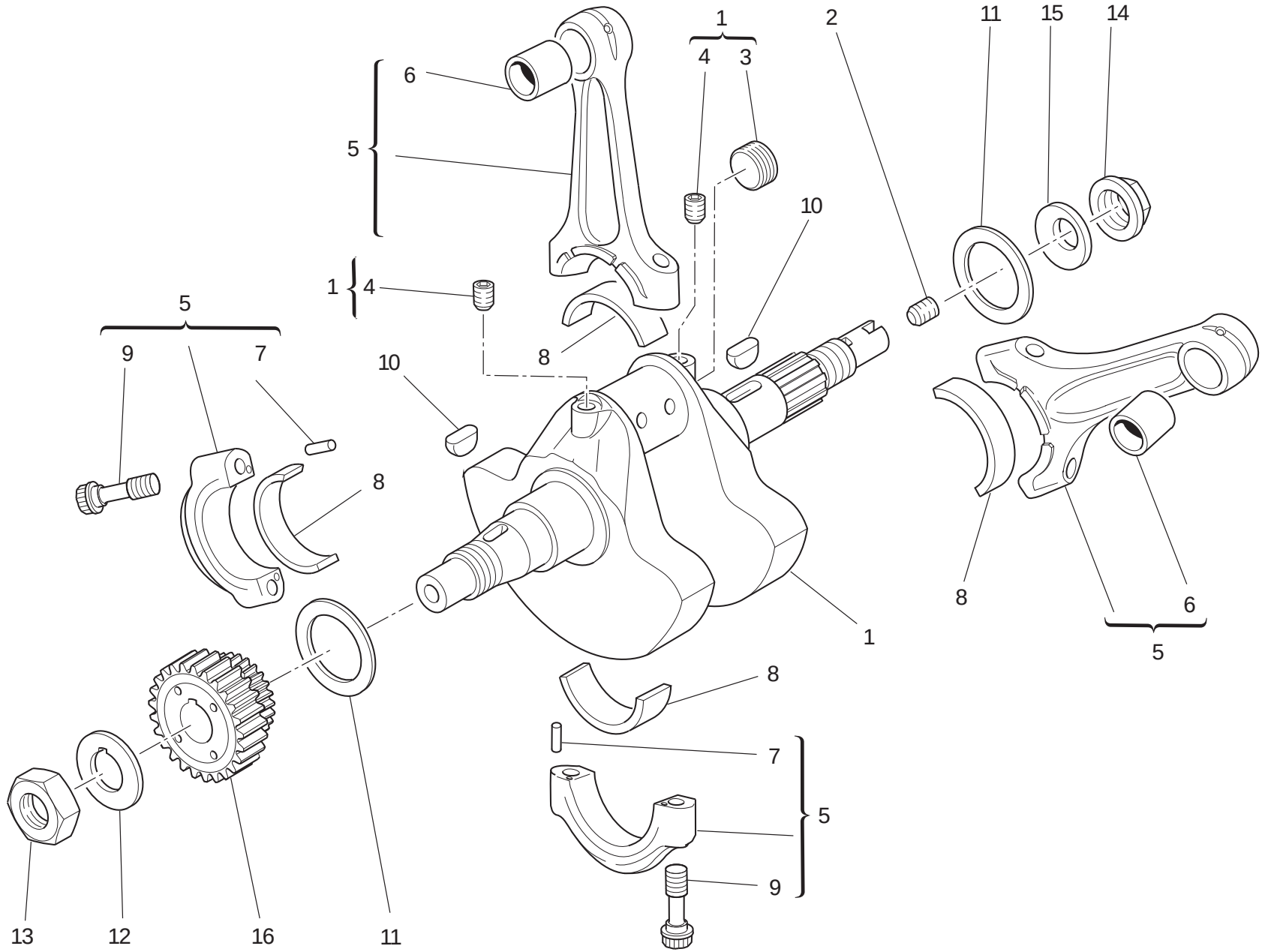

TAVOLA DRAWING TABLE BILD TABLA 006

Imbiellaggio | Connecting rods | Vilebrequin | Baugruppe Kurbelwelle | Grupo bielas

NOTE NOTES NOTES MARKE NOTAS	POS. NO. N. INDEX POS.	N.CODICE CODE NO. Nr. CODE ATRIKEL Nr. CODICO Nr.	DENOMINAZIONE	DESCRIPTION	DESIGNATION	BEZEICHNUNG	DENOMINACION	VALIDITA' VALIDITY VALIDITE GÜLTIG VALIDEZ	Q.TA' Q.TY Q.TE M.GE C.AD
	11	852.1.104.2F	Rosetta rasamento sp. 2,15	Shim th. 2,15	Rosette de butée épaisseur 2,15	Distanzscheibe Stärke 2,15	Arandela de espesoración 2,15		2
	11	852.1.104.2G	Rosetta rasamento sp. 2,2	Shim th. 2.2	Rosette de butée épaisseur 2,2	Distanzscheibe Stärke 2,2	Arandela de espesoración 2,2		2
	11	852.1.104.2I	Rosetta rasamento sp. 2,3	Shim th. 2.3	Rosette de butée épaisseur 2,3	Distanzscheibe Stärke 2,3	Arandela de espesoración 2,3		2
	11	852.1.104.2J	Rosetta rasamento sp. 2,35	Shim th. 2.35	Rosette de butée épaisseur 2,35	Distanzscheibe Stärke 2,35	Arandela de espesoración 2,35		2
	12	851.1.019.1A	Rosetta di sicurezza	Lock washer	Rosette de sécurité	Sicherungsblech	Arandela de seguridad		1
	13	750.1.161.1A	Dado	Nut	Ecrou	Mutter	Tuerca		1
	14	750.1.012.2A	Dado	Nut	Ecrou	Mutter	Tuerca		1
	15	799.1.051.2A	Molla a tazza	Spring washer	Belleville	Tellerfeder	Arandela de muelle		1
	16	170.1.051.1A	Pignone motore	Engine sprocket	Pignon moteur	Antriebritzel	Piñón motor		1

TAVOLA
DRAWING
TABLE
BILD
TABLA

007

Cilindri - pistoni | Cylinders - pistons | Cylindres - pistons | Zylinder - Kolben | Cilindros - pistones

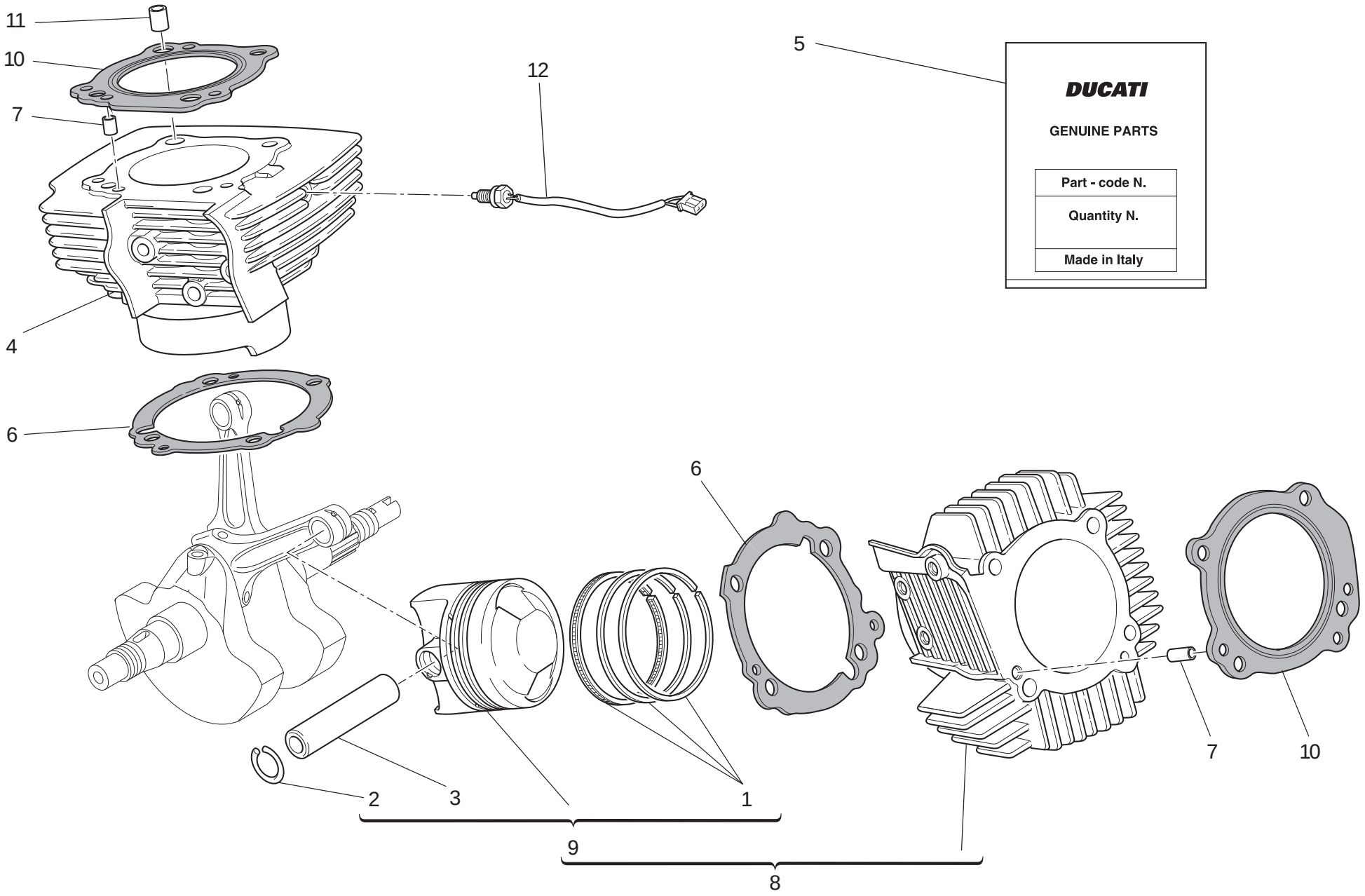

TAVOLA DRAWING TABLE BILD TABLA 007

Cilindri - pistoni | Cylinders - pistons | Cylindres - pistons | Zylinder - Kolben | Cilindros - pistones

NOTE NOTES NOTES MARKE NOTAS	POS. NO. N. INDEX POS.	N.CODICE CODE NO. Nr. CODE ATRIKEL Nr. CODICO Nr.	DENOMINAZIONE	DESCRIPTION	DESIGNATION	BEZEICHNUNG	DENOMINACION	VALIDITA' VALIDITY VALIDITE GÜLTIG VALIDEZ	Q.TA' Q.TY Q.TE M.GE C.AD
	1	121.2.053.1B	Busta segmenti	Piston rings set	Etui segments	Beutel mit Kolbenringen	Serie de segmentos		2
	2	121.1.174.1A	Anello elastico ferma-spinotto	Piston pin circlip	Bague élastique bloque-axe	Sprengring zur Bolzenfeststellung	Anillo elástico bloquea-clavija		4
	3	121.1.237.1A	Spinotto per pistone	Piston pin	Axe de piston	Kolbenbolzen	Bulón		2
	4	120.2.122.3AC	Accoppiamento cilindro verticale-pistone	Vertical cylinder-piston fit	Couplage cylindre vertical-piston	Paarung senkrechter Zylinder/Kolben	Conjunto cilindro vertical-pistón		1
	5	791.2.046.1A	Busta guarnizioni cilindro-testa	Head-cylinder gaskets set	Etui garnitures cylindre-tête	Beutel mit Zylinderkopfdichtungen	Serie juntas cilindro culata		1
	6	786.1.106.1A	Guarnizione cilindro carter sp. 0,4	Cylinder-crankcase gasket th. 0.4	Garniture cylindre carter ép. 0.4	Zylinder/Gehäusedichtung Stärke 0,4	Junta cilindro carter esp. 0,4		2
	7	711.1.172.1A	Boccola	Bush	Douille	Buchse	Casquillo		2
	8	120.2.123.3AC	Accoppiamento cilindro orizzontale-pistone	Horizontal cylinder-piston fit	Couplage cylindre horizontal-piston	Paarung waagrechter Zylinder/Kolben	Conjunto cilindro horizontal-pistón		1
	9	122.2.157.1C	Pistone completo	Complete piston	Piston complet	Kompletter Kolben	Pistón completo		2
	10	786.1.104.1A	Guarnizione cilindro-testa	Head-cylinder gasket	Garniture cylindre tête	Dichtung Zylinder-Kopf	Junta cilindro-culata		2
	11	711.1.126.1A	Boccola	Bush	Douille	Buchse	Casquillo		4
	12	552.4.145.2A	Sensore temperatura	Temperature sensor	Capteur température	temperatursensor	Sensor temperatura		1

TAVOLA
DRAWING
TABLE
BILD
TABLA

008

Distribuzione | Timing system | Distribution | Ventilsteuerung | Distribución

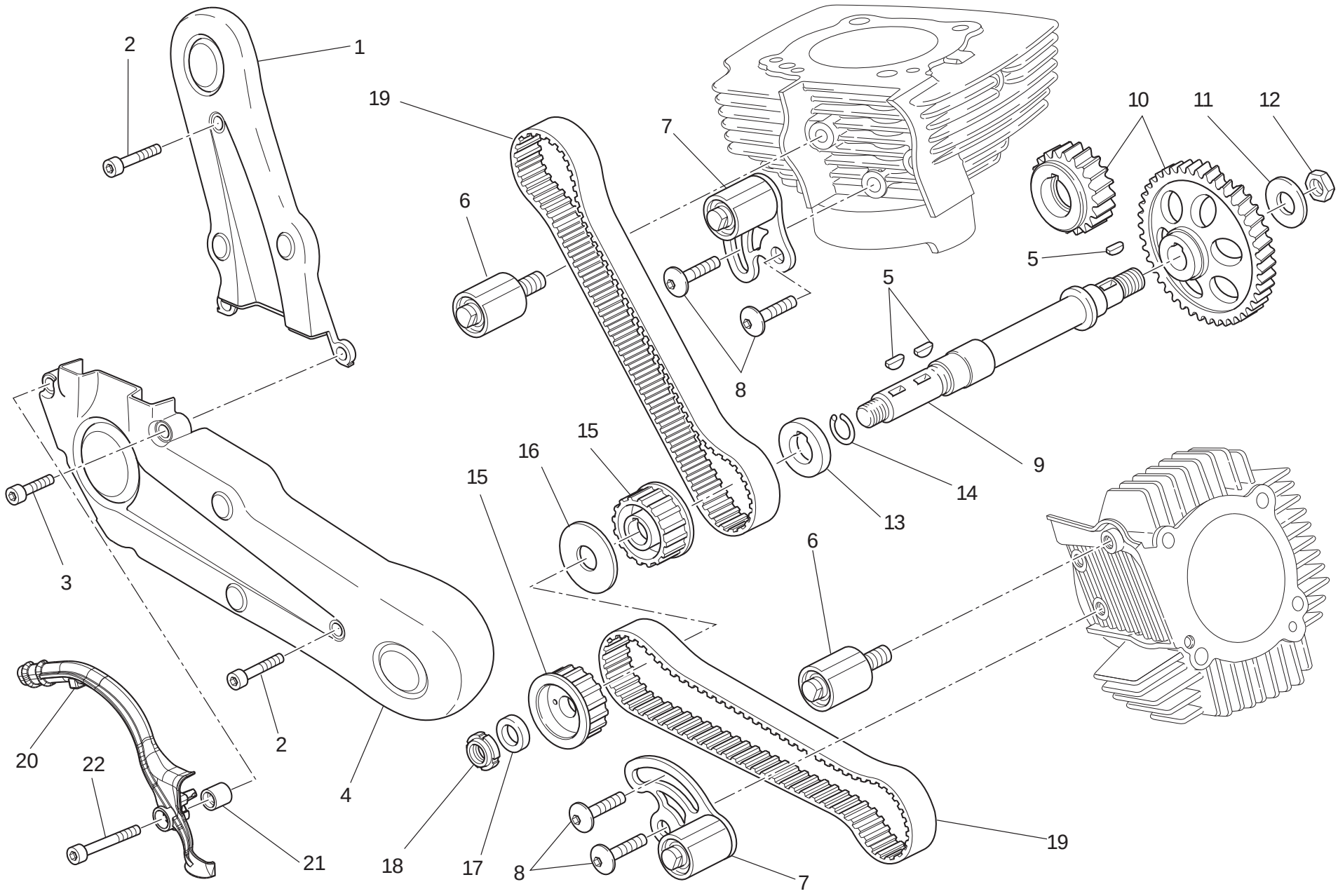

TAVOLA DRAWING TABLE BILD TABLA 008

Distribuzione | Timing system | Distribution | Ventilsteuerung | Distribución

NOTE NOTES NOTES MARKE NOTAS	POS. NO. N. INDEX POS.	N.CODICE CODE NO. Nr. CODE ATRIKEL Nr. CODICO Nr.	DENOMINAZIONE	DESCRIPTION	DESIGNATION	BEZEICHNUNG	DENOMINACION	VALIDITA' VALIDITY VALIDITE GÜLTIG VALIDEZ	Q.TA' Q.TY Q.TE M.GE C.AD
	1	245.1.079.1A	Coperchio cinghia distribuzione verticale	Vertical timing belt cover	Couvercle courroie distribution vertical	Deckel fur senkrechten Steuerriemen	Tapa correa distribucion vertical		1
	2	771.5.071.8B	Vite	Screw	Vis	Schraube	Tornillo		1
	3	771.5.066.8B	Vite	Screw	Vis	Schraube	Tornillo		3
	4	245.1.080.1A	Coperchio cinghia distribuzione orizzontale	Horizontal timing belt cover	Couvercle courroie distribution horizontal	Deckel fur waagrechten Steuerriemen	Tapa correa distribuciòn horizontal		1
	5	680.1.013.1A	Linguetta	Woodruff key	Languette	Federkeil	Chaveta		3
	6	451.2.021.1A	Gruppo tenditore fisso	Fixed tensioner assembly	Groupe tendeur fixe	Gruppe fester Spanner	Grupo tensor fijo		2
	7	451.2.020.1A	Tenditore completo cilindro verticale	Complete vertical cylinder tensioner roller	Tendeur complet cylindre vertical	Spanner für senkrechter Zylinder komplett	Tensor completo cilindro vertical		2
	8	772.1.010.3A	Vite	Screw	Vis	Schraube	Tornillo		4
	9	147.Z.001.1A	Albero di rinvio	Lay shaft	Arbre de renvoi	Vorgelegewelle	Eje de reenvio		1
	10	171.2.108.1A	Coppia ingr. distribuzione	Timing gears pair	Jeu d'engrenages distribution	Ventilsteuerungsräderpaar	Par engranajes distribución		1
	11	851.1.013.1A	Rosetta di sicurezza	Lock washer	Rosette de sécurité	Sicherungsblech	Arandela de seguridad		1
	12	750.1.160.1A	Dado	Nut	Ecrou	Mutter	Tuerca		1
	13	716.1.073.2A	Distanziale	Spacer	Entretoise	Distanzstück	Distancial		1
	14	882.1.003.1A	Anello elastico di arresto	Snap ring	Bague élastique d'arrêt	Feststellsprengring	Anillo elástico de bloqueo		1
	15	255.1.023.3A	Puleggia distribuzione Z=20	Timing belt roller Z=20	Poulie de distribution Z=20	Steuerriemenscheibe Z=20	Polea distribución Z=20		2
	16	856.1.062.2A	Rosetta di divisione pulegge	Belt roller separating washer	Rosette de division poulies	Unterlegscheibe	Arandela de separación poleas		1
	17	716.1.099.1A	Distanziale	Spacer	Entretoise	Distanzstück	Distancial		1
	18	703.5.006.2A	Ghiera elastic-stop	Elastic-stop ring nut	Embout élastique stop	Stop-Elastiknutmutter	Tuerca de seguridad		1
	19	737.4.024.2A	Cinghia dentata comando distribuzione	Timing drive toothed belt	Courroie dentée commande distribution	Zahnriemen der Ventilsteuerung	Correa dentada mando distribución		2
	20	758.1.048.1A	Passacavo	Fairlead	Passe-câble	Kabeldurchführung	Pasa-cable		1
	21	713.1.907.1A	Distanziale	Spacer	Entretoise	Distanzstück	Distancial		1
	22	771.1.376.1A	Vite	Screw	Vis	Schraube	Tornillo		1

N° CATALOGO: 915.1.296.2A
EMESSO: 01 - 11
CATALOGUE No: 915.1.296.2A
ISSUED: 01 - 11
Nr. CATALOGUE: 915.1.296.2A
IMPRIMEE: 01 - 11
KATALOG Nr: 915.1.296.2A
HERAUSGEGEBEN: 01 - 11
N° CATALOGO: 915.1.296.2A
IMPRIMIDA: 01 - 11

TAVOLA
DRAWING
TABLE
BILD
TABLA

009

Filtri e pompa olio | Filters and oil pump | Filtres et pompe a huile | Ölfilter Und -pumpe | Filtros y bomba de aceite

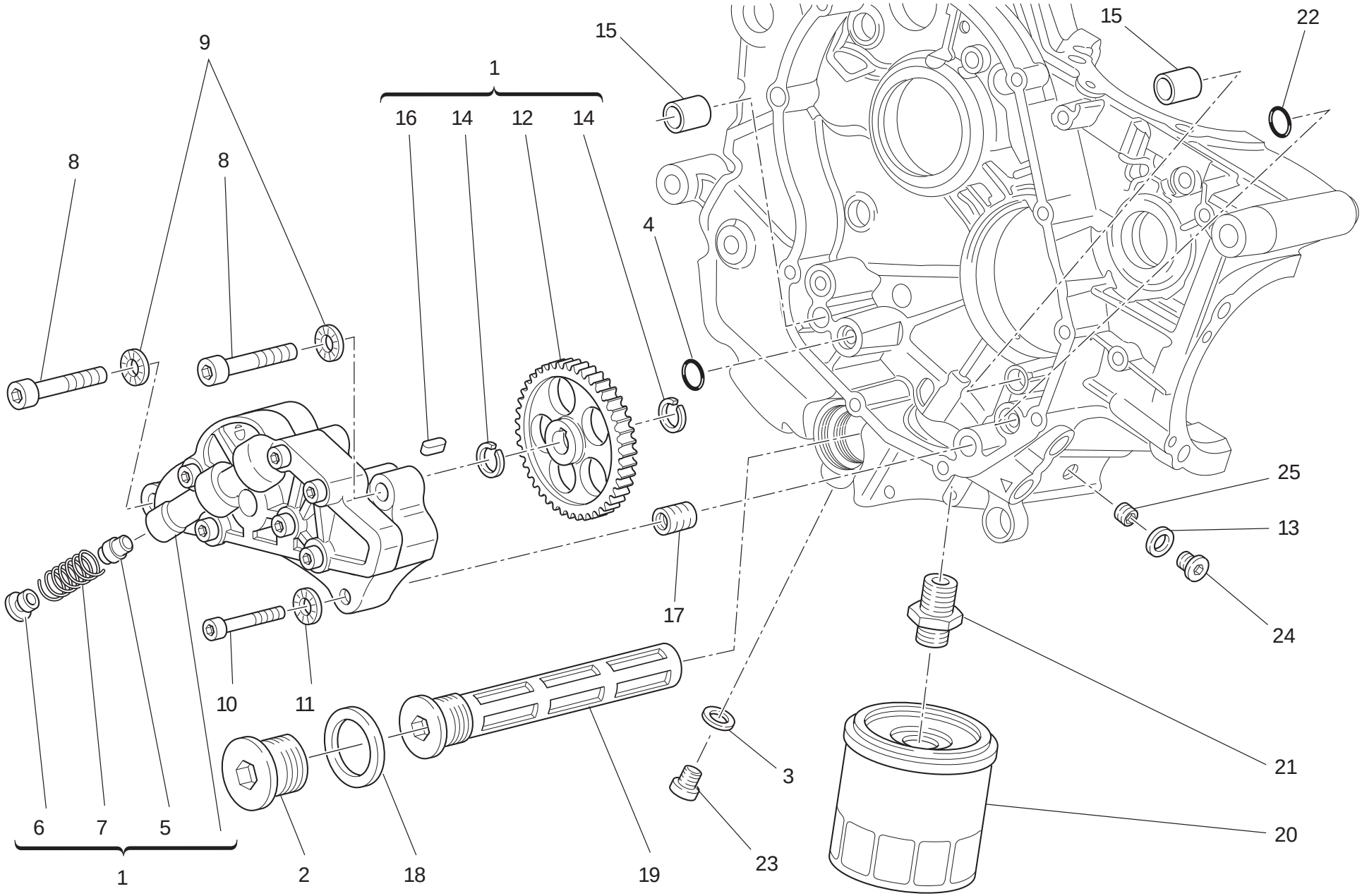

TAVOLA DRAWING TABLE BILD TABLA 009

Filtri e pompa olio | Filters and oil pump | Filtres et pompe a huile | Ölfilter Und -pumpe | Filtros y bomba de aceite

NOTE NOTES NOTES MARKE NOTAS	POS. NO. N. INDEX POS.	N.CODICE CODE NO. Nr. CODE ATRIKEL Nr. CODICO Nr.	DENOMINAZIONE	DESCRIPTION	DESIGNATION	BEZEICHNUNG	DENOMINACION	VALIDITA' VALIDITY VALIDITE GÜLTIG VALIDEZ	Q.TA' Q.TY Q.TE M.GE C.AD
	1	174.Z.001.1A	Pompa olio completa	Complete oil pump	Pompe à huile complète	Komplette Ölpumpe	Bomba aceite completa		1
	2	873.1.037.1A	Tappo	Cap	Bouchon	Verschluß	Tapón		1
	3	852.1.120.1A	Guarnizione alluminio	Aluminium gasket	Garniture aluminium	Aluminium-Dichtung	Junta aluminio		1
	4	886.4.037.1A	Anello OR	O-Ring	Bague d'étanchéité	O-Ring	Anillo OR		1
	5	593.1.018.1A	Valvola by-pass	Bypass valve	Soupape by-pass	By-pass Ventil	Válvula by-pass		1
	6	780.1.018.1A	Tappo by-pass	Bypass cap	Bouchon by-pass	By-pass-Verschluß	Tapón by-pass		1
	7	799.1.055.1A	Molla by-pass	Bypass spring	Ressort by-pass	By-Pass-Feder	Muelle by-pass		1
	8	771.5.129.8B	Vite	Screw	Vis	Schraube	Tornillo		2
	9	852.1.174.1A	Rosetta	Washer	Rosette	Unterlegscheibe	Arandela		2
	10	771.5.069.8B	Vite	Screw	Vis	Schraube	Tornillo		1
	11	852.1.172.1A	Rosetta	Washer	Rosette	Unterlegscheibe	Arandela		1
	12	174.1.038.1A	Ingranaggio comando pompa	Pump drive gear	Engrenage commande pompe	Pumpensteuerrad	Engranaje mando bomba		1
	13	852.1.195.1A	Rosetta	Washer	Rosette	Unterlegscheibe	Arandela		1
	14	884.5.039.1A	Anello seeger	Circlip	Circlip	Seegerring	Anillo seeger		2
	15	0759.49.280	Boccola di riferimento	Locating bush	Douille de référence	Bezugsbuchse	Centrador		2
	16	680.1.001.1B	Linguetta	Woodruff key	Languette	Federkeil	Chaveta		1
	17	0670.49.310	Boccola riduzione	Reduction bush	Douille de réduction	Reduzierbuchse	Casquillo reducción		1
	18	852.5.005.1A	Guarnizione sp.1,5	Gasket th.1,5	Garniture ép.1,5	Dichtung stärke 1,5	Junta esp.1,5		1
	19	894.2.009.1A	Filtro olio	Oil filter	Filtre à huile	Ölfilter	Filtro aceite		1
	20	444.4.017.1A	Cartuccia olio	Oil filter cartridge	Cartouche à huile	Ölfiltereinsatz	Cartucho aceite		1
	21	815.1.028.1A	Nipplo	Nipple	Nipple	Nippel	Niple		1
	22	886.4.132.1A	Guarnizione OR	O-ring	Joint d'étanchéité	Dichtung OR	Junta OR		1
	23	779.1.198.2A	Tappo	Cap	Bouchon	Verschluß	Tapón		1
	24	779.1.162.2A	Tappo	Cap	Bouchon	Verschluß	Tapón		1
	25	778.4.004.1A	Grano filettato	Threaded dowel	Vis sans tête filetée	Gewindestift	Tapón		1

TAVOLA
DRAWING
TABLE
BILD
TABLA

010

Coppia semicarters | Crankcase halves | Paire de demi-carters | Paar Gehäusehälften | Par semicárteres

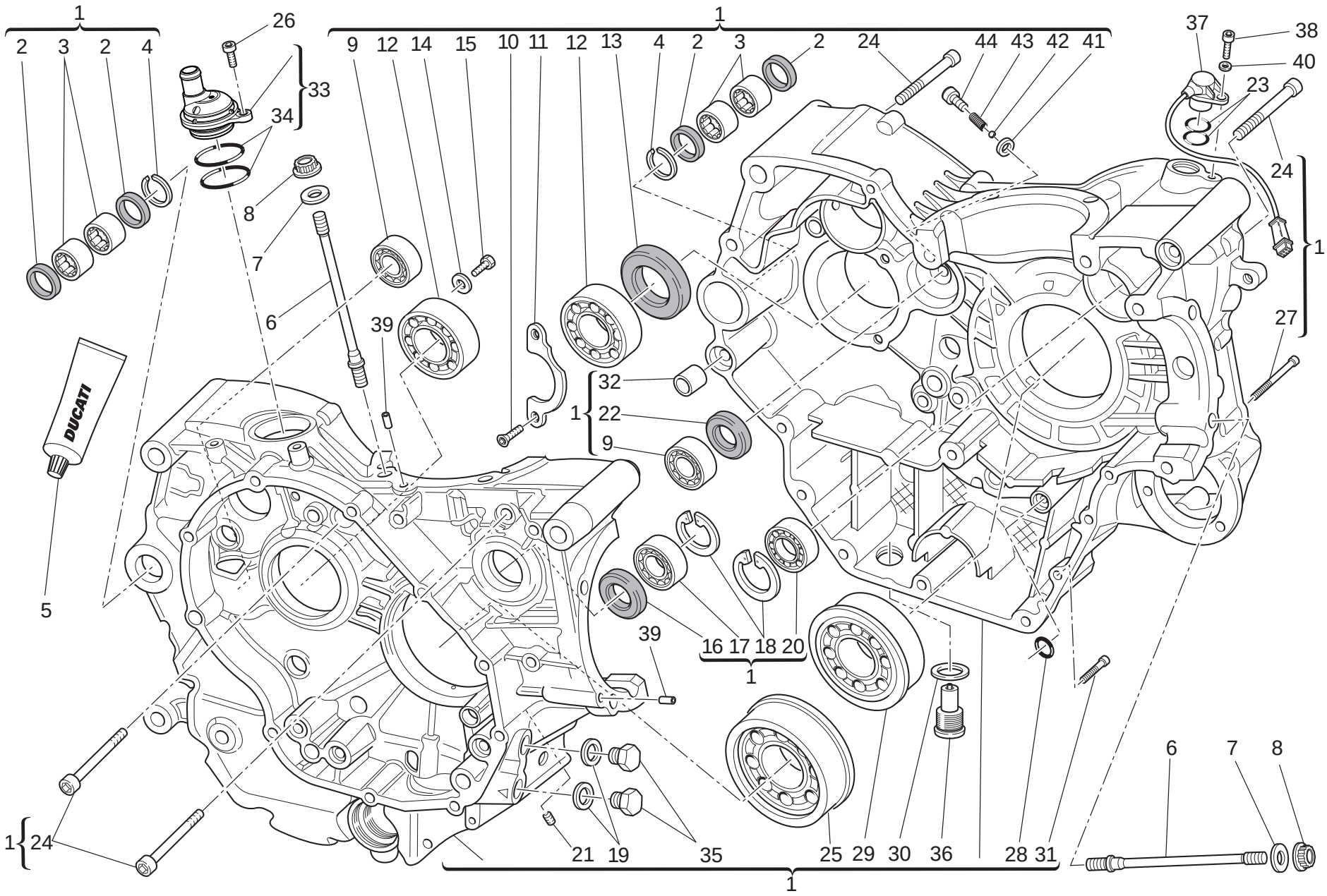

TAVOLA DRAWING TABLE BILD TABLA 010

Coppia semicarters | Crankcase halves | Paire de demi-carters | Paar Gehäusehälften | Par semicárteres

NOTE NOTES NOTES MARKE NOTAS	POS. NO. N. INDEX POS.	N.CODICE CODE NO. Nr. CODE ATRIKEL Nr. CODICO Nr.	DENOMINAZIONE	DESCRIPTION	DESIGNATION	BEZEICHNUNG	DENOMINACION	VALIDITA' VALIDITY VALIDITE GÜLTIG VALIDEZ	Q.TA' Q.TY Q.TE M.GE C.AD
	1	225.2.255.1D	Coppia semicarter completi	Complete half-crankcases pair	Paire demi-carters complets	Gehäusehälftenpaar komplett	Par semi-carter completos		1
	2	0755.49.265	Anello di tenuta	Seal ring	Bague d'étanchéité	Dichtring	Anillo de retén		4
	3	76400.0004	Astuccio a rullini	Needle bearing	Roulement à rouleaux	Nadellager	Cojinete de agujas		4
	4	884.4.053.1A	Anello elastico	Snap ring	Bague élastique	Sprengring	Seager		2
	5	94247.0014	Guarnizione liquida	Fluid sealant	Colle liquide pour joint	Flüssige Dichtung	Sellador junta líquida		1
	6	766.1.067.1B	Prigioniero fissaggio cilindro testa	Stud bolt for fastening head cylinder	Goujon de fixation cylindre culasse	Stiftschraube für Zylinderkopfbefestigung	Tornillo sin fin fijación cilindro culata		8
	7	856.1.064.2A	Rondella speciale	Special washer	Rondelle spéciale	Spezial-Unterlegscheibe	Arandela especial		8
	8	748.1.050.1A	Dado	Nut	Ecrou	Mutter	Tuerca		8
	9	702.4.040.1A	Cuscinetto	Bearing	Roulement	Lager	Cojinete		2
	10	72094.1616	Vite	Screw	Vis	Schraube	Tornillo		2
	11	0367.49.275	Piastrina di fermo	Keep plate	Plaquette d'arrêt	Feststellplatte	Placa de bloqueo		1
	12	75120.2567	Cuscinetto	Bearing	Roulement	Lager	Cojinete		2
	13	0660.49.268	Anello di tenuta	Seal ring	Bague d'étanchéité	Dichtring	Anillo de retén		1
	14	713.1.140.1A	Distanziale	Spacer	Entretoise	Distanzstück	Distancial		2
	15	770.5.250.8B	Vite	Screw	Vis	Schraube	Tornillo		2
	16	930.4.123.1A	Anello di tenuta	Seal ring	Bague d'étanchéité	Dichtring	Anillo de retén		1
	17	75794.1542	Cuscinetto	Bearing	Roulement	Lager	Cojinete		1
	18	73503.3380	Anello seeger	Circlip	Circlip	Seegerring	Anillo seeger		2
	19	787.1.011.1A	Guarnizione alluminio sp.2	Aluminium gasket th.2	Garniture aluminium ép.2	Aluminium-Dichtung stärke 2	Junta aluminio esp.2		2
	20	702.5.008.1A	Cuscinetto	Bearing	Roulement	Lager	Cojinete		1
	21	779.5.062.1A	Grano filettato	Threaded dowel	Vis sans tête filetée	Gewindestift	Tapón		1
	22	930.4.093.1A	Anello di tenuta	Seal ring	Bague d'étanchéité	Dichtring	Anillo de retén		1
	23	886.4.033.1A	Guarnizione OR	O-ring	Joint d'étanchéité	Dichtung OR	Junta OR		2
	24	771.5.136.8B	Vite	Screw	Vis	Schraube	Tornillo		7
	25	702.4.093.1A	Cuscinetto	Bearing	Roulement	Lager	Cojinete		1

TAVOLA
DRAWING
TABLE
BILD
TABLA

010

Coppia semicarters | Crankcase halves | Paire de demi-carters | Paar Gehäusehälften | Par semicárteres

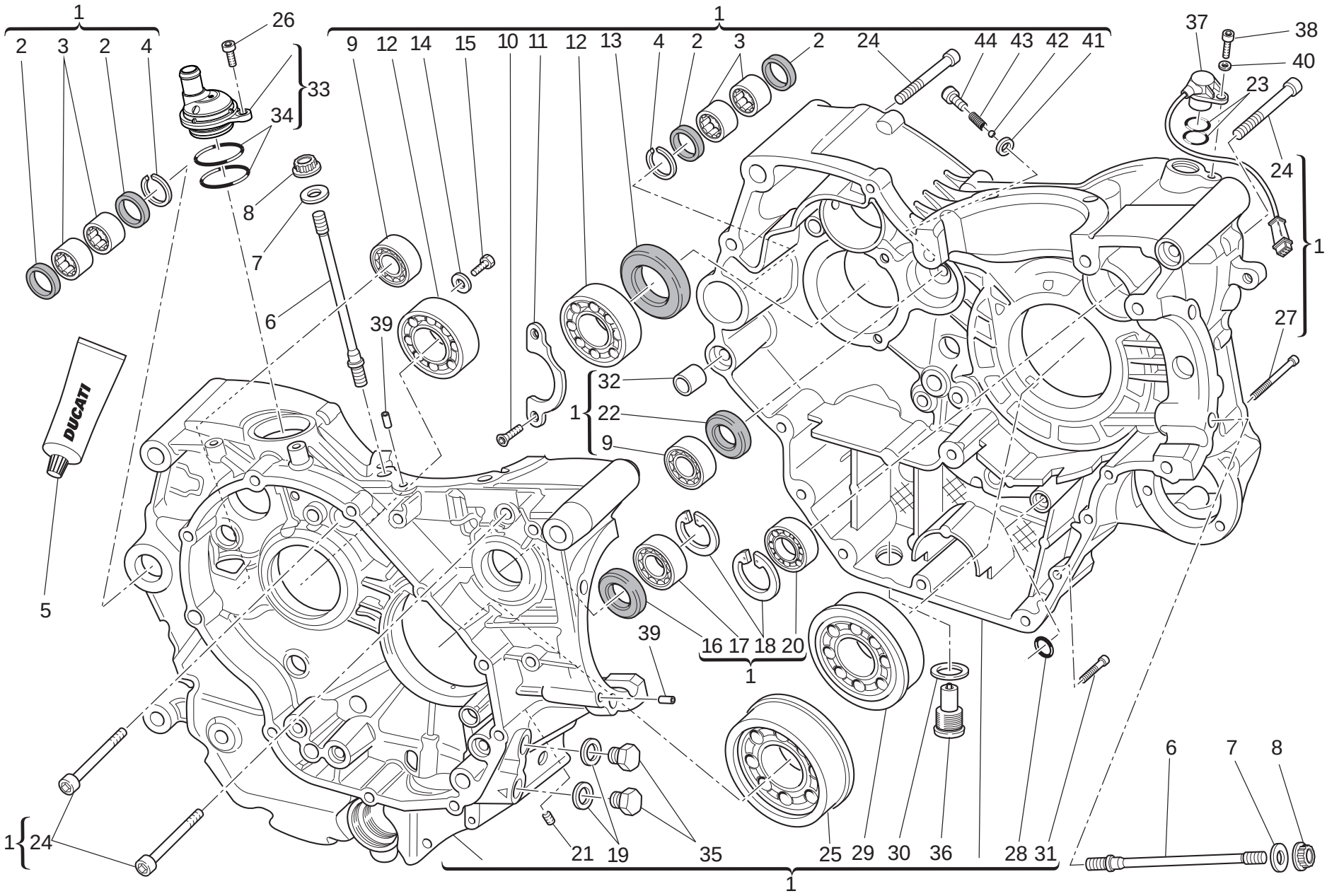

TAVOLA DRAWING TABLE BILD TABLA 010

Coppia semicarters | Crankcase halves | Paire de demi-carters | Paar Gehäusehälften | Par semicárteres

NOTE NOTES NOTES MARKE NOTAS	POS. NO. N. INDEX POS.	N.CODICE CODE NO. Nr. CODE ATRIKEL Nr. CODICO Nr.	DENOMINAZIONE	DESCRIPTION	DESIGNATION	BEZEICHNUNG	DENOMINACION	VALIDITA' VALIDITY VALIDITE GÜLTIG VALIDEZ	Q.TA' Q.TY Q.TE M.GE C.AD
	26	771.5.065.8B	Vite	Screw	Vis	Schraube	Tornillo		1
	27	771.5.080.8B	Vite	Screw	Vis	Schraube	Tornillo		1
	28	886.4.132.1A	Guarnizione OR	O-ring	Joint d'étanchéité	Dichtung OR	Junta OR		1
	29	702.4.092.1A	Cuscinetto	Bearing	Roulement	Lager	Cojinete		1
	30	852.5.042.1A	Guarnizione in rame sp. 1,5	Copper gasket sp. 1,5	Garniture en cuivre sp. 1,5	Kupferdichtung sp. 1,5	Junta de cobre sp. 1,5		1
	31	771.5.072.8B	Vite	Screw	Vis	Schraube	Tornillo		5
	32	711.1.095.1A	Boccola	Bush	Douille	Buchse	Casquillo		2
	33	593.2.047.1A	Valvola di sfiato	Breather valve	Soupape de décharge	Entlüftungsventil	Válvula respiradero		1
	34	463.2.022.2A	Anello OR	O-Ring	Bague d'étanchéité	O-Ring	Anillo OR		2
	35	780.1.037.1A	Tappo	Cap	Bouchon	Verschluß	Tapón		2
	36	893.2.006.2A	Tappo	Cap	Bouchon	Verschluß	Tapón		1
	37	552.4.132.1B	Sensore giri/fase	Rpm/timing sensor	Capteur de régime/phase	Drehzahl-/Steuerzeitensensor	Sensor de revoluciones/fase		1
	38	771.5.066.8B	Vite	Screw	Vis	Schraube	Tornillo		1
	39	711.1.128.1A	Boccola	Bush	Douille	Buchse	Casquillo		2
	40	853.1.003.1A	Rosetta elastica	Spring washer	Rosette élastique	Federscheibe	Arandela de presión		1
	41	852.5.023.1A	Guarnizione	Gasket	Garniture	Dichtung	Junta		1
	42	847.4.006.1A	Sfera	Ball	Bille	Kugel	Esfera		1
	43	799.4.012.1A	Molla	Spring	Ressort	Feder	Muelle		1
	44	771.1.370.1A	Vite speciale	Special screw	Vis spéciale	Spezialschraube	Tornillo especial		1

TAVOLA
DRAWING
TABLE
BILD
TABLA

011

Coperchio alternatore

Alternator-side crankcase cover

Couvercle d'alternateur

Lichtmaschinendeckel

Tapa alternador

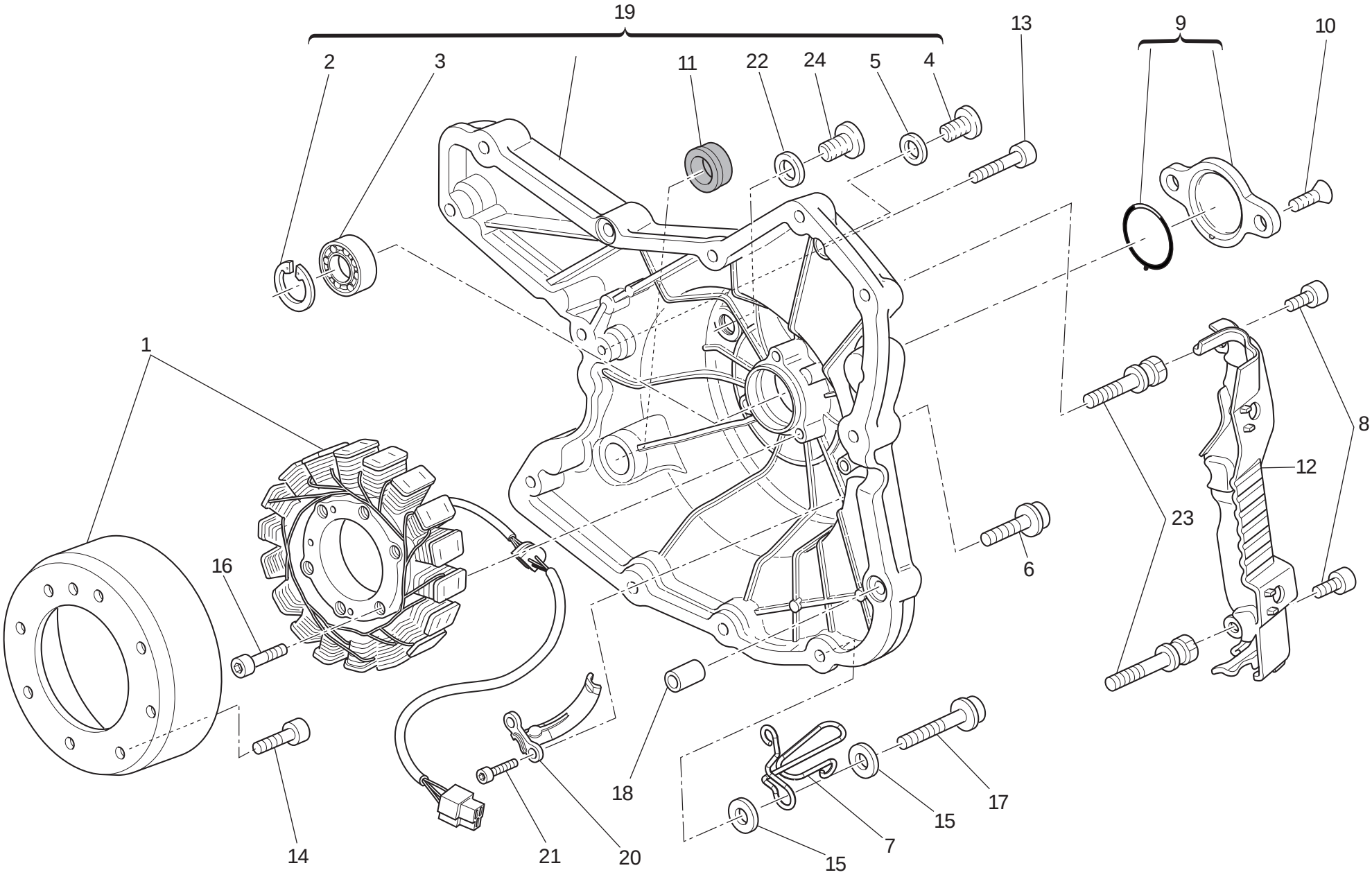

TAVOLA DRAWING TABLE BILD TABLA 011

Coperchio alternatore | Alternator-side crankcase cover | Couvercle d'alternateur | Lichtmaschinendeckel | Tapa alternador

NOTE NOTES NOTES MARKE NOTAS	POS. NO. N. INDEX POS.	N.CODICE CODE NO. Nr. CODE ATRIKEL Nr. CODICO Nr.	DENOMINAZIONE	DESCRIPTION	DESIGNATION	BEZEICHNUNG	DENOMINACION	VALIDITA' VALIDITY VALIDITE GÜLTIG VALIDEZ	Q.TA' Q.TY Q.TE M.GE C.AD
	1	264.4.022.1A	Alternatore "KOKUSAN"	Generator "KOKUSAN"	Alternateur "KOKUSAN"	Drehstromgenerator "KOKUSAN"	Alternador "KOKUSAN"		1
	2	73503.3380	Anello seeger	Circlip	Circlip	Seegerring	Anillo seeger		1
	3	702.5.008.1A	Cuscinetto	Bearing	Roulement	Lager	Cojinete		1
	4	779.1.026.2A	Vite	Screw	Vis	Schraube	Tornillo		1
	5	852.5.026.1A	Guarnizione alluminio sp.1,5	Aluminium gasket th.1,5	Garniture aluminium ép.1,5	Aluminium-Dichtung stärke 1,5	Junta aluminio esp.1,5		1
	6	771.4.069.7C	Vite	Screw	Vis	Schraube	Tornillo		8
	7	881.1.063.1A	Passatubo	Hose guide	Passe-tube	Leitungsführung	Pasatubo		1
	8	771.5.038.8B	Vite	Screw	Vis	Schraube	Tornillo		2
	9	699.2.453.1A	Kit coperchietto	Cover kit	Kit carter	Set deckelchen	Kit tapa		1
	10	777.5.049.8C	Vite	Screw	Vis	Schraube	Tornillo		2
	11	93783.1524	Anello di tenuta	Seal ring	Bague d'étanchéité	Dichtring	Anillo de retén		1
	12	758.1.047.1C	Coperchietto	Cover	Carter	Deckelchen	Tapa		1
	13	771.4.067.7C	Vite	Screw	Vis	Schraube	Tornillo		2
	14	779.4.075.1A	Vite	Screw	Vis	Schraube	Tornillo		8
	15	852.1.176.1A	Rosetta	Washer	Rosette	Unterlegscheibe	Arandela		2
	16	771.5.073.8B	Vite	Screw	Vis	Schraube	Tornillo		3
	17	771.4.071.7C	Vite	Screw	Vis	Schraube	Tornillo		2
	18	711.1.160.1A	Boccola di riferimento	Locating bush	Douille de référence	Bezugsbuchse	Centrador		2
	19	242.2.102.2CD	Coperchio alternatore	Generator cover	Couvercle alternateur	Deckel des Drehstromgenerators	Tapa alternador		1
	20	830.1.284.1A	Staffa	Bracket	Bride	Bügel	Soporte		1
	21	771.5.040.8B	Vite	Screw	Vis	Schraube	Tornillo		2
	22	852.1.120.1A	Guarnizione alluminio	Aluminium gasket	Garniture aluminium	Aluminium-Dichtung	Junta aluminio		1
	23	779.1.631.1A	Vite speciale	Special screw	Vis spéciale	Spezialschraube	Tornillo especial		2
	24	779.1.198.2A	Tappo	Cap	Bouchon	Verschluß	Tapón		1

TAVOLA
DRAWING
TABLE
BILD
TABLA

012

Avviamento elettrico e accensione

Electric starting and ignition

Démarrage électrique et allumage

Elektrischer Anlasser Und Zündung

Arranque eléctrico y encendido

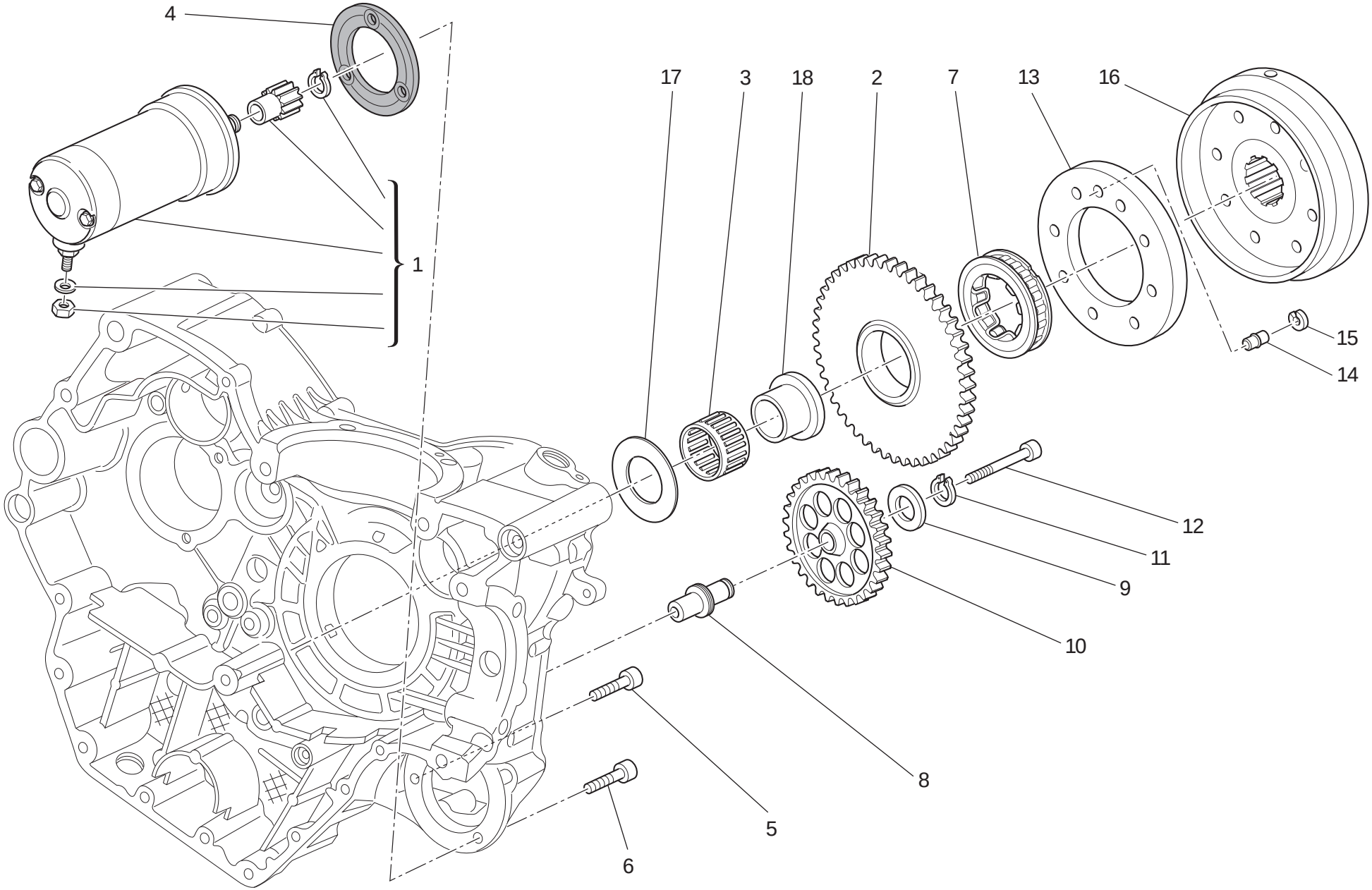

TAVOLA / DRAWING / TABLE / BILD / TABLA **012**

Avviamento elettrico e accensione | Electric starting and ignition | Démarrage électrique et allumage | Elektrischer Anlasser Und Zündung | Arranque eléctrico y encendido

NOTE / NOTES / NOTES / MARKE / NOTAS	POS. / NO. / N. / INDEX / POS.	N.CODICE / CODE NO. / Nr. CODE / ATRIKEL Nr. / CODICO Nr.	DENOMINAZIONE	DESCRIPTION	DESIGNATION	BEZEICHNUNG	DENOMINACION	VALIDITA' / VALIDITY / VALIDITE / GÜLTIG / VALIDEZ	Q.TA' / Q.TY / Q.TE / M.GE / C.AD
	1	270.4.011.4A	Motorino avviamento	Starter motor	Démarreur	Anlaßmotor	Motor de arranque	d.m.m.022283	1
	2	173.Z.001.1A	Ingranaggio condotto avviamento elettrico	Electric starter driven gear	Engrenage entraîné démarrage électrique	Angetriebenes Zahnrad für elektrischen Anlaß	Engranaje conducido arranque eléctronico		1
	3	701.4.003.1A	Gabbia a rullini	Needle bearing	Boîte à aiguilles	Nadelkäfig	Jaula de rodillos		1
	4	788.1.054.2A	Guarnizione motorino	Starter motor gasket	Garniture démarreur	Anlaßmotordichtung	Junta motor		1
	5	771.1.026.3A	Vite	Screw	Vis	Schraube	Tornillo		2
	6	771.1.051.8B	Vite	Screw	Vis	Schraube	Tornillo		1
	7	701.4.024.1A	Ruota libera	Starter clutch	Roue libre	Freilauf	Rueda libre		1
	8	821.1.257.1B	Perno ingranaggio intermedio	Intermediate gear pin	Axe engrenage intermédiaire	Zahnradzwischenstift	Perno engranaje intermedio		1
	9	856.1.071.1A	Rosetta	Washer	Rosette	Unterlegscheibe	Arandela		1
	10	176.Z.001.1A	Gruppetto ingranaggio intermedio	Intermediate gear assembly	Groupe engrenage intermédiaire	Zwischenzahnrädersatz	Grupo engranaje intermedio		1
	11	73500.1440	Anello seeger	Circlip	Circlip	Seegerring	Anillo seeger		1
	12	771.5.078.8B	Vite	Screw	Vis	Schraube	Tornillo		1
	13	160.1.057.1A	Flangia	Flange	Bride	Flansch	Brida		1
	14	863.1.002.1A	Perno di riferimento	Locating pin	Axe de référence	Bezugsbolzen	Perno de referencia		1
	15	882.1.012.1A	Anello di fermo	Check ring	Bague d'arrêt	Sicherungsring	Anillo de bloqueo		1
	16	276.1.025.1C	Volano per accensione	Ignition flywheel	Volant pour allumage	Zündungsschwungrad	Volante para encendido		1
	17	0619.50.065	Rosetta	Washer	Rosette	Unterlegscheibe	Arandela		1
	18	881.1.010.1C	Anello interno	Inner ring	Bague interne	Innenliegender Ring	Anillo interior		1

TAVOLA
DRAWING
TABLE
BILD
TABLA
013

Testa : distribuzione | Cylinder head : timing system | Culasse : distribution | Zylinderkopf: Ventilsteuerung | Culata: distribución

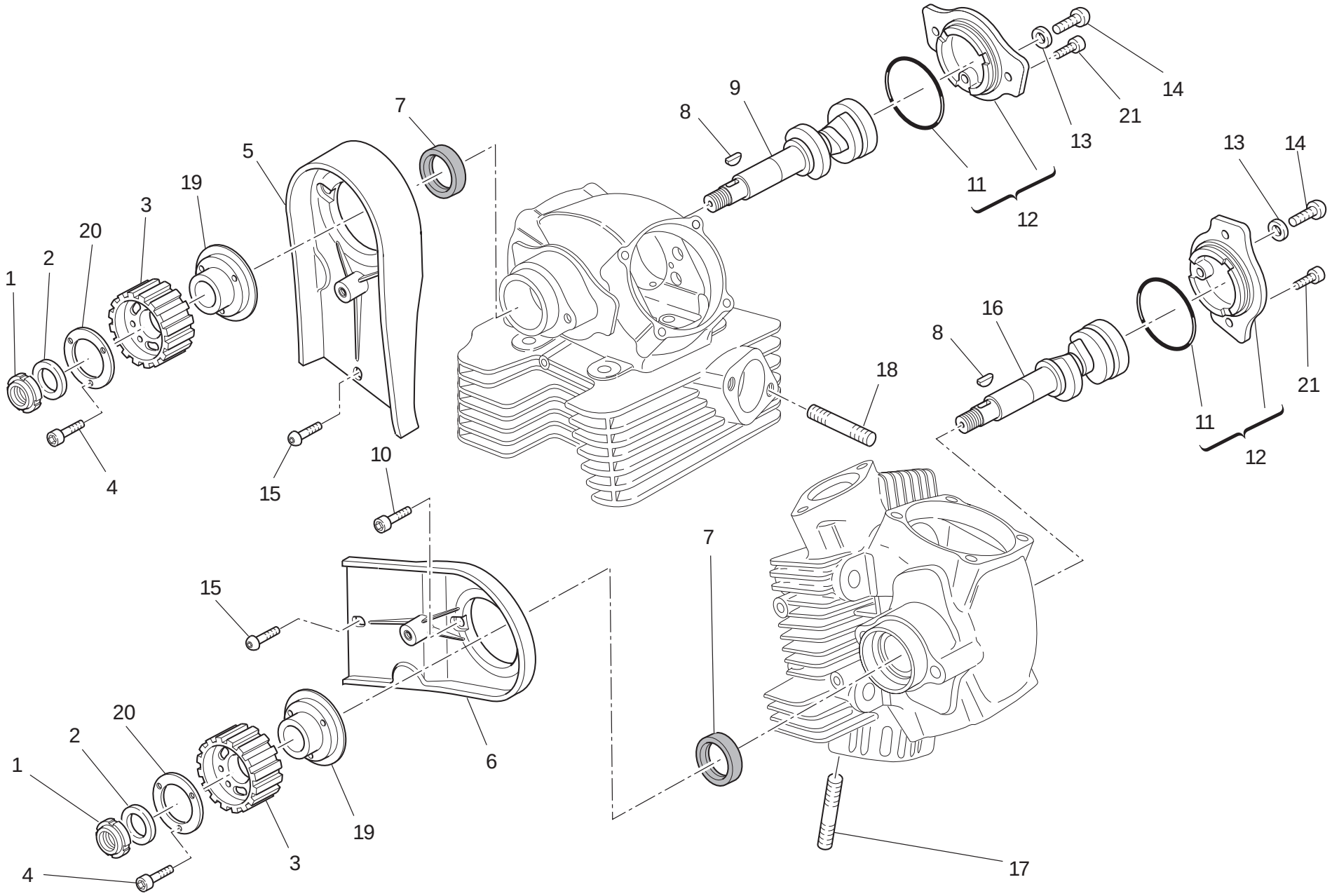

TAVOLA DRAWING TABLE BILD TABLA 013

Testa : distribuzione | Cylinder head : timing system | Culasse : distribution | Zylinderkopf: Ventilsteuerung | Culata: distribución

NOTE NOTES NOTES MARKE NOTAS	POS. NO. N. INDEX POS.	N.CODICE CODE NO. Nr. CODE ATRIKEL Nr. CODICO Nr.	DENOMINAZIONE	DESCRIPTION	DESIGNATION	BEZEICHNUNG	DENOMINACION	VALIDITA' VALIDITY VALIDITE GÜLTIG VALIDEZ	Q.TA' Q.TY Q.TE M.GE C.AD
	1	703.5.006.2A	Ghiera elastic-stop	Elastic-stop ring nut	Embout élastique stop	Stop-Elastiknutmutter	Tuerca de seguridad		2
	2	852.1.173.1A	Rosetta	Washer	Rosette	Unterlegscheibe	Arandela		2
	3	255.1.024.3A	Puleggia distribuzione	Timing belt roller	Poulie de distribution	Steuerriemenscheibe	Polea distribución		2
	4	779.5.030.2A	Vite	Screw	Vis	Schraube	Tornillo		6
	5	245.1.081.2A	Coperchio interno cinghia verticale	Vertical belt inner cover	Couvercle interne courroie verticale	Innerer Deckel des senkrechten Riemens	Tapa interior correa vertical		1
	6	245.1.082.2A	Coperchio interno cinghia orizzontale	Horizontal belt inner cover	Couvercle interne courroie horizontale	Innerer Deckel des horizontalen Riemens	Tapa interior correa horizontal		1
	7	930.4.061.1A	Anello di tenuta	Seal ring	Bague d'étanchéité	Dichtring	Anillo de retén		2
	8	680.1.013.1A	Linguetta	Woodruff key	Languette	Federkeil	Chaveta		2
	9	148.1.319.1A	Albero distribuzione testa verticale	Vertical head camshaft	Arbre distribution culasse vertical	Verteilerwelle senkrechter Zylinderkopf	Arbol distribución culata vertical		1
	10	771.5.066.8B	Vite	Screw	Vis	Schraube	Tornillo		4
	11	886.4.060.2A	Guarnizione OR	O-ring	Joint d'étanchéité	Dichtung OR	Junta OR		2
	12	235.2.030.1BC	Cappellotto laterale	Side cap	Flasque-palier latéral	Seitliche Abdeckung	Sombrerete lateral		2
	13	852.1.197.1A	Guarnizione alluminio	Aluminium gasket	Garniture aluminium	Aluminium-Dichtung	Junta aluminio		2
	14	775.1.036.1A	Vite	Screw	Vis	Schraube	Tornillo		2
	15	775.5.021.1A	Vite	Screw	Vis	Schraube	Tornillo		2
	16	148.1.318.1A	Albero distribuzione testa orizzontale	Horizontal head camshaft	Arbre distribution culasse horizontal	Verteilerwelle waagrechter Zylinderkopf	Arbol distribución culata horizontal		1
	17	766.4.017.2A	Prigioniero	Stud bolt	Goujon	Stiftschraube	Tornillo sin fin		4
	18	766.4.018.1A	Prigioniero	Stud bolt	Goujon	Stiftschraube	Tornillo sin fin		4
	19	160.1.105.1A	Flangia	Flange	Bride	Flansch	Brida		2
	20	856.1.074.2A	Rondella speciale	Special washer	Rondelle spéciale	Spezial-Unterlegscheibe	Arandela especial		2
	21	771.1.049.1A	Vite	Screw	Vis	Schraube	Tornillo		4

TAVOLA
DRAWING
TABLE
BILD
TABLA

014

Testa verticale | Vertical cylinder head | Culasse verticale | Senkrechter Zylinderkopf | Culata vertical

1 Registro bilanc. apertura Adjustment Réglage Ventilkäppchen	2 Registro bilanc. chiusura Adjustment Réglage Ventilkäppchen
840.1.031.1A - 1,8	840.1.041.2B - 2,2
840.1.032.1A - 1,85	840.1.042.2B - 2,25
840.1.033.1A - 1,9	840.1.043.2B - 2,3
840.1.034.1A - 1,95	840.1.044.2B - 2,35
840.1.001.1A - 2,0	840.1.045.2B - 2,4
840.1.002.1A - 2,05	840.1.046.2B - 2,45
840.1.003.1A - 2,1	840.1.047.2B - 2,5
840.1.004.1A - 2,15	840.1.048.2B - 2,55
840.1.005.1A - 2,2	840.1.049.2B - 2,6
840.1.006.1A - 2,25	840.1.050.2B - 2,65
840.1.007.1A - 2,3	840.1.051.2B - 2,7
840.1.008.1A - 2,35	840.1.052.2B - 2,75
840.1.009.1A - 2,4	840.1.053.2B - 2,8
840.1.010.1A - 2,45	840.1.054.2B - 2,85
840.1.011.1A - 2,5	840.1.055.2B - 2,9
840.1.012.1A - 2,55	840.1.056.2B - 2,95
840.1.013.1A - 2,6	840.1.057.2B - 3,0
840.1.014.1A - 2,65	840.1.058.2B - 3,05
840.1.015.1A - 2,7	840.1.059.2B - 3,1
840.1.016.1A - 2,75	840.1.060.2B - 3,15
840.1.017.1A - 2,8	840.1.061.2B - 3,2
840.1.018.1A - 2,85	840.1.062.2B - 3,25
840.1.019.1A - 2,9	840.1.063.2B - 3,3
840.1.020.1A - 2,95	840.1.064.2B - 3,35
840.1.021.1A - 3,0	840.1.065.2B - 3,4
840.1.022.1A - 3,05	840.1.066.2B - 3,45
840.1.023.1A - 3,1	840.1.067.2B - 3,5
840.1.024.1A - 3,15	840.1.068.2B - 3,55
840.1.025.1A - 3,2	840.1.069.2B - 3,6
840.1.026.1A - 3,25	840.1.070.2B - 3,65
840.1.027.1A - 3,3	840.1.071.2B - 3,7
840.1.028.1A - 3,35	840.1.072.2B - 3,75
840.1.029.1A - 3,4	840.1.073.2B - 3,8
840.1.030.1A - 3,45	840.1.074.2B - 3,85
	840.1.075.2B - 3,9
	840.1.076.2B - 3,95
	840.1.077.2B - 4,0
	840.1.078.2B - 4,05
	840.1.079.2B - 4,1
	840.1.080.2B - 4,15
	840.1.081.2B - 4,2
	840.1.082.2B - 4,25
	840.1.083.2B - 4,3
	840.1.084.2B - 4,35
	840.1.085.2B - 4,4
	840.1.086.2B - 4,45
	840.1.087.2B - 4,5

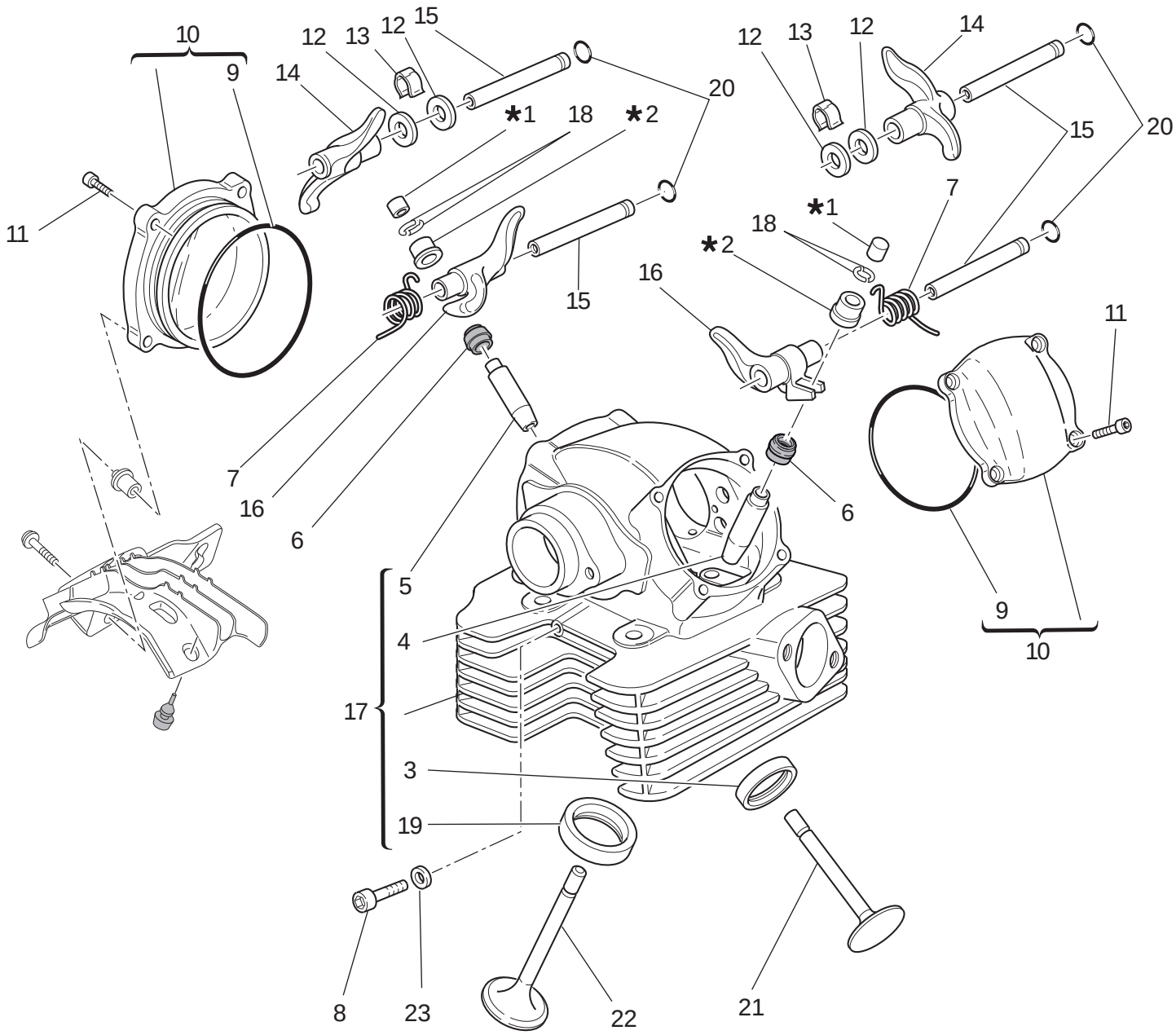

TAVOLA DRAWING TABLE BILD TABLA 014

Testa verticale | Vertical cylinder head | Culasse verticale | Senkrechter Zylinderkopf | Culata vertical

NOTE NOTES NOTES MARKE NOTAS	POS. NO. N. INDEX POS.	N.CODICE CODE NO. Nr. CODE ATRIKEL Nr. CODICO Nr.	DENOMINAZIONE	DESCRIPTION	DESIGNATION	BEZEICHNUNG	DENOMINACION	VALIDITA' VALIDITY VALIDITE GÜLTIG VALIDEZ	Q.TA' Q.TY Q.TE M.GE C.AD
	1	.....	Vedi tavola	See table	Voir planche	Siehe Tafel	Ver tabla		2
	2	.....	Vedi tavola	See table	Voir planche	Siehe Tafel	Ver tabla		2
	3	304.1091.1A	Sede valvola scarico	Exhaust valve seat	Siège soupape d'échappement	Sitz des Auslaßventils	Asiento válvula escape		1
	3	304.1091.1AB	Sede valvola scar. magg. 0,03	Oversize exhaust valve seat 0.03	Siège soupape échappement majoré 0,03	Um 0,03 überdimensionierter Sitz des Auslaßventils	Asiento válvula escape may. 0,03		1
	3	304.1091.1AC	Sede valvola scar. magg. 0,06	Oversize exhaust valve seat 0.06	Siège soupape échappement majoré 0,06	Um 0,06 überdimensionierter Sitz des Auslaßventils	Asiento válvula escape may. 0,06		1
	4	303.1041.1CA	Guidavalvola aspirazione magg. 0,03	Intake valve guide magg. 0,03	Guide-soupape d'aspiration magg. 0,03	Einlaßventilführung magg. 0,03	Guía-válvula de aspiración magg. 0,03		1
	4	303.1041.1CB	Guidavalvola aspirazione magg. 0,06	Intake valve guide magg. 0,06	Guide-soupape d'aspiration magg. 0,06	Einlaßventilführung magg. 0,06	Guía-válvula de aspiración magg. 0,06		1
	4	303.1041.1CC	Guidavalvola aspirazione magg. 0,09	Intake valve guide magg. 0,09	Guide-soupape d'aspiration magg. 0,09	Einlaßventilführung magg. 0,09	Guía-válvula de aspiración magg. 0,09		1
	5	303.1066.1AA	Guidavalvola scarico magg. 0,03	Exhaust valve guide magg. 0,03	Guide-soupape de décharge magg. 0,03	Auslaßventilführung magg. 0,03	Guía-válvula de escape magg. 0,03		1
	5	303.1066.1AB	Guidavalvola scarico magg. 0,06	Exhaust valve guide magg. 0,06	Guide-soupape de décharge magg. 0,06	Auslaßventilführung magg. 0,06	Guía-válvula de escape magg. 0,06		1
	5	303.1066.1AC	Guidavalvola scarico magg. 0,09	Exhaust valve guide magg. 0,09	Guide-soupape de décharge magg. 0,09	Auslaßventilführung magg. 0,09	Guía-válvula de escape magg. 0,09		1
	6	764.1087.1A	Gommino per valvola	Valve seal	Joint en caoutchouc pour soupape	Gummistück für Ventil	Reten de válvula		2
	7	799.1502.1A	Molla bilanciere chiusura	Closing rocker spring	Ressort culbuteur fermeture	Feder für Schließschlepphebel	Muelle balancín cierre		2
	8	779.1133.1A	Vite	Screw	Vis	Schraube	Tornillo		1
	9	886.4.138.1A	Guarnizione OR	O-ring	Joint d'étanchéité	Dichtung OR	Junta OR		2
	10	240.2.039.2A	Coperchio valvole	Valve cover	Couvercle soupapes	Ventildeckel	Tapa válvulas		2
	11	7715.066.8B	Vite	Screw	Vis	Schraube	Tornillo		6
	12	0647.70.010	Rosetta rasamento	Shim	Rosette de butée	Distanzscheibe	Arandela de espesoración		4

TAVOLA
DRAWING
TABLE
BILD
TABLA

014

Testa verticale | Vertical cylinder head | Culasse verticale | Senkrechter Zylinderkopf | Culata vertical

1 Registro bilanc. apertura Adjustment Réglage Ventilkäppchen	2 Registro bilanc. chiusura Adjustment Réglage Ventilkäppchen
840.1.031.1A - 1,8	840.1.041.2B - 2,2
840.1.032.1A - 1,85	840.1.042.2B - 2,25
840.1.033.1A - 1,9	840.1.043.2B - 2,3
840.1.034.1A - 1,95	840.1.044.2B - 2,35
840.1.001.1A - 2,0	840.1.045.2B - 2,4
840.1.002.1A - 2,05	840.1.046.2B - 2,45
840.1.003.1A - 2,1	840.1.047.2B - 2,5
840.1.004.1A - 2,15	840.1.048.2B - 2,55
840.1.005.1A - 2,2	840.1.049.2B - 2,6
840.1.006.1A - 2,25	840.1.050.2B - 2,65
840.1.007.1A - 2,3	840.1.051.2B - 2,7
840.1.008.1A - 2,35	840.1.052.2B - 2,75
840.1.009.1A - 2,4	840.1.053.2B - 2,8
840.1.010.1A - 2,45	840.1.054.2B - 2,85
840.1.011.1A - 2,5	840.1.055.2B - 2,9
840.1.012.1A - 2,55	840.1.056.2B - 2,95
840.1.013.1A - 2,6	840.1.057.2B - 3,0
840.1.014.1A - 2,65	840.1.058.2B - 3,05
840.1.015.1A - 2,7	840.1.059.2B - 3,1
840.1.016.1A - 2,75	840.1.060.2B - 3,15
840.1.017.1A - 2,8	840.1.061.2B - 3,2
840.1.018.1A - 2,85	840.1.062.2B - 3,25
840.1.019.1A - 2,9	840.1.063.2B - 3,3
840.1.020.1A - 2,95	840.1.064.2B - 3,35
840.1.021.1A - 3,0	840.1.065.2B - 3,4
840.1.022.1A - 3,05	840.1.066.2B - 3,45
840.1.023.1A - 3,1	840.1.067.2B - 3,5
840.1.024.1A - 3,15	840.1.068.2B - 3,55
840.1.025.1A - 3,2	840.1.069.2B - 3,6
840.1.026.1A - 3,25	840.1.070.2B - 3,65
840.1.027.1A - 3,3	840.1.071.2B - 3,7
840.1.028.1A - 3,35	840.1.072.2B - 3,75
840.1.029.1A - 3,4	840.1.073.2B - 3,8
840.1.030.1A - 3,45	840.1.074.2B - 3,85
	840.1.075.2B - 3,9
	840.1.076.2B - 3,95
	840.1.077.2B - 4,0
	840.1.078.2B - 4,05
	840.1.079.2B - 4,1
	840.1.080.2B - 4,15
	840.1.081.2B - 4,2
	840.1.082.2B - 4,25
	840.1.083.2B - 4,3
	840.1.084.2B - 4,35
	840.1.085.2B - 4,4
	840.1.086.2B - 4,45
	840.1.087.2B - 4,5

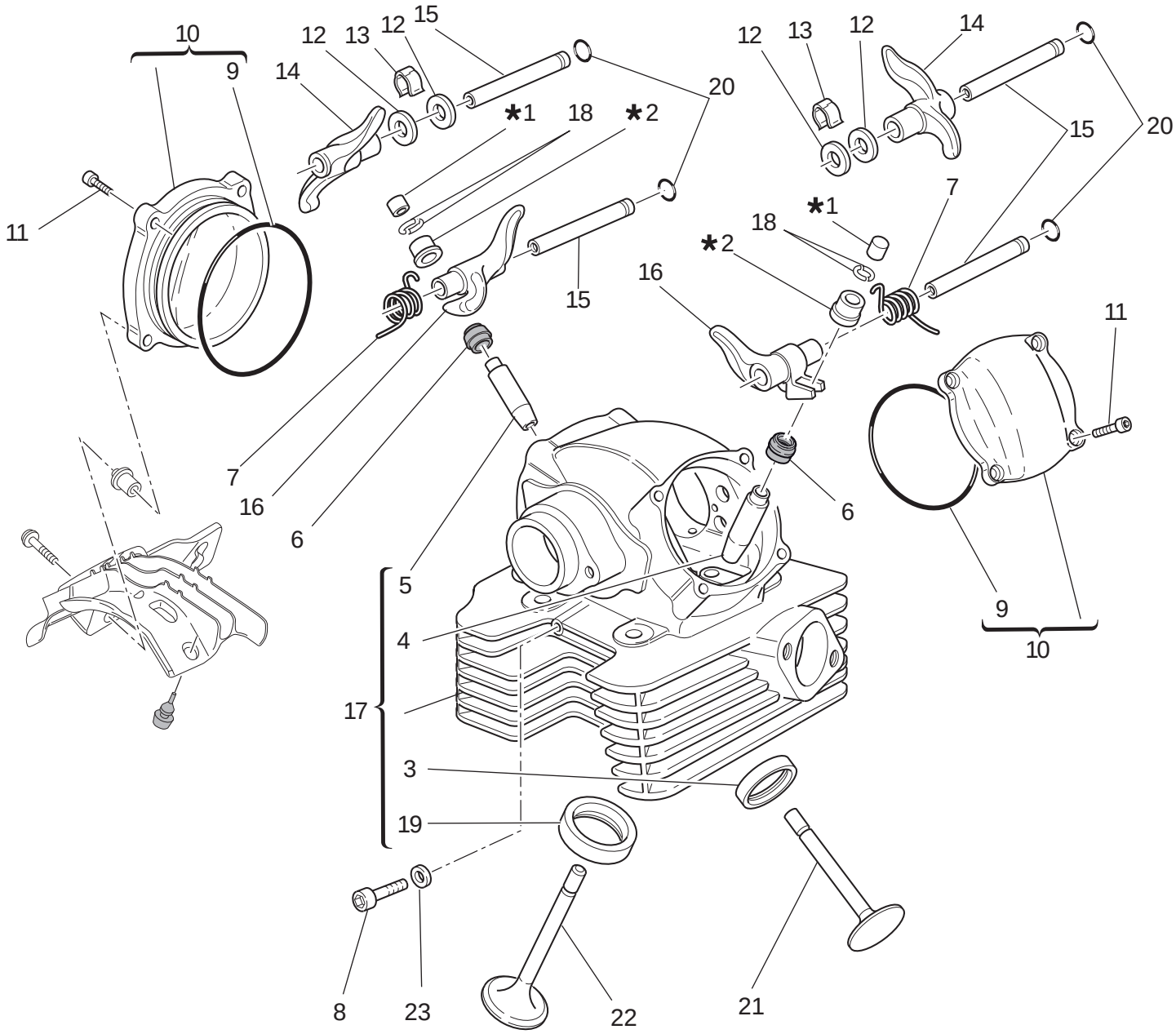

TAVOLA DRAWING TABLE BILD TABLA 014

Testa verticale | Vertical cylinder head | Culasse verticale | Senkrechter Zylinderkopf | Culata vertical

NOTE NOTES NOTES MARKE NOTAS	POS. NO. N. INDEX POS.	N.CODICE CODE NO. Nr. CODE ATRIKEL Nr. CODICO Nr.	DENOMINAZIONE	DESCRIPTION	DESIGNATION	BEZEICHNUNG	DENOMINACION	VALIDITA' VALIDITY VALIDITE GÜLTIG VALIDEZ	Q.TA' Q.TY Q.TE M.GE C.AD
	13	799.1.212.1A	Molletta	Spring	Ressort	Feder	Pasador		2
	14	208.Z.001.1A	Bilanciere apertura	Opening rocker	Culbuteur ouverture	Öffnungsschlepphebel	Balancín abertura		2
	15	821.Z.001.1A	Perno bilanciere	Rocker shaft	Axe culbuteur	Kipphebel-Federwelle	Eje balancín		4
	16	209.Z.001.1A	Bilanciere chiusura	Closing rocker	Culbuteur fermeture	Schliesskipphebel	Balancín de cierre		4
	17	301.2.287.1BA	Testa verticale completa	Complete vertical head	Culasse verticale complète	Senkrechter Zylinderkopf komplett	Culata vertical completa		1
	18	669.1.001.1E	Semianelli	Split rings	Demi-bagues	Halbringe	Semianillos		4
	19	304.1.090.1A	Sede valvola aspirazione	Intake valve seat	Siège soupape admission	Sitz des Einlaßventils	Asiento válvula aspiración		1
	19	304.1.090.1AB	Sede valvola asp. magg. 0,03	Oversize intake valve seat 0.03	Siège soupape admission majorée 0,03	Um 0,03 überdimensionierter Sitz des Einlaßventils	Asiento válvula aspiración may. 0,03		1
	19	304.1.090.1AC	Sede valvola asp. magg. 0,06	Oversize intake valve seat 0.06	Siège soupape admission majoré 0,06	Um 0,06 überdimensionierter Sitz des Einlaßventils	Asiento válvula aspiración may. 0,06		1
	20	886.4.140.1A	Guarnizione OR	O-ring	Joint d'étanchéité	Dichtung OR	Junta OR		4
	21	211.1.075.2C	Valvola scarico	Exhaust valve	Soupape d'échappement	Auslaßventil	Válvula de escape		1
	22	210.1.075.2B	Valvola aspirazione	Intake valve	Soupape d'aspiration	Einlaßventil	Válvula de aspiración		1
	23	852.5.023.1A	Guarnizione	Gasket	Garniture	Dichtung	Junta		1

TAVOLA
DRAWING
TABLE
BILD
TABLA

015

Testa orizzontale | Horizontal cylinder head | Culasse horizontale | Waagrechter Zylinderkopf | Culata horizontal

1 Registro bilanc. apertura Adjustment Réglage Ventilkäppchen	2 Registro bilanc. chiusura Adjustment Réglage Ventilkäppchen
840.1.031.1A - 1,8	840.1.041.2B - 2,2
840.1.032.1A - 1,85	840.1.042.2B - 2,25
840.1.033.1A - 1,9	840.1.043.2B - 2,3
840.1.034.1A - 1,95	840.1.044.2B - 2,35
840.1.001.1A - 2,0	840.1.045.2B - 2,4
840.1.002.1A - 2,05	840.1.046.2B - 2,45
840.1.003.1A - 2,1	840.1.047.2B - 2,5
840.1.004.1A - 2,15	840.1.048.2B - 2,55
840.1.005.1A - 2,2	840.1.049.2B - 2,6
840.1.006.1A - 2,25	840.1.050.2B - 2,65
840.1.007.1A - 2,3	840.1.051.2B - 2,7
840.1.008.1A - 2,35	840.1.052.2B - 2,75
840.1.009.1A - 2,4	840.1.053.2B - 2,8
840.1.010.1A - 2,45	840.1.054.2B - 2,85
840.1.011.1A - 2,5	840.1.055.2B - 2,9
840.1.012.1A - 2,55	840.1.056.2B - 2,95
840.1.013.1A - 2,6	840.1.057.2B - 3,0
840.1.014.1A - 2,65	840.1.058.2B - 3,05
840.1.015.1A - 2,7	840.1.059.2B - 3,1
840.1.016.1A - 2,75	840.1.060.2B - 3,15
840.1.017.1A - 2,8	840.1.061.2B - 3,2
840.1.018.1A - 2,85	840.1.062.2B - 3,25
840.1.019.1A - 2,9	840.1.063.2B - 3,3
840.1.020.1A - 2,95	840.1.064.2B - 3,35
840.1.021.1A - 3,0	840.1.065.2B - 3,4
840.1.022.1A - 3,05	840.1.066.2B - 3,45
840.1.023.1A - 3,1	840.1.067.2B - 3,5
840.1.024.1A - 3,15	840.1.068.2B - 3,55
840.1.025.1A - 3,2	840.1.069.2B - 3,6
840.1.026.1A - 3,25	840.1.070.2B - 3,65
840.1.027.1A - 3,3	840.1.071.2B - 3,7
840.1.028.1A - 3,35	840.1.072.2B - 3,75
840.1.029.1A - 3,4	840.1.073.2B - 3,8
840.1.030.1A - 3,45	840.1.074.2B - 3,85
	840.1.075.2B - 3,9
	840.1.076.2B - 3,95
	840.1.077.2B - 4,0
	840.1.078.2B - 4,05
	840.1.079.2B - 4,1
	840.1.080.2B - 4,15
	840.1.081.2B - 4,2
	840.1.082.2B - 4,25
	840.1.083.2B - 4,3
	840.1.084.2B - 4,35
	840.1.085.2B - 4,4
	840.1.086.2B - 4,45
	840.1.087.2B - 4,5

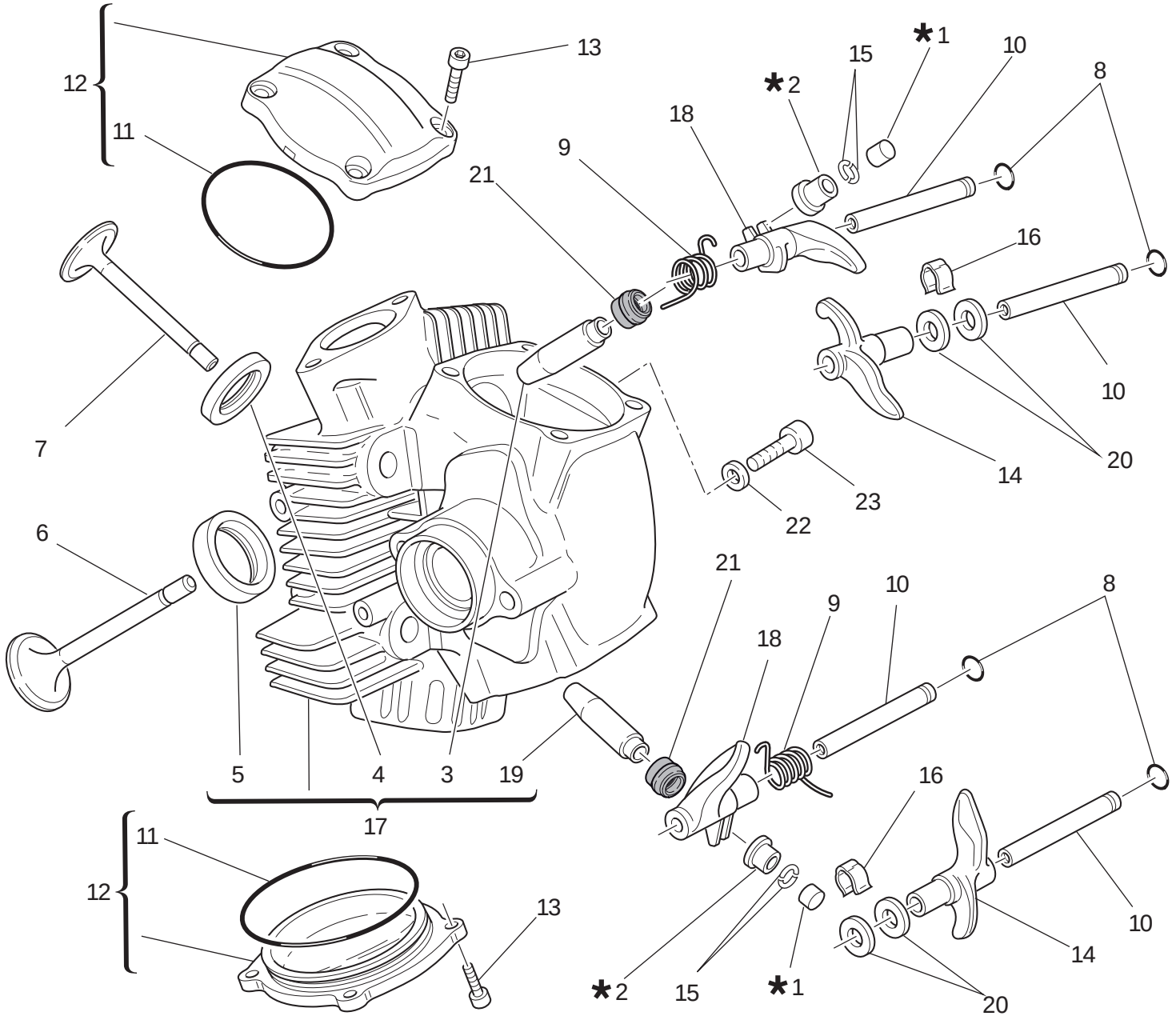

TAVOLA / DRAWING / TABLE / BILD / TABLA 015

Testa orizzontale | Horizontal cylinder head | Culasse horizontale | Waagrechter Zylinderkopf | Culata horizontal

NOTE / NOTES / NOTES / MARKE / NOTAS	POS. / NO. / N. / INDEX / POS.	N.CODICE / CODE NO. / Nr. CODE / ATRIKEL Nr. / CODICO Nr.	DENOMINAZIONE	DESCRIPTION	DESIGNATION	BEZEICHNUNG	DENOMINACION	VALIDITA' / VALIDITY / VALIDITE / GÜLTIG / VALIDEZ	Q.TA' / Q.TY / Q.TE / M.GE / C.AD
	1	.....	Vedi tavola	See table	Voir planche	Siehe Tafel	Ver tabla		2
	2	.....	Vedi tavola	See table	Voir planche	Siehe Tafel	Ver tabla		2
	3	303.1041.1CA	Guidavalvola aspirazione magg. 0,03	Intake valve guide magg. 0,03	Guide-soupape d'aspiration magg. 0,03	Einlaßventilführung magg. 0,03	Guía-válvula de aspiración magg. 0,03		1
	3	303.1041.1CB	Guidavalvola aspirazione magg. 0,06	Intake valve guide magg. 0,06	Guide-soupape d'aspiration magg. 0,06	Einlaßventilführung magg. 0,06	Guía-válvula de aspiración magg. 0,06		1
	3	303.1041.1CC	Guidavalvola aspirazione magg. 0,09	Intake valve guide magg. 0,09	Guide-soupape d'aspiration magg. 0,09	Einlaßventilführung magg. 0,09	Guía-válvula de aspiración magg. 0,09		1
	4	304.1091.1A	Sede valvola scarico	Exhaust valve seat	Siège soupape d'échappement	Sitz des Auslaßventils	Asiento válvula escape		1
	4	304.1091.1AB	Sede valvola scar. magg. 0,03	Oversize exhaust valve seat 0.03	Siège soupape échappement majoré 0,03	Um 0,03 überdimensionierter Sitz des Auslaßventils	Asiento válvula escape may. 0,03		1
	4	304.1091.1AC	Sede valvola scar. magg. 0,06	Oversize exhaust valve seat 0.06	Siège soupape échappement majoré 0,06	Um 0,06 überdimensionierter Sitz des Auslaßventils	Asiento válvula escape may. 0,06		1
	5	304.1090.1A	Sede valvola aspirazione	Intake valve seat	Siège soupape admission	Sitz des Einlaßventils	Asiento válvula aspiración		1
	5	304.1090.1AB	Sede valvola asp. magg. 0,03	Oversize intake valve seat 0.03	Siège soupape admission majorée 0,03	Um 0,03 überdimensionierter Sitz des Einlaßventils	Asiento válvula aspiración may. 0,03		1
	5	304.1090.1AC	Sede valvola asp. magg. 0,06	Oversize intake valve seat 0.06	Siège soupape admission majoré 0,06	Um 0,06 überdimensionierter Sitz des Einlaßventils	Asiento válvula aspiración may. 0,06		1
	6	210.1075.2B	Valvola aspirazione	Intake valve	Soupape d'aspiration	Einlaßventil	Válvula de aspiración		1
	7	211.1075.2C	Valvola scarico	Exhaust valve	Soupape d'échappement	Auslaßventil	Válvula de escape		1
	8	886.4.140.1A	Guarnizione OR	O-ring	Joint d'étanchéité	Dichtung OR	Junta OR		4
	9	799.1502.1A	Molla bilanciere chiusura	Closing rocker spring	Ressort culbuteur fermeture	Feder für Schließschlepphebel	Muelle balancín cierre		2
	10	821Z.0011A	Perno bilanciere	Rocker shaft	Axe culbuteur	Kipphebel-Federwelle	Eje balancín		4
	11	886.4.138.1A	Guarnizione OR	O-ring	Joint d'étanchéité	Dichtung OR	Junta OR		2
	12	240.2.039.2A	Coperchio valvole	Valve cover	Couvercle soupapes	Ventildeckel	Tapa válvulas		2

TAVOLA
DRAWING
TABLE
BILD
TABLA

015

Testa orizzontale | Horizontal cylinder head | Culasse horizontale | Waagrechter Zylinderkopf | Culata horizontal

1 Registro bilanc. apertura Adjustment Réglage Ventilkäppchen	2 Registro bilanc. chiusura Adjustment Réglage Ventilkäppchen
840.1.031.1A - 1,8	840.1.041.2B - 2,2
840.1.032.1A - 1,85	840.1.042.2B - 2,25
840.1.033.1A - 1,9	840.1.043.2B - 2,3
840.1.034.1A - 1,95	840.1.044.2B - 2,35
840.1.001.1A - 2,0	840.1.045.2B - 2,4
840.1.002.1A - 2,05	840.1.046.2B - 2,45
840.1.003.1A - 2,1	840.1.047.2B - 2,5
840.1.004.1A - 2,15	840.1.048.2B - 2,55
840.1.005.1A - 2,2	840.1.049.2B - 2,6
840.1.006.1A - 2,25	840.1.050.2B - 2,65
840.1.007.1A - 2,3	840.1.051.2B - 2,7
840.1.008.1A - 2,35	840.1.052.2B - 2,75
840.1.009.1A - 2,4	840.1.053.2B - 2,8
840.1.010.1A - 2,45	840.1.054.2B - 2,85
840.1.011.1A - 2,5	840.1.055.2B - 2,9
840.1.012.1A - 2,55	840.1.056.2B - 2,95
840.1.013.1A - 2,6	840.1.057.2B - 3,0
840.1.014.1A - 2,65	840.1.058.2B - 3,05
840.1.015.1A - 2,7	840.1.059.2B - 3,1
840.1.016.1A - 2,75	840.1.060.2B - 3,15
840.1.017.1A - 2,8	840.1.061.2B - 3,2
840.1.018.1A - 2,85	840.1.062.2B - 3,25
840.1.019.1A - 2,9	840.1.063.2B - 3,3
840.1.020.1A - 2,95	840.1.064.2B - 3,35
840.1.021.1A - 3,0	840.1.065.2B - 3,4
840.1.022.1A - 3,05	840.1.066.2B - 3,45
840.1.023.1A - 3,1	840.1.067.2B - 3,5
840.1.024.1A - 3,15	840.1.068.2B - 3,55
840.1.025.1A - 3,2	840.1.069.2B - 3,6
840.1.026.1A - 3,25	840.1.070.2B - 3,65
840.1.027.1A - 3,3	840.1.071.2B - 3,7
840.1.028.1A - 3,35	840.1.072.2B - 3,75
840.1.029.1A - 3,4	840.1.073.2B - 3,8
840.1.030.1A - 3,45	840.1.074.2B - 3,85
	840.1.075.2B - 3,9
	840.1.076.2B - 3,95
	840.1.077.2B - 4,0
	840.1.078.2B - 4,05
	840.1.079.2B - 4,1
	840.1.080.2B - 4,15
	840.1.081.2B - 4,2
	840.1.082.2B - 4,25
	840.1.083.2B - 4,3
	840.1.084.2B - 4,35
	840.1.085.2B - 4,4
	840.1.086.2B - 4,45
	840.1.087.2B - 4,5

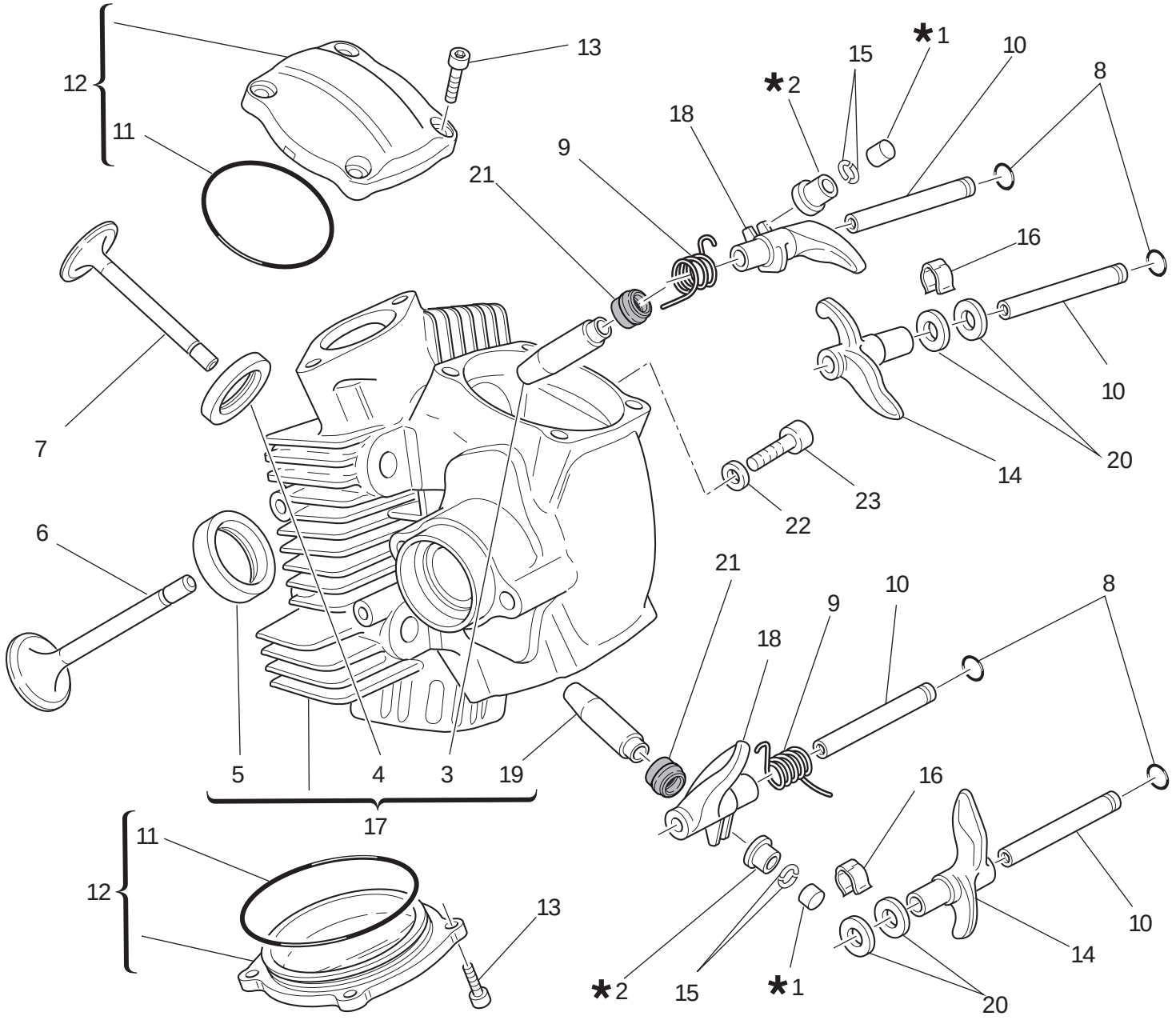

TAVOLA DRAWING TABLE BILD TABLA 015

Testa orizzontale | Horizontal cylinder head | Culasse horizontale | Waagrechter Zylinderkopf | Culata horizontal

NOTE NOTES NOTES MARKE NOTAS	POS. NO. N. INDEX POS.	N.CODICE CODE NO. Nr. CODE ATRIKEL Nr. CODICO Nr.	DENOMINAZIONE	DESCRIPTION	DESIGNATION	BEZEICHNUNG	DENOMINACION	VALIDITA' VALIDITY VALIDITE GÜLTIG VALIDEZ	Q.TA' Q.TY Q.TE M.GE C.AD
	13	771.5.066.8B	Vite	Screw	Vis	Schraube	Tornillo		8
	14	208.Z.001.1A	Bilanciere apertura	Opening rocker	Culbuteur ouverture	Öffnungsschlepphebel	Balancín abertura		2
	15	669.1.001.1E	Semianelli	Split rings	Demi-bagues	Halbringe	Semianillos		4
	16	799.1.212.1A	Molletta	Spring	Ressort	Feder	Pasador		2
	17	301.2.288.1BA	Testa orizzontale completa	Complete horizontal head	Culasse horizontale complète	Waagrechter Zylinderkopf komplett	Culata horizontal completa		1
	18	209.Z.001.1A	Bilanciere chiusura	Closing rocker	Culbuteur fermeture	Schliesskipphebel	Balancín de cierre		2
	19	303.1.066.1AA	Guidavalvola scarico magg. 0,03	Exhaust valve guide magg. 0,03	Guide-soupape de décharge magg. 0,03	Auslaßventilführung magg. 0,03	Guía-válvula de escape magg. 0,03		1
	19	303.1.066.1AB	Guidavalvola scarico magg. 0,06	Exhaust valve guide magg. 0,06	Guide-soupape de décharge magg. 0,06	Auslaßventilführung magg. 0,06	Guía-válvula de escape magg. 0,06		1
	19	303.1.066.1AC	Guidavalvola scarico magg. 0,09	Exhaust valve guide magg. 0,09	Guide-soupape de décharge magg. 0,09	Auslaßventilführung magg. 0,09	Guía-válvula de escape magg. 0,09		1
	20	0647.70.010	Rosetta rasamento	Shim	Rosette de butée	Distanzscheibe	Arandela de espesoración		4
	21	764.1.087.1A	Gommino per valvola	Valve seal	Joint en caoutchouc pour soupape	Gummistück für Ventil	Reten de válvula		2
	22	852.5.023.1A	Guarnizione	Gasket	Garniture	Dichtung	Junta		1
	23	779.1.133.1A	Vite	Screw	Vis	Schraube	Tornillo		1

TAVOLA
DRAWING
TABLE
BILD
TABLA

016

Collettori aspirazione | Intake manifolds | Conduits d'admission | Ansaugkrümmer | Colectores aspiración

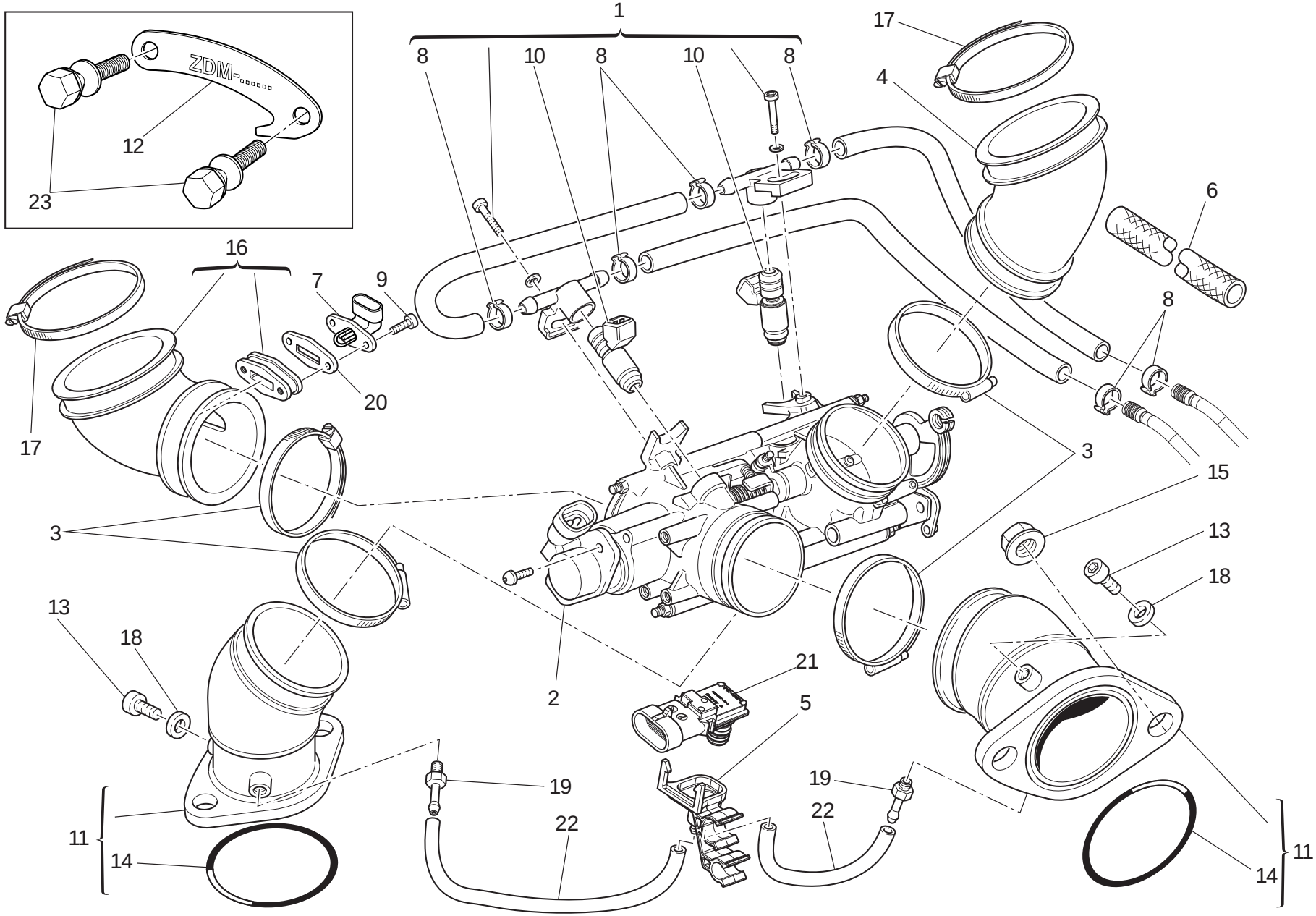

TAVOLA DRAWING TABLE BILD TABLA 016

Collettori aspirazione | Intake manifolds | Conduits d'admission | Ansaugkrümmer | Colectores aspiración

NOTE / NOTES / NOTES / MARKE / NOTAS	POS. / NO. / N. / INDEX / POS.	N.CODICE / CODE NO. / Nr. CODE / ATRIKEL Nr. / CODICO Nr.	DENOMINAZIONE	DESCRIPTION	DESIGNATION	BEZEICHNUNG	DENOMINACION	VALIDITA' / VALIDITY / VALIDITE / GÜLTIG / VALIDEZ	Q.TA' / Q.TY / Q.TE / M.GE / C.AD
	1	282.4.084.2A	Assieme gruppo alimentazione	Feed unit assembly	Ensemble groupe alimentation	Versorgungsaggregat	Conjunto grupo alimentación		1
	2	284.4.008.1A	Potenziometro	Potentiometer	Potentiomètre	Potentiometer	Potenciómetro		1
	3	741.4.180.1A	Fascetta	Clamp	Collier	Schelle	Abrazadera		4
	4	801.1.027.1A	Manicotto	Hose	Manchon	Muffe	Mangueta		1
	5	814.1.303.1A	Supporto sensore	Holder sensor	Support capteur	Sensorhalterung	Soporte sensor		1
	6	460.1.338.1A	Guaina di protezione	Protection sheath	Gaine de protection	Schutzhülle	Envoltura de protección		1
	7	552.4.012.1A	Sensore temperatura aria	Air temperature sensor	Capteur température air	Lufttemperatursensor	Sensor temperatura aire		1
	8	287.4.024.1B	Fascetta	Clamp	Collier	Schelle	Abrazadera		6
	9	773.5.006.8B	Vite	Screw	Vis	Schraube	Tornillo		2
	10	280.4.023.1A	Iniettore	Injector	Injecteur	Einspritzdüse	Inyector		2
	11	140.Z.001.1A	Collettore aspirazione	Intake manifold	Collecteur aspiration	Ansaugkrümmer	Colector aspiración		2
	12	827.1.401.1A	Piastrino (depotenziato)	Plate (derated)	Plaquette (bridée)	Plättchen (leistungsgeminderten)	Lámina (con potencia limitada)		1
	13	773.5.061.8B	Vite	Screw	Vis	Schraube	Tornillo		2
	14	463.2.022.2A	Anello OR	O-Ring	Bague d'étanchéité	O-Ring	Anillo OR		2
	15	748.1.039.1A	Dado	Nut	Ecrou	Mutter	Tuerca		4
	16	801.1.031.1A	Manicotto	Hose	Manchon	Muffe	Mangueta		1
	17	741.4.067.1A	Passatubo	Hose guide	Passe-tube	Leitungsführung	Pasatubo		2
	18	852.5.023.1A	Guarnizione	Gasket	Garniture	Dichtung	Junta		2
	19	814.1.323.1A	Raccordo	Union	Raccord	Anschluß	Empalme		2
	20	788.1.104.1A	Guarnizione	Gasket	Garniture	Dichtung	Junta		1
	21	552.4.144.1A	Sensore pressione	Pressure sensor	Capteur pression	Drucksensor	Sensor presión		1
	22	590.1.328.1A	Tubo	Tube	Tube	Rohr	Tubo		2
	23	779.1.232.2A	Vite speciale (depotenziato)	Special screw (derated)	Vis spéciale (bridée)	Spezialschraube (leistungsgeminderten)	Tornillo especial (con potencia limitada)		2

TAVOLA
DRAWING
TABLE
BILD
TABLA
017

Cavalletti | Stands | Béquilles | Ständer | Caballetes

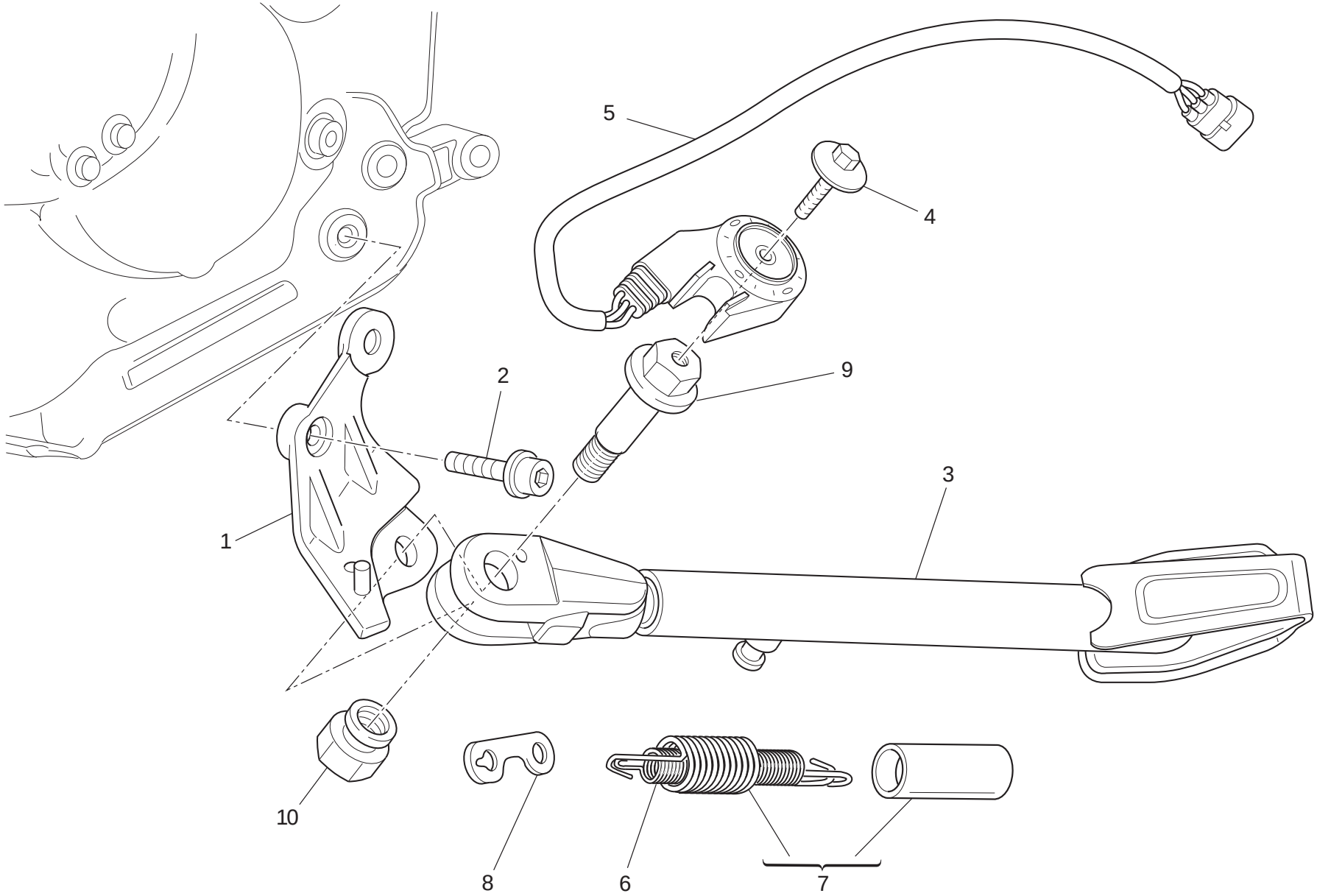

TAVOLA DRAWING TABLE BILD TABLA 017

Cavalletti | Stands | Béquilles | Ständer | Caballetes

NOTE NOTES NOTES MARKE NOTAS	POS. NO. N. INDEX POS.	N.CODICE CODE NO. Nr. CODE ATRIKEL Nr. CODICO Nr.	DENOMINAZIONE	DESCRIPTION	DESIGNATION	BEZEICHNUNG	DENOMINACION	VALIDITA' VALIDITY VALIDITE GÜLTIG VALIDEZ	Q.TA' Q.TY Q.TE M.GE C.AD
	1	556.2.051.1A	Piastra	Plate	Plaque	Platte	Soporte		1
	2	771.1.048.1A	Vite	Screw	Vis	Schraube	Tornillo		1
	3	556.1.048.1A	Cavalletto laterale	Side stand	Béquille laterale	Seitenständer	Caballete lateral		1
	4	779.4.005.3A	Vite	Screw	Vis	Schraube	Tornillo		1
	5	539.1.023.4B	Interruttore cavalletto	Stand switch	Contacteur béquille	Seitenständerschalter	Interruptor caballete		1
	6	799.1.089.1C	Molla interna	Inner spring	Ressort interne	Innere Feder	Muelle interior		1
	7	799.2.088.1C	Molla esterna	Outer spring	Ressort externe	Äußere Feder	Muelle exterior		1
	8	827.1.139.2B	Piastrina	Plate	Plaquette	Plättchen	Placa		1
	9	556.1.018.1D	Perno di rotazione	Pivot	Pivot de rotation	Drehbolzen	Perno de rotación		1
	10	749.4.145.8C	Dado	Nut	Ecrou	Mutter	Tuerca		1

TAVOLA
DRAWING
TABLE
BILD
TABLA

018

Impianto elettrico | Electrical system | Circuit électrique | Elektrische Anlage | Sistema eléctrico

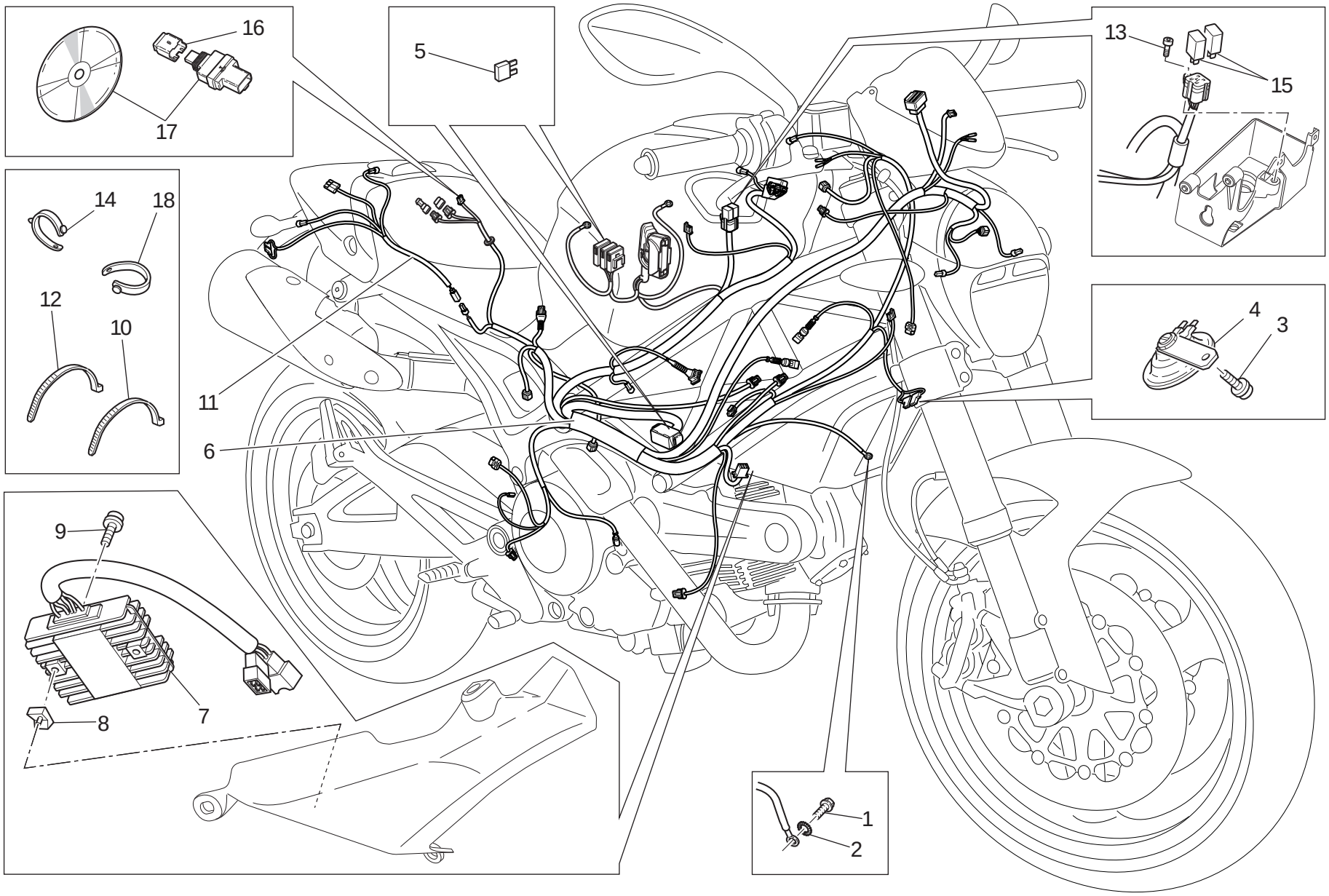

TAVOLA DRAWING TABLE BILD TABLA 018

Impianto elettrico | Electrical system | Circuit électrique | Elektrische Anlage | Sistema eléctrico

NOTE NOTES NOTES MARKE NOTAS	POS. NO. N. INDEX POS.	N.CODICE CODE NO. Nr. CODE ATRIKEL Nr. CODICO Nr.	DENOMINAZIONE	DESCRIPTION	DESIGNATION	BEZEICHNUNG	DENOMINACION	VALIDITA' VALIDITY VALIDITE GÜLTIG VALIDEZ	Q.TA' Q.TY Q.TE M.GE C.AD
	1	772.1.106.1A	Vite	Screw	Vis	Schraube	Tornillo		1
	2	855.5.000.1B	Rosetta elastica	Spring washer	Rosette élastique	Federscheibe	Arandela de presión		1
	3	771.5.663.8B	Vite	Screw	Vis	Schraube	Tornillo		1
	4	516.4.004.2B	Claxon	Horn	Klaxon	Hupe	Claxon		1
	5	389.4.019.1A	Fusibile 5A	Fuse 5A	Fusible 5A	Sicherung 5A	Fusible 5A		1
	5	389.4.020.1A	Fusibile 10A	Fuse 10A	Fusible 10A	Sicherung 10A	Fusible 10A		1
	5	389.4.021.1A	Fusibile 15A	Fuse 15A	Fusible 15A	Sicherung 15A	Fusible 15A		1
	5	389.4.022.1A	Fusibile 20A	Fuse 20A	Fusible 20A	Sicherung 20A	Fusible 20A		1
	5	389.4.023.1A	Fusibile 30A	Fuse 30A	Fusible 30A	Sicherung 30A	Fusible 30A		1
	5	389.4.024.1A	Fusibile 7,5A	Fuse 7.5A	Fusible 7,5A	Sicherung 7,5A	Fusible 7,5A		1
	6	510.1.698.1B	Cablaggio elettrico	Electric wiring	Câblage électrique	Elektroverkabelung	Cableado eléctrico		1
	7	540.4.011.1C	Regolatore di tensione	Voltage rectifier	Régulateur de tension	Spannungsregler	Regulador de tensión		1
	8	850.4.038.1A	Dado a graffetta	Nut with clip	Ecrou à collier	Klemmutter	Tuerca de grapa		2
	9	771.5.667.8B	Vite	Screw	Vis	Schraube	Tornillo		2
	10	0691.91.030	Passatubo	Hose guide	Passe-tube	Leitungsführung	Pasatubo		9
	11	510.1.639.1B	Cablaggio posteriore	Rear wiring	Faisceau arrière	Hinterer Kabelbaum	Cableado trasero		1
	12	741.4.038.1A	Passatubo	Hose guide	Passe-tube	Leitungsführung	Pasatubo		15
	13	773.5.038.8B	Vite	Screw	Vis	Schraube	Tornillo		1
	14	741.1.010.1A	Passatubo	Hose guide	Passe-tube	Leitungsführung	Pasatubo		1
	15	541.4.010.1A	Relais	Relay	Relais	Relais	Relé		2
	16	872.1.053.1A	Tappo (DDA)	Cap (DDA)	Bouchon (DDA)	Verschluß (DDA)	Tapón (DDA)		1
	17	286.2.040.1A	Kit acquisizione dati	Data acquisition kit	Kit saise donnees	Kit-datenerfassung	Kit adquisicion datos		1
	18	8000.53724	Passatubo	Hose guide	Passe-tube	Leitungsführung	Pasatubo		5

N° CATALOGO: 915.1.296.2A EMESSO: 01 - 11
CATALOGUE No: 915.1.296.2A ISSUED: 01 - 11
Nr. CATALOGUE: 915.1.296.2A IMPRIMEE: 01 - 11
KATALOG Nr: 915.1.296.2A HERAUSGEGEBEN: 01 - 11
N° CATALOGO: 915.1.296.2A IMPRIMIDA: 01 - 11

TAVOLA
DRAWING
TABLE
BILD
TABLA

019

Supporto batteria | Battery support | Support de batterie | Batteriehalter | Soporte batería

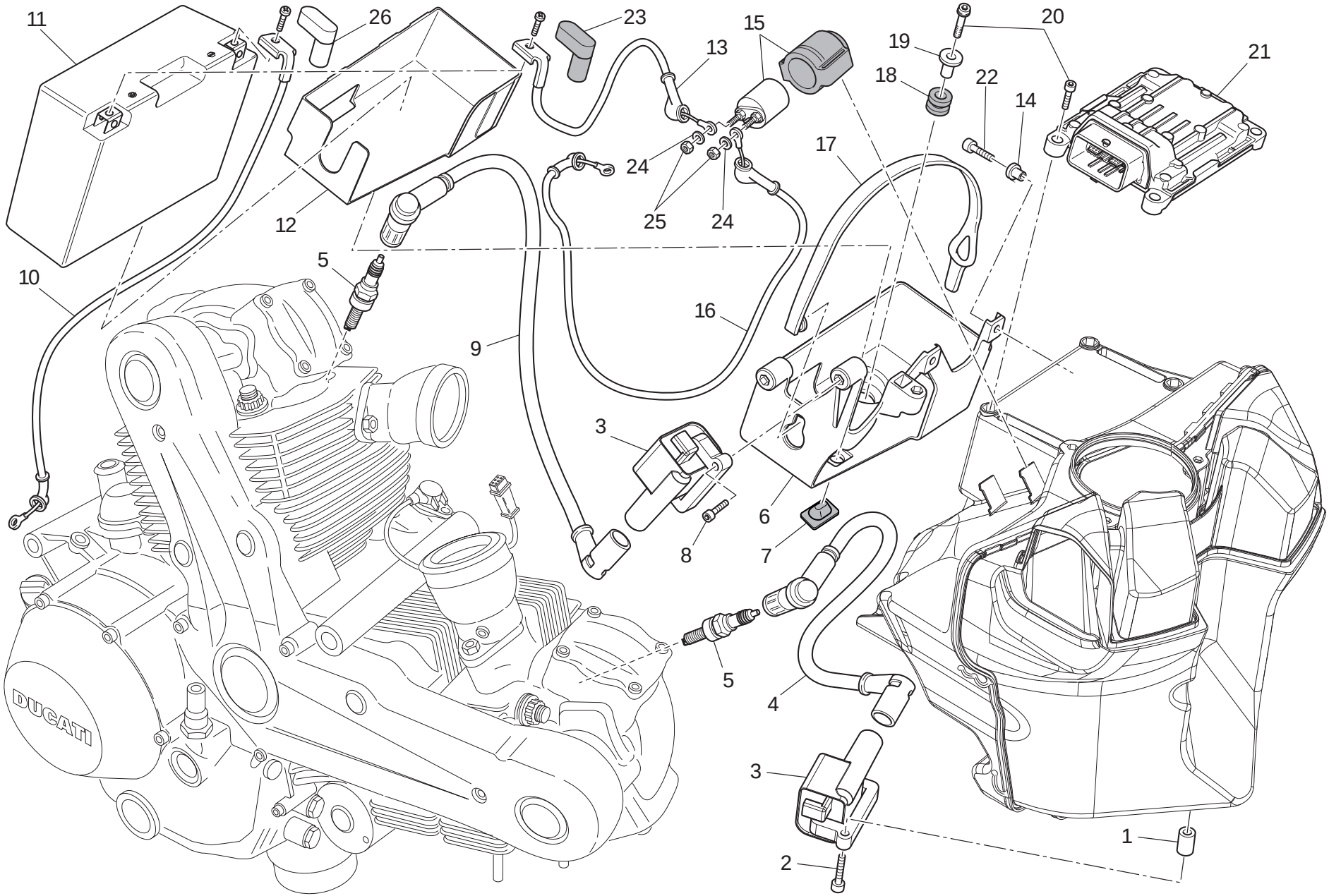

TAVOLA DRAWING TABLE BILD TABLA 019

Supporto batteria | Battery support | Support de batterie | Batteriehalter | Soporte batería

NOTE NOTES NOTES MARKE NOTAS	POS. NO. N. INDEX POS.	N.CODICE CODE NO. Nr. CODE ATRIKEL Nr. CODICO Nr.	DENOMINAZIONE	DESCRIPTION	DESIGNATION	BEZEICHNUNG	DENOMINACION	VALIDITA' VALIDITY VALIDITE GÜLTIG VALIDEZ	Q.TA' Q.TY Q.TE M.GE C.AD
	1	711.1.264.1A	Boccola	Bush	Douille	Buchse	Casquillo		2
	2	771.5.048.8B	Vite	Screw	Vis	Schraube	Tornillo		2
	3	380.1.015.1A	Bobina	Coil	Bobine	Zündspule	Bobina		2
	4	671.1.031.2B	Cavo candela (sinistro) (orizzontale)	Spark plug cable (L.H.) (horizontal)	Câble bougie (gauche) (horizontal)	Zündkerzenkabel (link) (waagrechter)	Cable bujía (izquierdo) (horizontal)		1
	5	670.4.035.1A	Candela	Spark plug	Bougie	Zündkerze	Bujia		2
	6	829.1.964.1B	Supporto batteria	Battery box mount	Support batterie	Batteriehalterung	Soporte bateria		1
	7	866.1.030.1A	Tampone in gomma	Rubber pad	Tampon en caoutchouc	Gummistopfen	Apoyo de goma		1
	8	771.5.042.8B	Vite	Screw	Vis	Schraube	Tornillo		2
	9	671.1.028.2B	Cavo candela (sinistro) (verticale)	Spark plug cable (L.H.) (vertical)	Câble bougie (gauche) (vertical)	Zündkerzenkabel (link) (senkrechter)	Cable bujía (izquierdo) (vertical)		1
	10	513.1.022.1A	Cavo massa batteria - motore	Battery - engine grounding cable	Càble masse batterie - moteur	Massekabel Batterie - Motor	Cable tierra bateria - motor		1
	11	395.2.013.1C	Batteria	Battery	Batterie	Batterie	Batería		1
	12	866.1.098.1A	Tappeto batteria	Battery carpet	Moquette batterie	Batterie teppich	Alfombra baterìa		1
	13	514.1.064.1A	Cavo batteria - teleruttore	Battery - solenoid starter cable	Câble batterie - télérupteur	Kabel für Batterie - Fernschalter	Cable bateria - teleruptor		1
	14	716.1.152.1A	Distanziale	Spacer	Entretoise	Distanzstück	Distancial		2
	15	397.4.003.1B	Teleruttore	Remote switch	Télérupteur	Fernschalter	Telerruptor		1
	16	514.1.058.1A	Cavo teleruttore - motorino avviamento	Solenoid starter - starter motor cable	Câble télérupteur - démarreur	Kabel für Fernschalter - Anlaßmotor	Cable teleruptor - motor de accionamiento		1
	17	759.1.023.1A	Elastico	Rubber	Elastique	Gummi	Elástico		1
	18	764.1.090.1A	Gommino	Rubber pad	Joint en caoutchouc	Gummistück	Junta de goma		1
	19	716.1.022.1B	Distanziale	Spacer	Entretoise	Distanzstück	Distancial		1
	20	771.5.667.8B	Vite	Screw	Vis	Schraube	Tornillo		5
	21	286.4.179.1A	Centralina iniezione	Injection control unit	Centrale injection	Steuergehäuse der Einspritzung	Centralita inyección		1
J	21	286.4.179.1F	Centralina iniezione	Injection control unit	Centrale injection	Steuergehäuse der Einspritzung	Centralita inyección		1

N° CATALOGO: 915.1.296.2A EMESSO: 01 - 11 | CATALOGUE No: 915.1.296.2A ISSUED: 01 - 11 | Nr. CATALOGUE: 915.1.296.2A IMPRIMEE: 01 - 11 | KATALOG Nr: 915.1.296.2A HERAUSGEGEBEN: 01 - 11 | N° CATALOGO: 915.1.296.2A IMPRIMIDA: 01 - 11

TAVOLA
DRAWING
TABLE
BILD
TABLA

019

Supporto batteria | Battery support | Support de batterie | Batteriehalter | Soporte batería

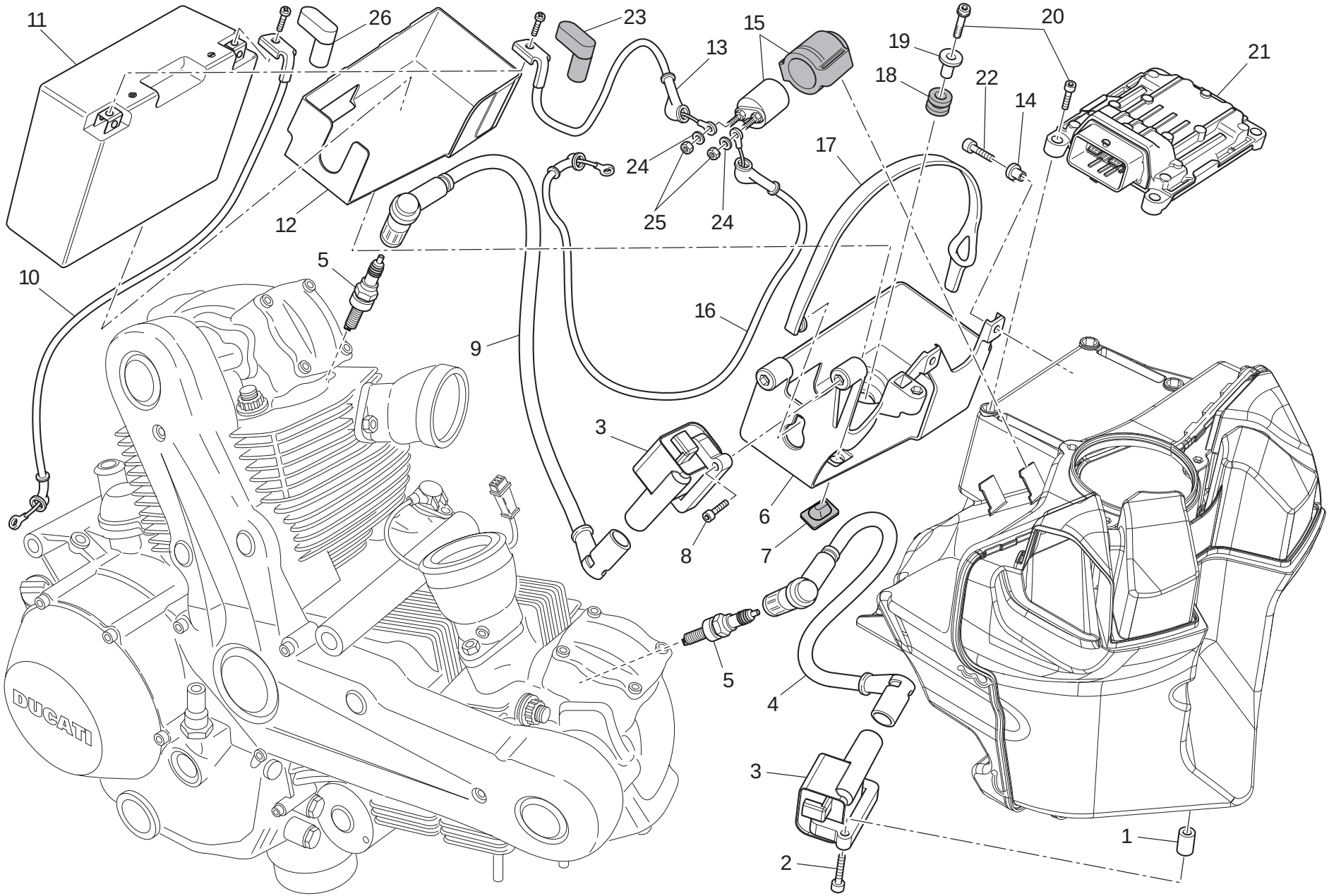

TAVOLA DRAWING TABLE BILD TABLA 019

Supporto batteria | Battery support | Support de batterie | Batteriehalter | Soporte batería

NOTE NOTES NOTES MARKE NOTAS	POS. NO. N. INDEX POS.	N.CODICE CODE NO. Nr. CODE ATRIKEL Nr. CODICO Nr.	DENOMINAZIONE	DESCRIPTION	DESIGNATION	BEZEICHNUNG	DENOMINACION	VALIDITA' VALIDITY VALIDITE GÜLTIG VALIDEZ	Q.TA' Q.TY Q.TE M.GE C.AD
	21	286.4.193.1A	Centralina iniezione (depotenziato)	Injection control unit (derated)	Centrale injection (bridée)	Steuergehäuse der Einspritzung (leistungsgeminderten)	Centralita inyección (con potencia limitada)		1
	22	773.5.038.8B	Vite	Screw	Vis	Schraube	Tornillo		2
	23	672.1.023.1A	Cappuccio morsetto	Terminal cap	Capuchon étau	Klemmenabdeckkappe	Capuchón borne		1
	24	853.5.010.1A	Rosetta elastica	Spring washer	Rosette élastique	Federscheibe	Arandela de presión		2
	25	750.5.005.1A	Dado	Nut	Ecrou	Mutter	Tuerca		2
	26	672.1.024.1A	Cappuccio morsetto	Terminal cap	Capuchon étau	Klemmenabdeckkappe	Capuchón borne		1

TAVOLA
DRAWING
TABLE
BILD
TABLA

020

Gruppo scarico | Exhaust system | Échappement | Auspuffsystem | Grupo escape

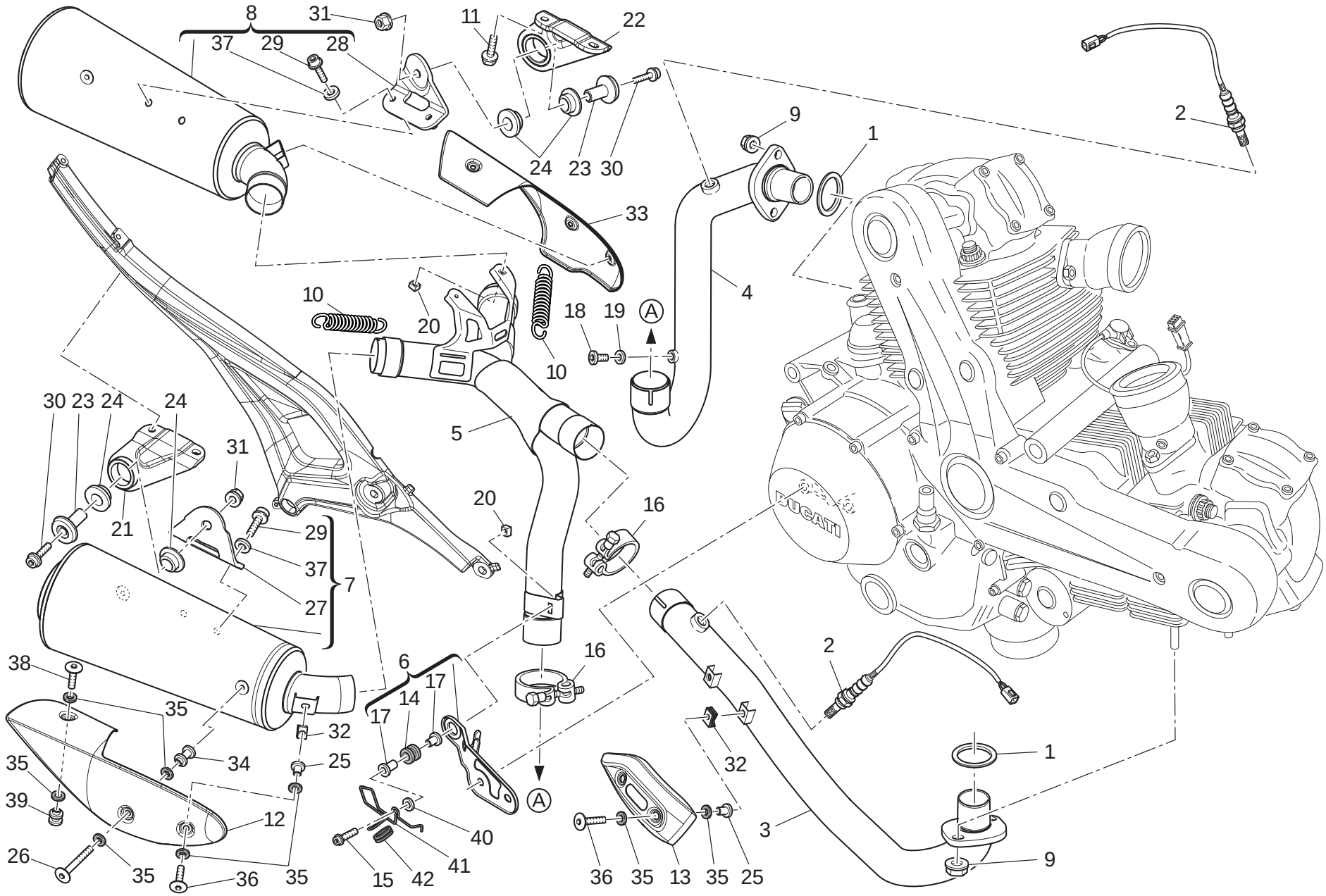

TAVOLA DRAWING TABLE BILD TABLA 020

Gruppo scarico | Exhaust system | Échappement | Auspuffsystem | Grupo escape

NOTE NOTES NOTES MARKE NOTAS	POS. NO. N. INDEX POS.	N.CODICE CODE NO. Nr. CODE ATRIKEL Nr. CODICO Nr.	DENOMINAZIONE	DESCRIPTION	DESIGNATION	BEZEICHNUNG	DENOMINACION	VALIDITA' VALIDITY VALIDITE GÜLTIG VALIDEZ	Q.TA' Q.TY Q.TE M.GE C.AD
	1	0370.84.005	Guarnizione scarico	Exhaust gasket	Joint de décharge	Auspuffdichtung	Junta escape		2
	2	552.1.149.1A	Sonda lambda	Lambda sensor	Lambda sonde	Lambda sonde	Sonda lambda		2
	3	570.1.290.1A	Tubo scarico testa orizzontale	Horizontal head exhaust pipe	Tube de décharge tête horizontal	Auspuffrohr des waagrechten Zylinderkopfes	Tubo de escape culata horiz.		1
	4	571.1.278.1A	Tubo scarico testa verticale	Vertical head exhaust pipe	Tube de décharge tête vertical	Auspuffrohr des senkrechten Zylinderkopfes	Tubo de escape culata vertical		1
	5	572.1.159.1A	Tubo scarico centrale	Centre exhaust pipe	Tuyau d'échappement central	Mittleres Auspuffrohr	Tubo escape central		1
	6	830.2.482.1C	Staffa (inferiore)	Bracket (bottom)	Bride (inférieur)	Bügel (unterst)	Soporte (inferior)		1
	7	573.1.308.1A	Silenziatore (destro)	Silencer (R.H.)	Silencieux (droit)	Schalldämpfer (recht)	Silenciador (derecho)		1
J	7	573.1.310.1B	Silenziatore (destro)	Silencer (R.H.)	Silencieux (droit)	Schalldämpfer (recht)	Silenciador (derecho)		1
	8	574.1.305.1A	Silenziatore (sinistro)	Silencer (L.H.)	Silencieux (gauche)	Schalldämpfer (link)	Silenciador (izquierdo)		1
J	8	574.1.307.1B	Silenziatore (sinistro)	Silencer (L.H.)	Silencieux (gauche)	Schalldämpfer (link)	Silenciador (izquierdo)		1
	9	748.4.033.1A	Dado	Nut	Ecrou	Mutter	Tuerca		4
	10	799.1.048.5A	Molla scarico (lunga)	Exhaust spring (long)	Ressort échappement (long)	Auspufffeder (lang)	Muelle de escape (largo)		2
	11	772.1.060.1A	Vite	Screw	Vis	Schraube	Tornillo		4
	12	460.1.409.1A	Paracalore (lungo) (destro)	Heat guard (long) (R.H.)	Pare-chaleur (long) (droit)	Wärmeschutz (lang) (recht)	Protección calor (largo) (derecho)		1
	13	460.1.324.2B	Paracalore (orizzontale)	Heat guard (horizontal)	Pare-chaleur (horizontal)	Wärmeschutz (waagrechter)	Protección calor (horizontal)		1
	14	764.1.126.1A	Gommino antivibrante	Vibration damper pad	Joint en caoutchouc anti-vibration	Schwingungsdämpfergummi	Junta de goma anti-vibración		1
	15	773.5.489.8B	Vite	Screw	Vis	Schraube	Tornillo		1
	16	741.4.137.1A	Fascetta elastica	Spring clamp	Collier élastique	Elastische Schelle	Abrazadera elástica		2
	17	716.1.416.1A	Distanziale	Spacer	Entretoise	Distanzstück	Distancial		2
	18	780.1.007.1A	Tappo	Cap	Bouchon	Verschluß	Tapón		2
	19	852.5.024.1A	Guarnizione sp.1	Gasket th.1	Garniture èp.1	Dichtung stàrke 1	Junta esp.1		2

N° CATALOGO: 915.1.296.2A EMESSO: 01 - 11 | CATALOGUE No: 915.1.296.2A ISSUED: 01 - 11 | Nr. CATALOGUE: 915.1.296.2A IMPRIMEE: 01 - 11 | KATALOG Nr: 915.1.296.2A HERAUSGEGEBEN: 01 - 11 | N° CATALOGO: 915.1.296.2A IMPRIMIDA: 01 - 11

TAVOLA
DRAWING
TABLE
BILD
TABLA

020

Gruppo scarico | Exhaust system | Échappement | Auspuffsystem | Grupo escape

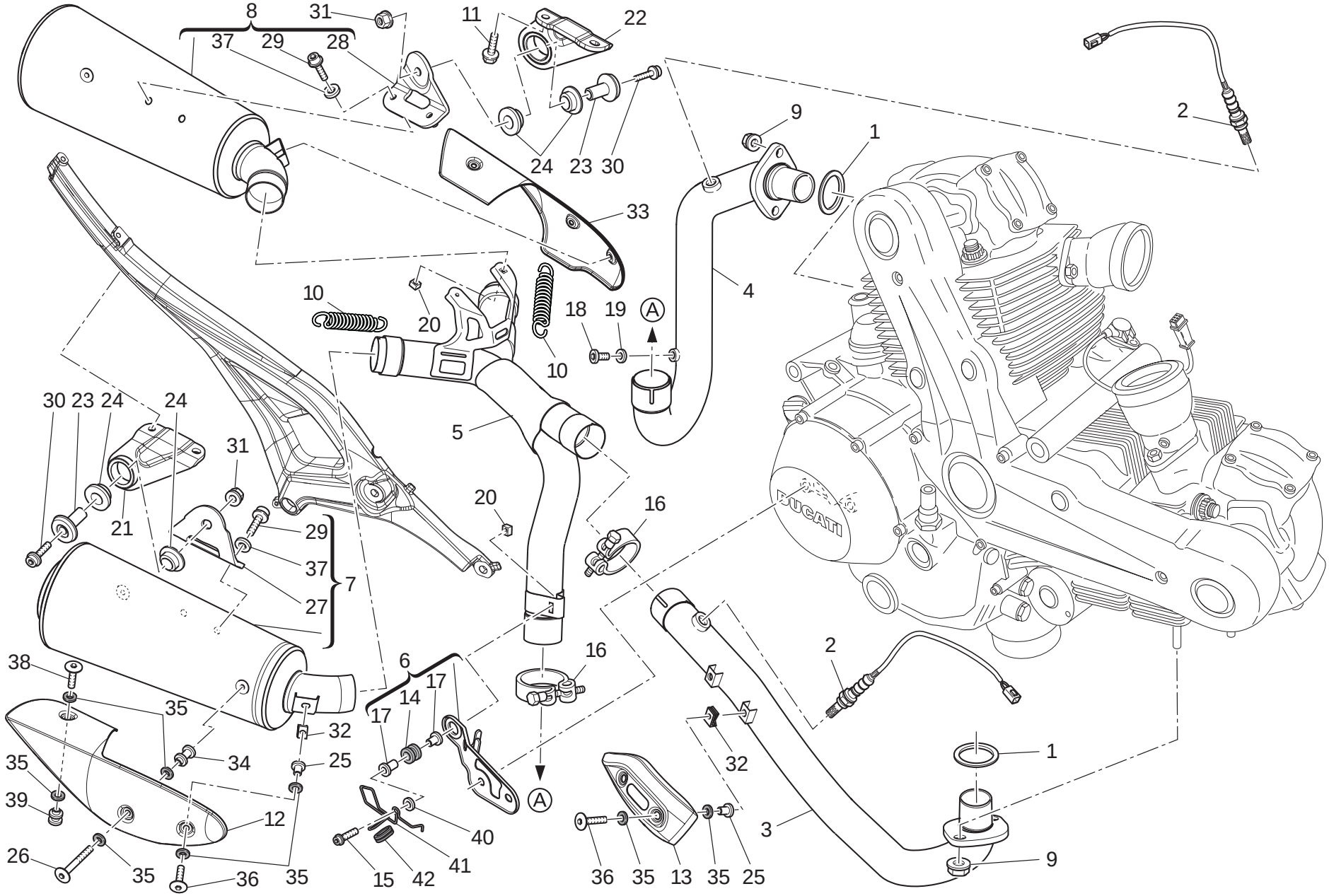

TAVOLA DRAWING TABLE BILD TABLA 020

Gruppo scarico | Exhaust system | Échappement | Auspuffsystem | Grupo escape

NOTE / NOTES / NOTES / MARKE / NOTAS	POS. / NO. / N. / INDEX / POS.	N.CODICE / CODE NO. / Nr. CODE / ATRIKEL Nr. / CODICO Nr.	DENOMINAZIONE	DESCRIPTION	DESIGNATION	BEZEICHNUNG	DENOMINACION	VALIDITA' / VALIDITY / VALIDITE / GÜLTIG / VALIDEZ	Q.TA' / Q.TY / Q.TE / M.GE / C.AD
	20	746.4.008.1A	Dado speciale	Special nut	Ecrou spéciale	Spezialmutter	Tuerca especial		2
	21	576.1.063.1A	Staffa (destra)	Bracket (R.H.)	Bride (droite)	Bügel (rechter)	Soporte (derecha)		1
	22	576.1.064.1A	Staffa (sinistra)	Bracket (L.H.)	Bride (gauche)	Bügel (linker)	Soporte (izquierda)		1
	23	713.1.436.1A	Boccola	Bush	Douille	Buchse	Casquillo		2
	24	764.1.001.1A	Gommino	Rubber pad	Joint en caoutchouc	Gummistück	Junta de goma		4
	25	716.1.107.1A	Distanziale	Spacer	Entretoise	Distanzstück	Distancial		4
	26	772.1.101.1A	Vite	Screw	Vis	Schraube	Tornillo		2
	27	576.1.066.1A	Staffa (destra)	Bracket (R.H.)	Bride (droite)	Bügel (rechter)	Soporte (derecha)		1
	28	576.1.065.1A	Staffa (sinistra)	Bracket (L.H.)	Bride (gauche)	Bügel (linker)	Soporte (izquierda)		1
	29	771.5.723.9E	Vite	Screw	Vis	Schraube	Tornillo		4
	30	773.5.506.8B	Vite	Screw	Vis	Schraube	Tornillo		2
	31	749.4.112.8B	Dado	Nut	Ecrou	Mutter	Tuerca		2
	32	850.4.038.1A	Dado a graffetta	Nut with clip	Ecrou à collier	Klemmutter	Tuerca de grapa		4
	33	460.1.410.1A	Paracalore (lungo) (sinistro)	Heat guard (long) (L.H.)	Pare-chaleur (long) (gauche)	Wärmeschutz (lang) (link)	Protección calor (largo) (izquierdo)		1
	34	716.1.424.1A	Distanziale	Spacer	Entretoise	Distanzstück	Distancial		2
	35	852.1.072.1A	Rondella	Washer	Rondelle	Unterlegscheibe	Arandela		16
	36	772.1.089.3A	Vite	Screw	Vis	Schraube	Tornillo		4
	37	852.5.004.1C	Rosetta	Washer	Rosette	Unterlegscheibe	Arandela		4
	38	772.1.097.1A	Vite	Screw	Vis	Schraube	Tornillo		2
	39	716.1.423.1A	Distanziale	Spacer	Entretoise	Distanzstück	Distancial		2
	40	852.1.177.1A	Rosetta	Washer	Rosette	Unterlegscheibe	Arandela		1
	41	758.1.063.1A	Passacavo	Fairlead	Passe-câble	Kabeldurchführung	Pasa-cable		1
	42	764.1.105.1A	Gommino	Rubber pad	Joint en caoutchouc	Gummistück	Junta de goma		1

TAVOLA
DRAWING
TABLE
BILD
TABLA
021

Cruscotto - cupolino

Instrument panel - headlight fairing

Tableau de bord - bulle

Cockpit - Cockpitverkleidung

Salpicadero - cúpula

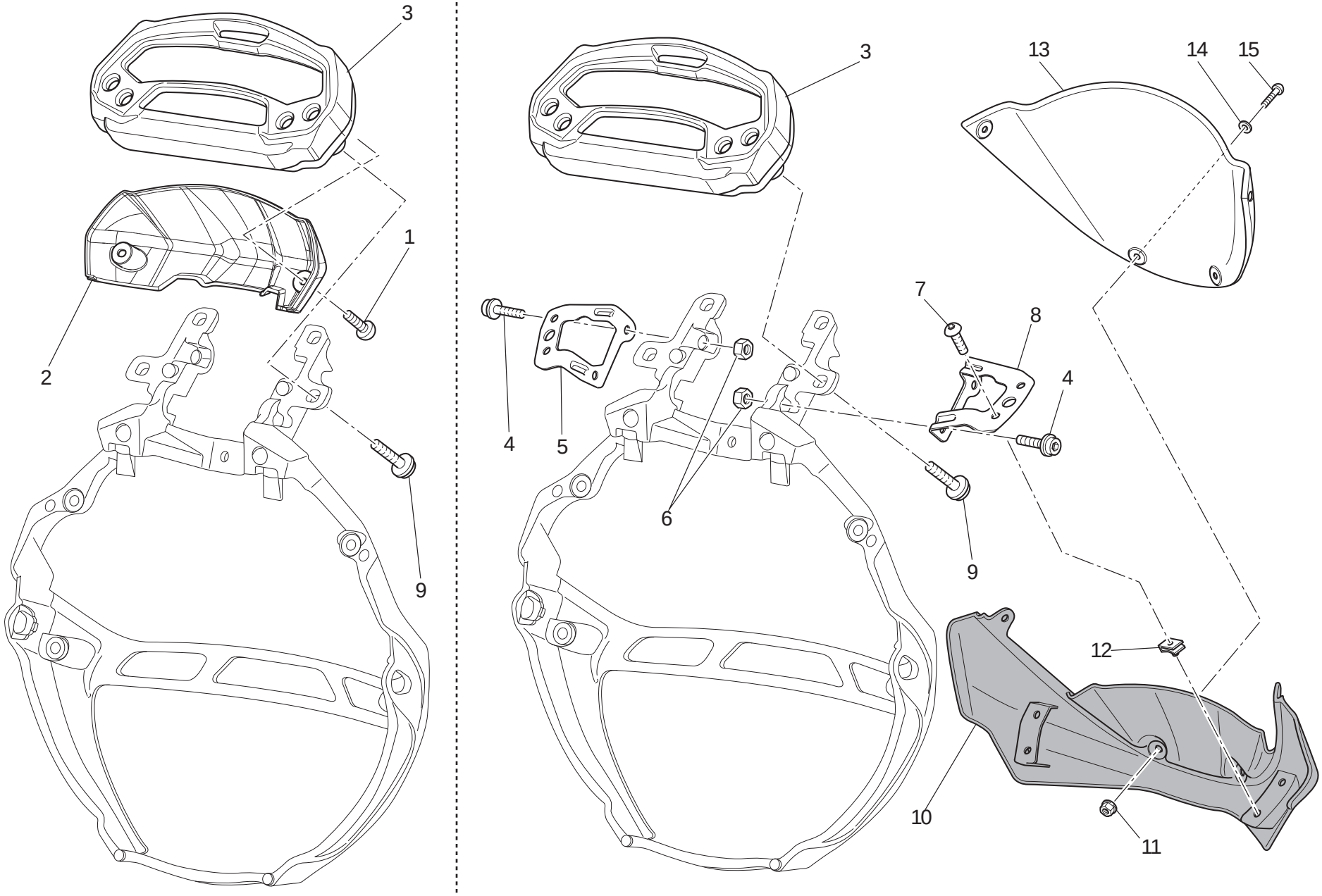

TAVOLA DRAWING TABLE BILD TABLA 021

Cruscotto - cupolino | Instrument panel - headlight fairing | Tableau de bord - bulle | Cockpit - Cockpitverkleidung | Salpicadero - cúpula

NOTE NOTES NOTES MARKE NOTAS	POS. NO. N. INDEX POS.	N.CODICE CODE NO. Nr. CODE ATRIKEL Nr. CODICO Nr.	DENOMINAZIONE	DESCRIPTION	DESIGNATION	BEZEICHNUNG	DENOMINACION	VALIDITA' VALIDITY VALIDITE GÜLTIG VALIDEZ	Q.TA' Q.TY Q.TE M.GE C.AD
	1	775.5.001.3C	Vite (696)	Screw (696)	Vis (696)	Schraube (696)	Tornillo (696)		2
	2	247.1.323.1A	Coperchio cruscotto (696)	Instrument panel cover (696)	Couvercle tableau de bord (696)	Deckler des instrumentenbrett (696)	Tapa tablero de instrumentos (696)		1
	3	406.1.080.2A	Cruscotto	Instrument panel	Tableau de bord	Instrumentenbrett	Tablero de instrumentos		1
	4	771.5.665.8B	Vite (696+)	Screw (696+)	Vis (696+)	Schraube (696+)	Tornillo (696+)		4
	5	829.1.971.1A	Staffa (696+)	Bracket (696+)	Bride (696+)	Bügel (696+)	Soporte (696+)		1
	6	749.4.004.1A	Dado (696+)	Nut (696+)	Ecrou (696+)	Mutter (696+)	Tuerca (696+)		4
	7	775.5.025.1A	Vite (696+)	Screw (696+)	Vis (696+)	Schraube (696+)	Tornillo (696+)		4
	8	829.1.968.1A	Staffa (696+)	Bracket (696+)	Bride (696+)	Bügel (696+)	Soporte (696+)		1
	9	774.4.004.1A	Vite	Screw	Vis	Schraube	Tornillo		4
	10	481.1.026.1AA	Cupolino (ROSSO) (696+)	Headlight fairing (RED) (696+)	Carénage (ROUGE) (696+)	Fahrtwindschutz (ROT) (696+)	Cúpula (ROJO) (696+)		1
	10	481.1.026.1AK	Cupolino (NERO OPACO) (696+)	Headlight fairing (MATT BLACK) (696+)	Carénage (NOIR MAT) (696+)	Fahrtwindschutz (SCHWARZ MATT) (696+)	Cúpula (NEGRO OPACO) (696+)		1
	10	481.1.026.1AW	Cupolino (BIANCO) (696+)	Headlight fairing (WHITE) (696+)	Carénage (BLANC) (696+)	Fahrtwindschutz (WEIß) (696+)	Cúpula (BLANCO) (696+)		1
	11	750.1.028.1A	Dado (696+)	Nut (696+)	Ecrou (696+)	Mutter (696+)	Tuerca (696+)		4
	12	850.4.047.1A	Dado a graffetta (696+)	Nut with clip (696+)	Ecrou à collier (696+)	Klemmutter (696+)	Tuerca de grapa (696+)		4
	13	487.1.026.1B	Parabrezza (696+)	Windshield (696+)	Pare-brise (696+)	Windschutzscheibe (696+)	Parabrisas (696+)		1
	14	852.1.024.1A	Rosetta nylon (696+)	Nylon washer (696+)	Rosette en nylon (696+)	Nylon-Unterlegscheibe (696+)	Arandela nylon (696+)		4
	15	775.1.007.1AB	Vite speciale (696+)	Special screw (696+)	Vis spéciale (696+)	Spezialschraube (696+)	Tornillo especial (696+)		4

TAVOLA
DRAWING
TABLE
BILD
TABLA

022

Fanale anteriore | Headlight | Phare avant | Scheinwerfer | Faro delantero

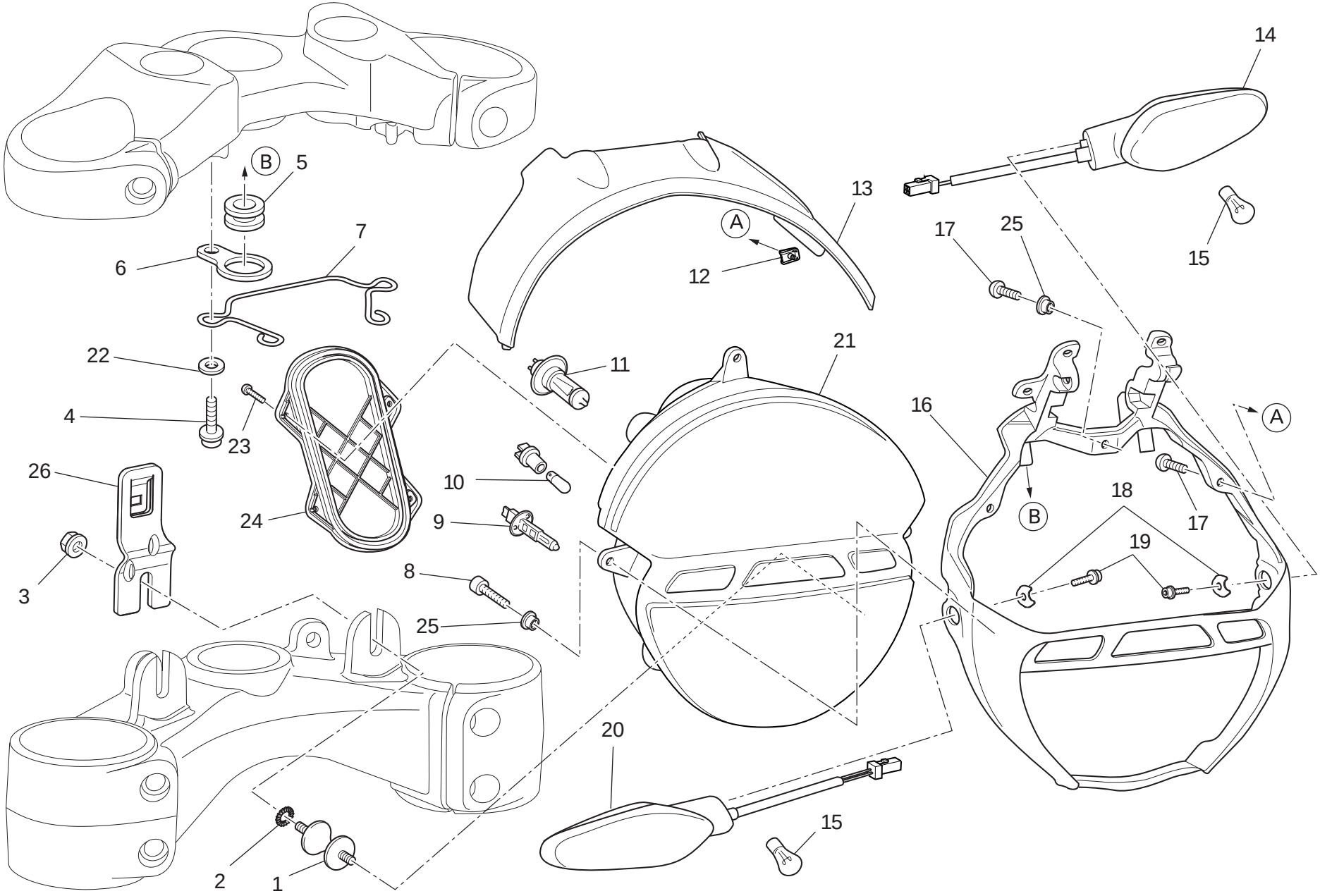

TAVOLA DRAWING TABLE BILD TABLA 022

Fanale anteriore | Headlight | Phare avant | Scheinwerfer | Faro delantero

NOTE / NOTES / NOTES / MARKE / NOTAS	POS. / NO. / N. / INDEX / POS.	N.CODICE / CODE NO. / Nr. CODE / ATRIKEL Nr. / CODICO Nr.	DENOMINAZIONE	DESCRIPTION	DESIGNATION	BEZEICHNUNG	DENOMINACION	VALIDITA' / VALIDITY / VALIDITE / GÜLTIG / VALIDEZ	Q.TA' / Q.TY / Q.TE / M.GE / C.AD
	1	700.1.048.1B	Antivibrante	Vibration damper	Antivibration	Schwingungsdämpfer	Anti-vibración		2
	2	855.5.000.1B	Rosetta elastica	Spring washer	Rosette élastique	Federscheibe	Arandela de presión		2
	3	750.5.001.1B	Dado	Nut	Ecrou	Mutter	Tuerca		2
	4	771.1.039.1A	Vite	Screw	Vis	Schraube	Tornillo		2
	5	764.1.064.1A	Gommino antivibrante	Vibration damper pad	Joint en caoutchouc anti-vibration	Schwingungsdämpfergummi	Junta de goma anti-vibración		2
	6	830.1.364.1A	Staffa	Bracket	Bride	Bügel	Soporte		2
	7	758.1.046.1A	Passacavo	Fairlead	Passe-câble	Kabeldurchführung	Pasa-cable		1
	8	771.1.044.1A	Vite	Screw	Vis	Schraube	Tornillo		2
	9	390.4.028.1A	Lampada 12V-55W H1	Bulb 12V-55W H1	Lampe 12V-55W H1	Birne 12V-55W H1	Lámpara 12V-55W H1		1
	10	390.4.019.1A	Lampada 12V-6W H6W	Bulb 12V-6W H6W	Lampe 12V-6W H6W	Birne 12V-6W H6W	Lámpara 12V-6W H6W		1
	11	390.4.011.1A	Lampada 12V-55W H7	Bulb 12V-55W H7	Lampe 12V-55W H7	Birne 12V-55W H7	Lámpara 12V-55W H7		1
	12	850.4.047.1A	Dado a graffetta	Nut with clip	Ecrou à collier	Klemmutter	Tuerca de grapa		3
	13	247.1.322.1A	Coperchietto	Cover	Carter	Deckelchen	Tapa		1
	14	530.1.022.4A	Indicatore di direzione (sinistro)	Turn indicator (L.H.)	Clignotant (gauche)	Fahrtrichtungsanzeige (link)	Indicador de dirección (izquierdo)		1
	15	390.4.021.1A	Lampada 12V-10W RY10W	Bulb 12V-10W RY10W	Lampe 12V-10W RY10W	Birne 12V-10W RY10W	Lámpara 12V-10W RY10W		2
	16	829.1.967.3A	Supporto fanale	Headlight holder	Supporte phare	Scheinwerferhalterung	Soporte faro		1
	17	775.1.011.1B	Vite	Screw	Vis	Schraube	Tornillo		3
	18	827.1.493.1A	Piastrino	Plate	Plaquette	Plättchen	Lámina		2
	19	771.5.637.8B	Vite	Screw	Vis	Schraube	Tornillo		2
	20	530.1.023.4A	Indicatore di direzione (destro)	Turn indicator (R.H.)	Clignotant (droit)	Fahrtrichtungsanzeige (recht)	Indicador de dirección (derecho)		1
	21	520.1.017.2B	Proiettore	Headlight	Projecteur avant	Scheinwerfer	Faro delantero		1
	22	852.1.176.1A	Rosetta	Washer	Rosette	Unterlegscheibe	Arandela		2
	23	771.1.235.1A	Vite	Screw	Vis	Schraube	Tornillo		4
	24	247.1.341.1A	Coperchietto	Cover	Carter	Deckelchen	Tapa		1

N° CATALOGO: 915.1.296.2A EMESSO: 01 - 11 | CATALOGUE No: 915.1.296.2A ISSUED: 01 - 11 | Nr. CATALOGUE: 915.1.296.2A IMPRIMEE: 01 - 11 | KATALOG Nr: 915.1.296.2A HERAUSGEGEBEN: 01 - 11 | N° CATALOGO: 915.1.296.2A IMPRIMIDA: 01 - 11

TAVOLA
DRAWING
TABLE
BILD
TABLA

022

Fanale anteriore | Headlight | Phare avant | Scheinwerfer | Faro delantero

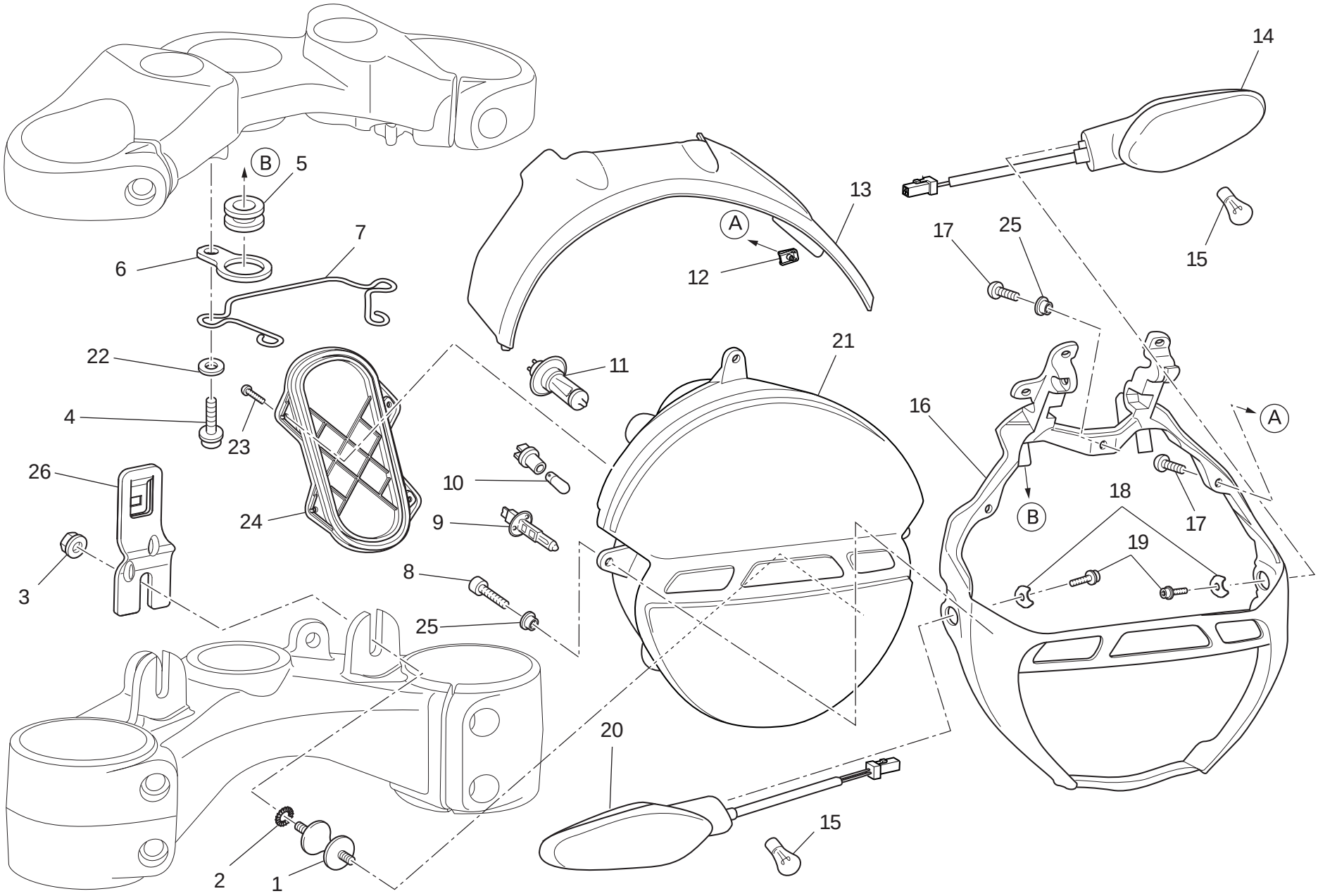

TAVOLA DRAWING TABLE BILD TABLA 022

Fanale anteriore | Headlight | Phare avant | Scheinwerfer | Faro delantero

NOTE NOTES NOTES MARKE NOTAS	POS. NO. N. INDEX POS.	N.CODICE CODE NO. Nr. CODE ATRIKEL Nr. CODICO Nr.	DENOMINAZIONE	DESCRIPTION	DESIGNATION	BEZEICHNUNG	DENOMINACION	VALIDITA' VALIDITY VALIDITE GÜLTIG VALIDEZ	Q.TA' Q.TY Q.TE M.GE C.AD
	25	716.1406.1A	Distanziale	Spacer	Entretoise	Distanzstück	Distancial		3
	26	829.1976.1B	Supporto	Holder	Support	Halterung	Soporte		1

TAVOLA
DRAWING
TABLE
BILD
TABLA

023

Portatarga - fanale posteriore | Number plate holder - tail light | Support plaque immatricul.- feu arrière | Kennzeichenhalter - Rücklicht | Portamatrícula - faro trasero

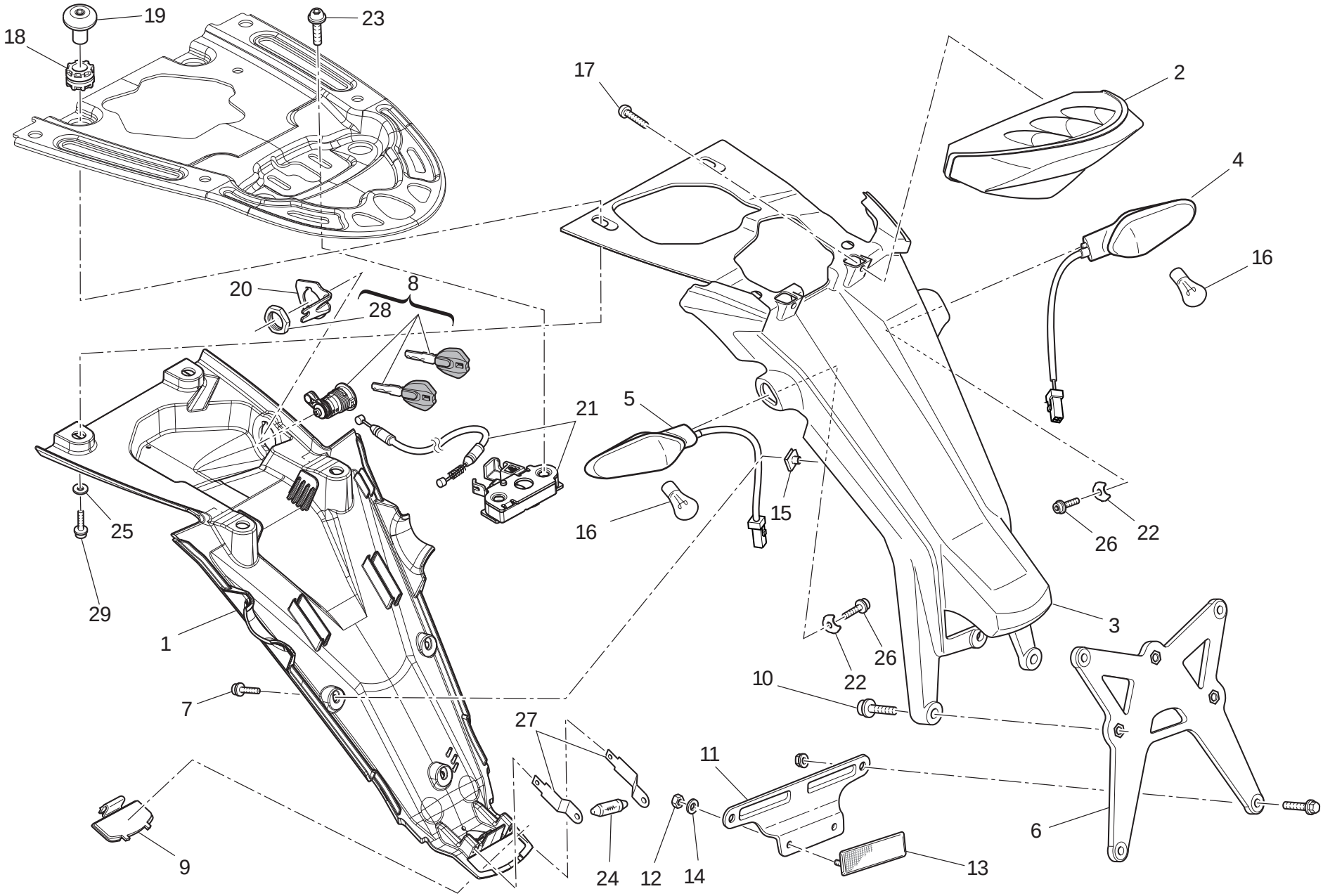

TAVOLA DRAWING TABLE BILD TABLA 023

Portatarga - fanale posteriore | Number plate holder - tail light | Support plaque immatricul.- feu arrière | Kennzeichenhalter - Rücklicht | Portamatrícula - faro trasero

NOTE NOTES NOTES MARKE NOTAS	POS. NO. N. INDEX POS.	N.CODICE CODE NO. Nr. CODE ATRIKEL Nr. CODICO Nr.	DENOMINAZIONE	DESCRIPTION	DESIGNATION	BEZEICHNUNG	DENOMINACION	VALIDITA' VALIDITY VALIDITE GÜLTIG VALIDEZ	Q.TA' Q.TY Q.TE M.GE C.AD
	1	247.1.321.1B	Paraspruzzi	Mudflap	Bavette garde-boue	Spritzerschutz	Parasalpicaduras		1
	2	525.1.034.2A	Fanale posteriore	Tail light	Feu AR.	Rückscheinwerfer	Faro trasero		1
	3	561.1.043.2A	Tegolo protezione	Protection	Protection	Schutz	Protección		1
	4	530.1.022.4A	Indicatore di direzione (destro)	Turn indicator (R.H.)	Clignotant (droit)	Fahrtrichtungsanzeige (recht)	Indicador de dirección (derecho)		1
	5	530.1.023.4A	Indicatore di direzione (sinistro)	Turn indicator (L.H.)	Clignotant (gauche)	Fahrtrichtungsanzeige (link)	Indicador de dirección (izquierdo)		1
	6	561.1.044.1A	Portatarga	Number plate holder	Porte-plaque	Nummerschildtafel	Porta-matrícula		1
	7	771.5.639.8B	Vite	Screw	Vis	Schraube	Tornillo		3
	8	598.4.027.1A	Serratura sella	Seat lock	Serrure selle	Sattelschloß	Cerradura sillín		1
	9	247.1.333.1A	Coperchietto	Cover	Carter	Deckelchen	Tapa		1
	10	771.1.369.1A	Vite	Screw	Vis	Schraube	Tornillo		3
	11	827.1.298.1B	Staffa	Bracket	Bride	Bügel	Soporte		1
	12	749.5.001.1B	Dado	Nut	Ecrou	Mutter	Tuerca		2
	13	529.1.006.1B	Catadiottro	Reflector	Catadioptre	Rückstrahler	Catadióptrico		1
	14	852.5.001.1C	Rosetta	Washer	Rosette	Unterlegscheibe	Arandela		2
	15	850.4.047.1A	Dado a graffetta	Nut with clip	Ecrou à collier	Klemmutter	Tuerca de grapa		3
	16	390.4.021.1A	Lampada 12V-10W RY10W	Bulb 12V-10W RY10W	Lampe 12V-10W RY10W	Birne 12V-10W RY10W	Lámpara 12V-10W RY10W		2
	17	774.4.004.1A	Vite	Screw	Vis	Schraube	Tornillo		2
	18	764.1.022.1A	Gommino antivibrante	Vibration damper pad	Joint en caoutchouc anti-vibration	Schwingungsdämpfergummi	Junta de goma anti-vibración		4
	19	779.1.560.1A	Vite speciale	Special screw	Vis spéciale	Spezialschraube	Tornillo especial		4
	20	827.1.482.1A	Piastrino	Plate	Plaquette	Plättchen	Lámina		1
	21	598.1.012.1A	Chiavistello per serratura	Lock latch	Verrou pour serrure	Riegel für Verschluß	Cerrojo para cerradura		1
	22	827.1.493.1A	Piastrino	Plate	Plaquette	Plättchen	Lámina		2
	23	779.1.555.1A	Vite speciale	Special screw	Vis spéciale	Spezialschraube	Tornillo especial		2
	24	390.4.016.2A	Lampada 12V-5W C5W	Bulb 12V-5W C5W	Lampe 12V-5W C5W	Birne 12V-5W C5W	Lámpara 12V-5W C5W		1

N° CATALOGO: 915.1.296.2A EMESSO: 01 - 11 | CATALOGUE No: 915.1.296.2A ISSUED: 01 - 11 | Nr. CATALOGUE: 915.1.296.2A IMPRIMEE: 01 - 11 | KATALOG Nr: 915.1.296.2A HERAUSGEGEBEN: 01 - 11 | N° CATALOGO: 915.1.296.2A IMPRIMIDA: 01 - 11

TAVOLA
DRAWING
TABLE
BILD
TABLA

023

Portatarga - fanale posteriore

Number plate holder - tail light

Support plaque immatricul.- feu arrière

Kennzeichenhalter - Rücklicht

Portamatrícula - faro trasero

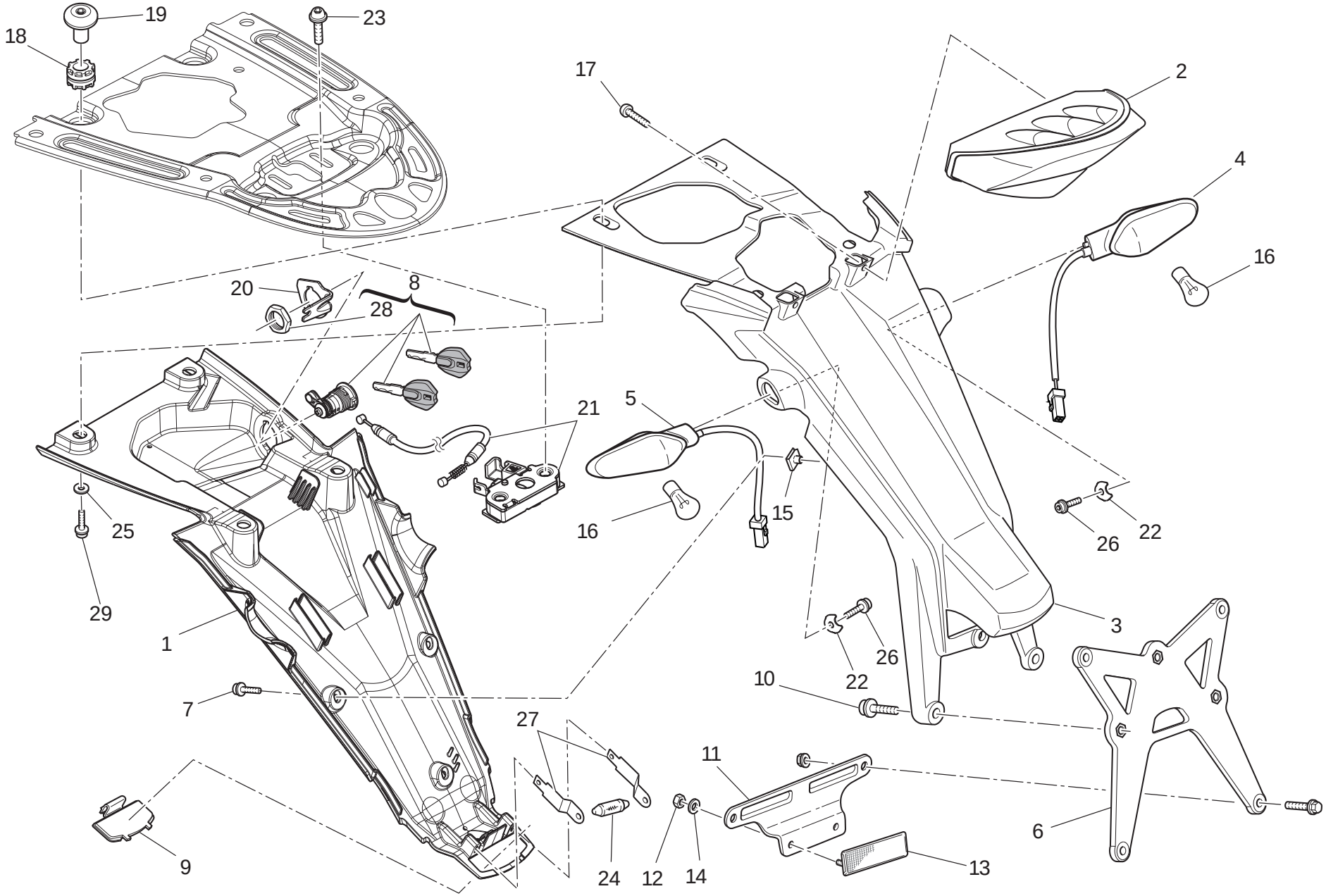

TAVOLA DRAWING TABLE BILD TABLA 023

Portatarga - fanale posteriore | Number plate holder - tail light | Support plaque immatricul.- feu arrière | Kennzeichenhalter - Rücklicht | Portamatrícula - faro trasero

NOTE NOTES NOTES MARKE NOTAS	POS. NO. N. INDEX POS.	N.CODICE CODE NO. Nr. CODE ATRIKEL Nr. CODICO Nr.	DENOMINAZIONE	DESCRIPTION	DESIGNATION	BEZEICHNUNG	DENOMINACION	VALIDITA' VALIDITY VALIDITE GÜLTIG VALIDEZ	Q.TA' Q.TY Q.TE M.GE C.AD
	25	852.1.160.1B	Rosetta	Washer	Rosette	Unterlegscheibe	Arandela		4
	26	771.5.637.8B	Vite	Screw	Vis	Schraube	Tornillo		2
	27	391.1.003.3A	Lamella	Blade	Lamelle	Lamellen	Lámina		2
	28	750.1.155.1A	Dado speciale	Special nut	Ecrou spéciale	Spezialmutter	Tuerca especial		1
	29	771.5.662.8B	Vite	Screw	Vis	Schraube	Tornillo		4

TAVOLA
DRAWING
TABLE
BILD
TABLA

023a

Portatarga - fanale posteriore - (aus)

Number plate holder - tail light - (aus)

Support plaque immatricul.- feu arrière - (aus)

Kennzeichenhalter - Rücklicht - (aus)

Portamatrícula - faro trasero - (aus)

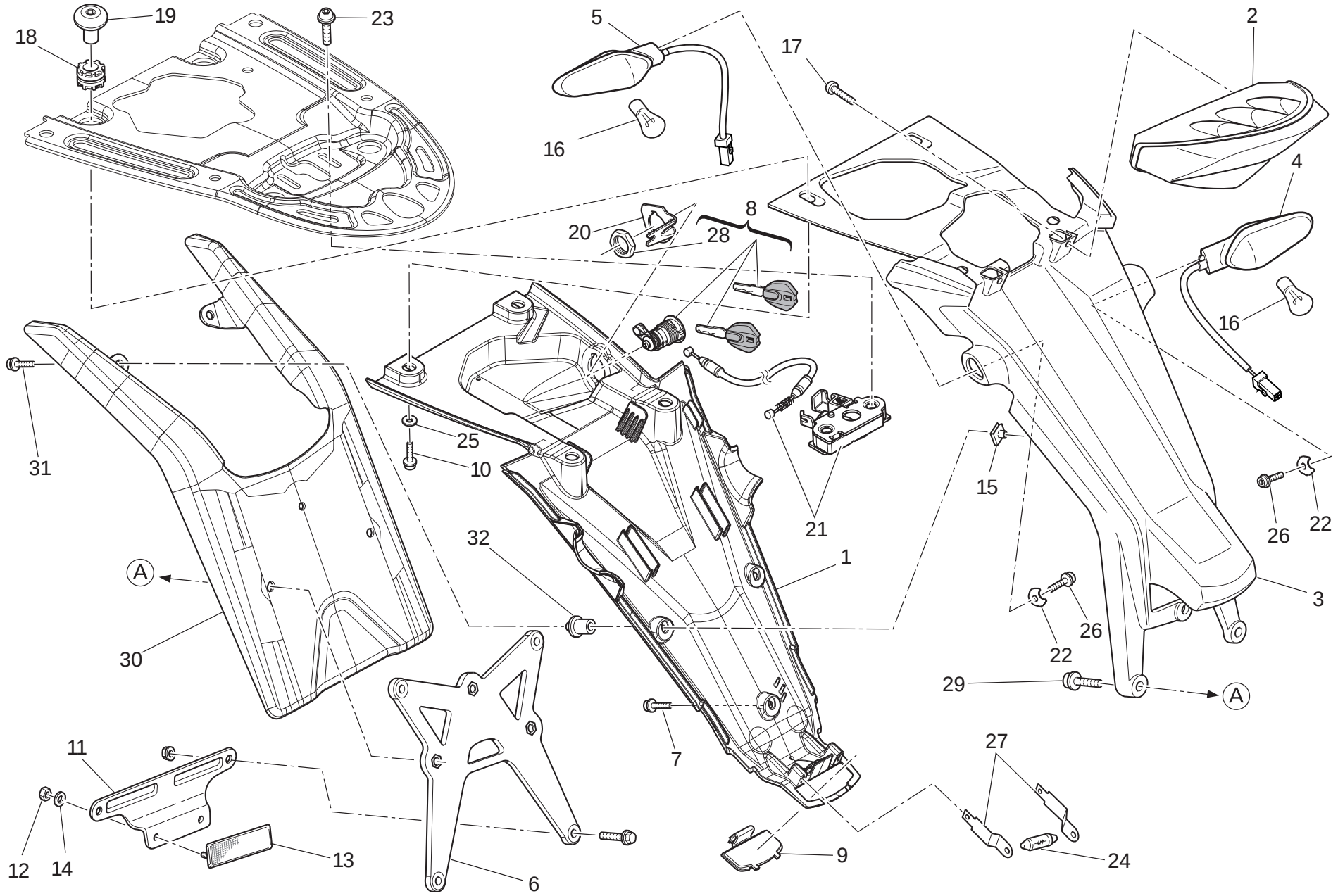

TAVOLA DRAWING TABLE BILD TABLA 023a

Portatarga - fanale posteriore - (aus) | Number plate holder - tail light - (aus) | Support plaque immatricul.- feu arrière - (aus) | Kennzeichenhalter - Rücklicht - (aus) | Portamatrícula - faro trasero - (aus)

NOTE NOTES NOTES MARKE NOTAS	POS. NO. N. INDEX POS.	N.CODICE CODE NO. Nr. CODE ATRIKEL Nr. CODICO Nr.	DENOMINAZIONE	DESCRIPTION	DESIGNATION	BEZEICHNUNG	DENOMINACION	VALIDITA' VALIDITY VALIDITE GÜLTIG VALIDEZ	Q.TA' Q.TY Q.TE M.GE C.AD
	1	247.1.321.1B	Paraspruzzi	Mudflap	Bavette garde-boue	Spritzerschutz	Parasalpicaduras		1
	2	525.1.034.2A	Fanale posteriore	Tail light	Feu AR.	Rückscheinwerfer	Faro trasero		1
	3	561.1.043.2A	Tegolo protezione	Protection	Protection	Schutz	Protección		1
	4	530.1.022.4A	Indicatore di direzione (destro)	Turn indicator (R.H.)	Clignotant (droit)	Fahrtrichtungsanzeige (recht)	Indicador de dirección (derecho)		1
	5	530.1.023.4A	Indicatore di direzione (sinistro)	Turn indicator (L.H.)	Clignotant (gauche)	Fahrtrichtungsanzeige (link)	Indicador de dirección (izquierdo)		1
	6	561.1.044.1A	Portatarga	Number plate holder	Porte-plaque	Nummerschildtafel	Porta-matrícula		1
	7	771.5.639.8B	Vite	Screw	Vis	Schraube	Tornillo		1
	8	598.4.027.1A	Serratura sella	Seat lock	Serrure selle	Sattelschloß	Cerradura sillín		1
	9	247.1.333.1A	Coperchietto	Cover	Carter	Deckelchen	Tapa		1
	10	771.5.662.8B	Vite	Screw	Vis	Schraube	Tornillo		4
	11	827.1.298.1B	Staffa	Bracket	Bride	Bügel	Soporte		1
	12	749.5.001.1B	Dado	Nut	Ecrou	Mutter	Tuerca		2
	13	529.1.006.1B	Catadiottro	Reflector	Catadioptre	Rückstrahler	Catadióptrico		1
	14	852.5.001.1C	Rosetta	Washer	Rosette	Unterlegscheibe	Arandela		2
	15	850.4.047.1A	Dado a graffetta	Nut with clip	Ecrou à collier	Klemmutter	Tuerca de grapa		3
	16	390.4.021.1A	Lampada 12V-10W RY10W	Bulb 12V-10W RY10W	Lampe 12V-10W RY10W	Birne 12V-10W RY10W	Lámpara 12V-10W RY10W		2
	17	774.4.004.1A	Vite	Screw	Vis	Schraube	Tornillo		2
	18	764.1.022.1A	Gommino antivibrante	Vibration damper pad	Joint en caoutchouc anti-vibration	Schwingungsdämpfergummi	Junta de goma anti-vibración		4
	19	779.1.560.1A	Vite speciale	Special screw	Vis spéciale	Spezialschraube	Tornillo especial		4
	20	827.1.482.1A	Piastrino	Plate	Plaquette	Plättchen	Lámina		1
	21	598.1.012.1A	Chiavistello per serratura	Lock latch	Verrou pour serrure	Riegel für Verschluß	Cerrojo para cerradura		1
	22	827.1.493.1A	Piastrino	Plate	Plaquette	Plättchen	Lámina		2
	23	779.1.555.1A	Vite speciale	Special screw	Vis spéciale	Spezialschraube	Tornillo especial		2
	24	390.4.016.2A	Lampada 12V-5W C5W	Bulb 12V-5W C5W	Lampe 12V-5W C5W	Birne 12V-5W C5W	Lámpara 12V-5W C5W		1

N° CATALOGO: 915.1.296.2A EMESSO: 01 - 11 | CATALOGUE No: 915.1.296.2A ISSUED: 01 - 11 | Nr. CATALOGUE: 915.1.296.2A IMPRIMEE: 01 - 11 | KATALOG Nr: 915.1.296.2A HERAUSGEGEBEN: 01 - 11 | N° CATALOGO: 915.1.296.2A IMPRIMIDA: 01 - 11

TAVOLA
DRAWING
TABLE
BILD
TABLA

023a

Portatarga - fanale posteriore - (aus)

Number plate holder - tail light - (aus)

Support plaque immatricul.- feu arrière - (aus)

Kennzeichenhalter - Rücklicht - (aus)

Portamatrícula - faro trasero - (aus)

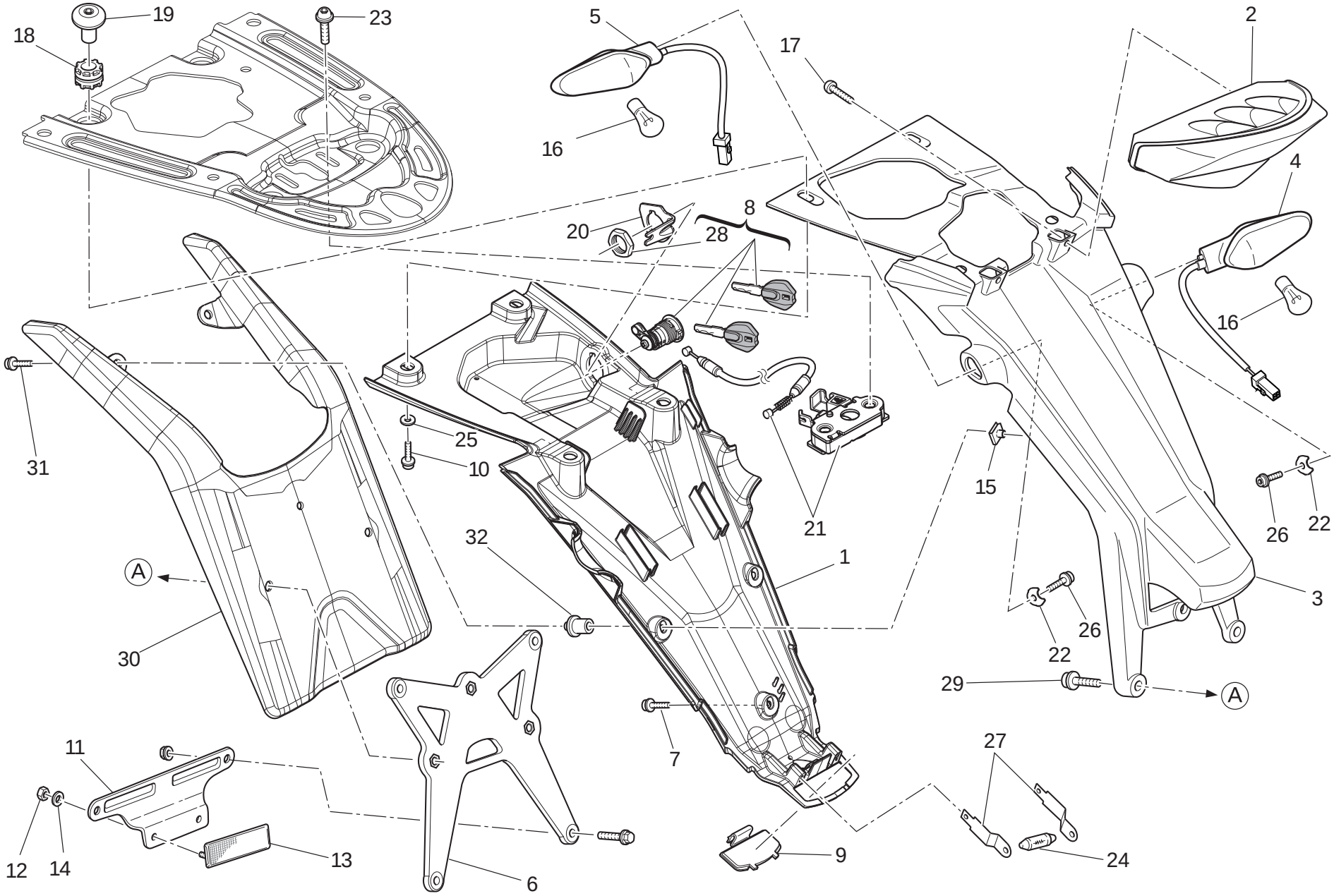

TAVOLA DRAWING TABLE BILD TABLA 023a

Portatarga - fanale posteriore - (aus) | Number plate holder - tail light - (aus) | Support plaque immatricul.- feu arrière - (aus) | Kennzeichenhalter - Rücklicht - (aus) | Portamatrícula - faro trasero - (aus)

NOTE NOTES NOTES MARKE NOTAS	POS. NO. N. INDEX POS.	N.CODICE CODE NO. Nr. CODE ATRIKEL Nr. CODICO Nr.	DENOMINAZIONE	DESCRIPTION	DESIGNATION	BEZEICHNUNG	DENOMINACION	VALIDITA' VALIDITY VALIDITE GÜLTIG VALIDEZ	Q.TA' Q.TY Q.TE M.GE C.AD
	25	852.1.160.1B	Rosetta	Washer	Rosette	Unterlegscheibe	Arandela		4
	26	771.5.637.8B	Vite	Screw	Vis	Schraube	Tornillo		2
	27	391.1.003.3A	Lamella	Blade	Lamelle	Lamellen	Lámina		2
	28	750.1.155.1A	Dado speciale	Special nut	Ecrou spéciale	Spezialmutter	Tuerca especial		1
	29	771.1.369.1A	Vite	Screw	Vis	Schraube	Tornillo		3
	30	460.1.342.1A	Paraspruzzi	Mudflap	Bavette garde-boue	Spritzerschutz	Parasalpicaduras		1
	31	773.5.476.3B	Vite	Screw	Vis	Schraube	Tornillo		2
	32	713.1.443.1A	Distanziale	Spacer	Entretoise	Distanzstück	Distancial		2

TAVOLA
DRAWING
TABLE
BILD
TABLA

024

Forcella anteriore | Front forks | Fourche avant | Vorderradgabel | Horquilla delantera

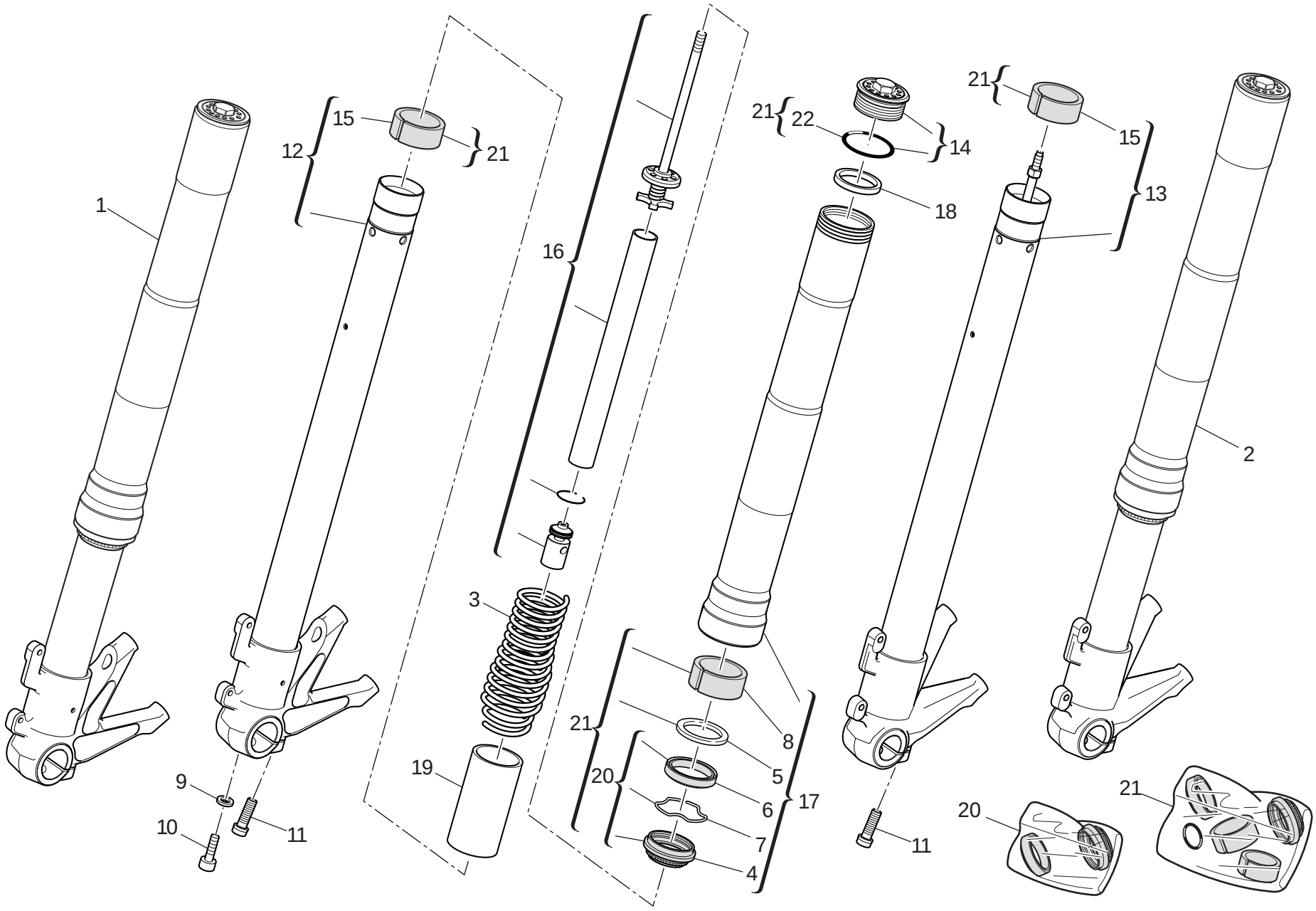

TAVOLA DRAWING TABLE BILD TABLA 024

Forcella anteriore | Front forks | Fourche avant | Vorderradgabel | Horquilla delantera

NOTE NOTES NOTES MARKE NOTAS	POS. NO. N. INDEX POS.	N.CODICE CODE NO. Nr. CODE ATRIKEL Nr. CODICO Nr.	DENOMINAZIONE	DESCRIPTION	DESIGNATION	BEZEICHNUNG	DENOMINACION	VALIDITA' VALIDITY VALIDITE GÜLTIG VALIDEZ	Q.TA' Q.TY Q.TE M.GE C.AD
	1	344.2.036.1A	Assieme gamba (destra)	Fork leg assembly (R.H.)	Ensemble fourche (droite)	Federbein komplett (rechter)	Grupo tubo horquilla (derecha)		1
	2	345.2.036.1A	Assieme gamba (sinistra)	Fork leg assembly (L.H.)	Ensemble fourche (gauche)	Federbein komplett (linker)	Grupo tubo horquilla (izquierda)		1
	3	349.1.327.1A	Molla	Spring	Ressort	Feder	Muelle		2
	4	349.1.328.1A	Raschiapolvere	Dust seal	Racle-poussière	Staubabstreifer	Guardapolvo		2
	5	349.1.152.1A	Scodellino	Retainer	Cuvette	Teller	Platillo		2
	6	349.1.146.1A	Anello di tenuta	Seal ring	Bague d'étanchéité	Dichtring	Anillo de retén		2
	7	349.1.144.1A	Anello di fermo	Check ring	Bague d'arrêt	Sicherungsring	Anillo de bloqueo		2
	8	349.1.151.1A	Boccola superiore	Upper bush	Douille supérieure	Obere Buchse	Casquillo superior		1
	9	856.1.057.1A	Rondella	Washer	Rondelle	Unterlegscheibe	Arandela		2
	10	349.1.332.1A	Vite	Screw	Vis	Schraube	Tornillo		2
	11	349.1.334.1A	Vite	Screw	Vis	Schraube	Tornillo		4
	12	349.2.097.1A	Gruppo piedino + canna forcella (destra)	Fork bottom end + sleeve unit (R.H.)	Unitè pied de forche + fourreau (droite)	Gabelfuß und -rohreinheit (rechter)	Grupo pie + tubo externo (derecha)		1
	13	349.2.098.1A	Gruppo piedino + canna forcella (sinistra)	Fork bottom end + sleeve unit (L.H.)	Unitè pied de forche + fourreau (gauche)	Gabelfuß und -rohreinheit (linker)	Grupo pie + tubo externo (izquierda)		2
	14	349.2.090.1A	Tappo	Cap	Bouchon	Verschluß	Tapón		2
	15	349.1.150.1A	Boccola inferiore	Lower bush	Douille inférieure	Untere Buchse	Casquillo inferior		2
	16	349.2.091.1A	Pompante completo	Complete pumping element	Variateur complet	Komplettes Pumpenelement	Bombeador completo		1
	17	349.2.099.1A	Tubo portante	Stanchion tube	Tube porteur	Tauchrohr	Tubo portador		2
	18	349.1.347.1A	Boccola	Bush	Douille	Buchse	Casquillo		2
	19	349.1.346.1A	Tubetto di precarica	Preload tube	Tube de précharge	Vorspannrohr	Tubo de pre-carga		1
	20	349.1.351.1A	Kit tenuta	Seal kit	Kit joints d'etanchèitè	Dichtungskit	Kit estanqeidad		1
	21	349.1.350.1A	Kit revisione	Overhaul kit	Collection reparation	Reparaturkit	Kit revision		1
	22	349.1.147.1A	Anello OR	O-Ring	Bague d'étanchéité	O-Ring	Anillo OR		2

TAVOLA
DRAWING
TABLE
BILD
TABLA

025

Ruota posteriore e anteriore | Front and rear wheels | Roues avant et arrière | Hinter- Und Vorderrad | Ruedas trasera y delantera

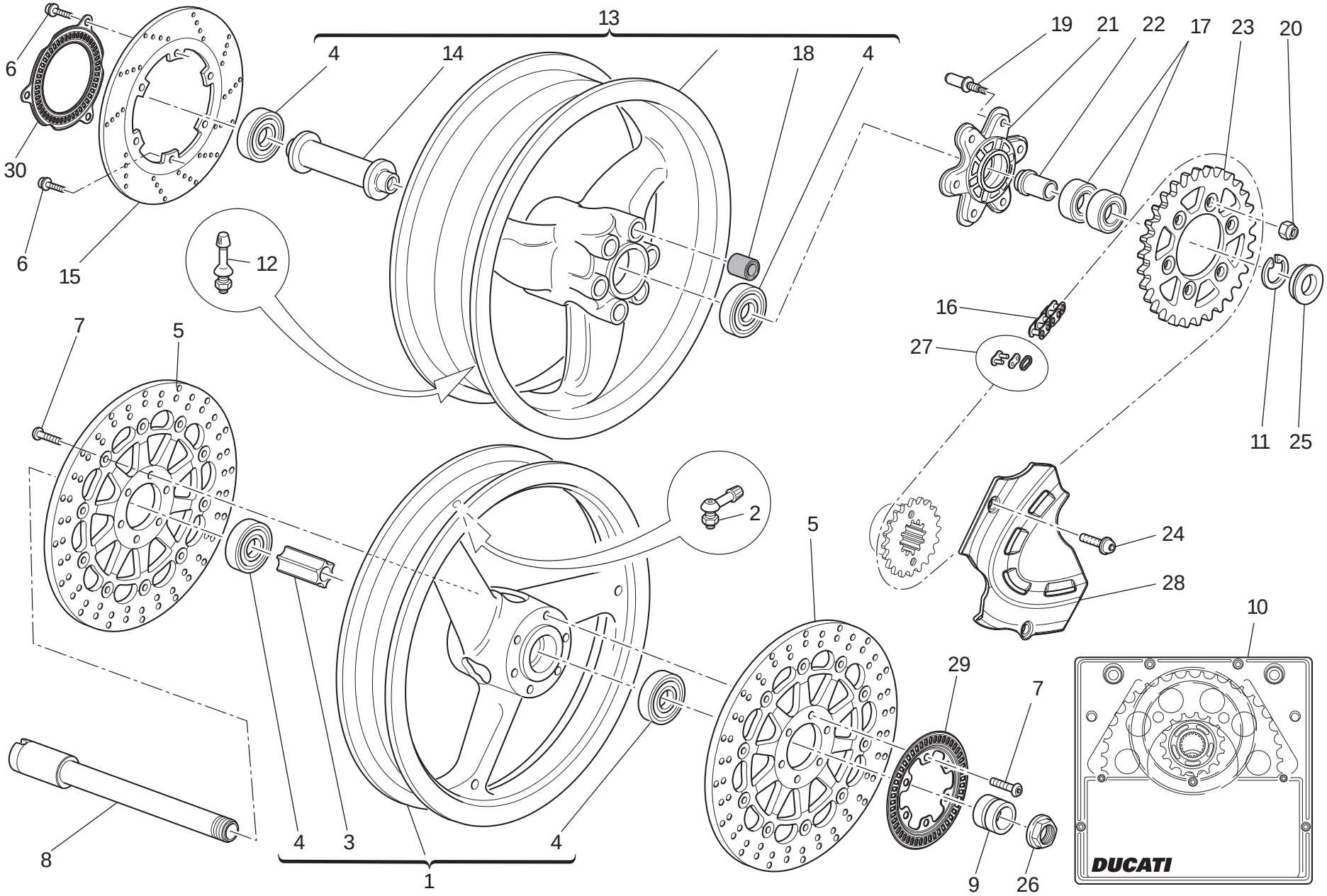

TAVOLA / DRAWING / TABLE / BILD / TABLA 025

Ruota posteriore e anteriore | Front and rear wheels | Roues avant et arrière | Hinter- Und Vorderrad | Ruedas trasera y delantera

NOTE / NOTES / NOTES / MARKE / NOTAS	POS. / NO. / N. / INDEX / POS.	N.CODICE / CODE NO. / Nr. CODE / ATRIKEL Nr. / CODICO Nr.	DENOMINAZIONE	DESCRIPTION	DESIGNATION	BEZEICHNUNG	DENOMINACION	VALIDITA' / VALIDITY / VALIDITE / GÜLTIG / VALIDEZ	Q.TA' / Q.TY / Q.TE / M.GE / C.AD
	1	501.2.131.1AB	Cerchio ruota anteriore	Front wheel rim	Jante roue avant	Vordere Radfelge	Llanta rueda delantera		1
	2	497.2.001.2A	Valvola	Valve	Soupape	Ventil	Válvula		1
	3	714.1.028.1A	Distanziale (interno)	Spacer (internal)	Entretoise (interne)	Distanzstück (inner)	Distancial (interno)		1
	4	702.5.062.1A	Cuscinetto	Bearing	Roulement	Lager	Cojinete		4
	5	492.4.029.1A	Disco freno anteriore	Front brake disc	Disque frein AV.	Vordere Bremsscheibe	Disco freno delantero		2
	6	773.1.007.1A	Vite	Screw	Vis	Schraube	Tornillo		6
	7	779.1.399.1A	Vite	Screw	Vis	Schraube	Tornillo		12
	8	819.1.017.1D	Perno ruota anteriore	Front wheel spindle	Pivot roue AV.	Vorderradzapfen	Perno rueda delantera		1
	9	713.1.197.3A	Distanziale	Spacer	Entretoise	Distanzstück	Distancial		1
	10	676.2.071.1A	Kit trasmissione posteriore	Final drive kit	Kit transmission secondaire	Kit Sekundärantriebs	Kit transmisión secundaria		1
	11	884.5.008.1A	Anello seeger	Circlip	Circlip	Seegerring	Anillo seeger		1
	12	497.2.003.1A	Valvola	Valve	Soupape	Ventil	Válvula		1
	13	502.2.134.1AB	Cerchio ruota posteriore	Rear wheel rim	Jante roue arriere	Hintere Radfelge	Llanta rueda trasera		1
	14	714.1.046.1A	Distanziale (interno)	Spacer (internal)	Entretoise (interne)	Distanzstück (inner)	Distancial (interno)		1
	15	492.4.003.2A	Disco freno	Brake disc	Disque frein	Bremsscheibe	Disco freno		1
	16	676.4.072.1A	Catena	Chain	Chaîne	Kette	Cadena		1
	17	702.5.050.1A	Cuscinetto	Bearing	Roulement	Lager	Cojinete		2
	18	700.1.005.1A	Antivibrante	Vibration damper	Antivibration	Schwingungsdämpfer	Anti-vibración		6
	19	821.1.009.1B	Perno	Pin	Pivot	Zapfen	Perno		6
	20	748.4.024.1AB	Dado	Nut	Ecrou	Mutter	Tuerca		6
	21	160.1.049.1A	Flangia portacorona	Rear sprocket flange	Bride porte-couronne	Kranzhalteflansch	Brida porta-corona		1
	22	710.1.041.2B	Bussola	Bush	Douille	Buchse	Casquillo		1
	23	494.1.147.1A	Corona Z=45	Ring gear Z=45	Couronne Z=45	Kranz Z=45	Corona Z=45		1
	24	775.5.021.3C	Vite	Screw	Vis	Schraube	Tornillo		2
	25	713.1.399.1A	Distanziale	Spacer	Entretoise	Distanzstück	Distancial		1
	26	748.1.014.1C	Dado	Nut	Ecrou	Mutter	Tuerca		1

TAVOLA
DRAWING
TABLE
BILD
TABLA

025

Ruota posteriore e anteriore | Front and rear wheels | Roues avant et arrière | Hinter- Und Vorderrad | Ruedas trasera y delantera

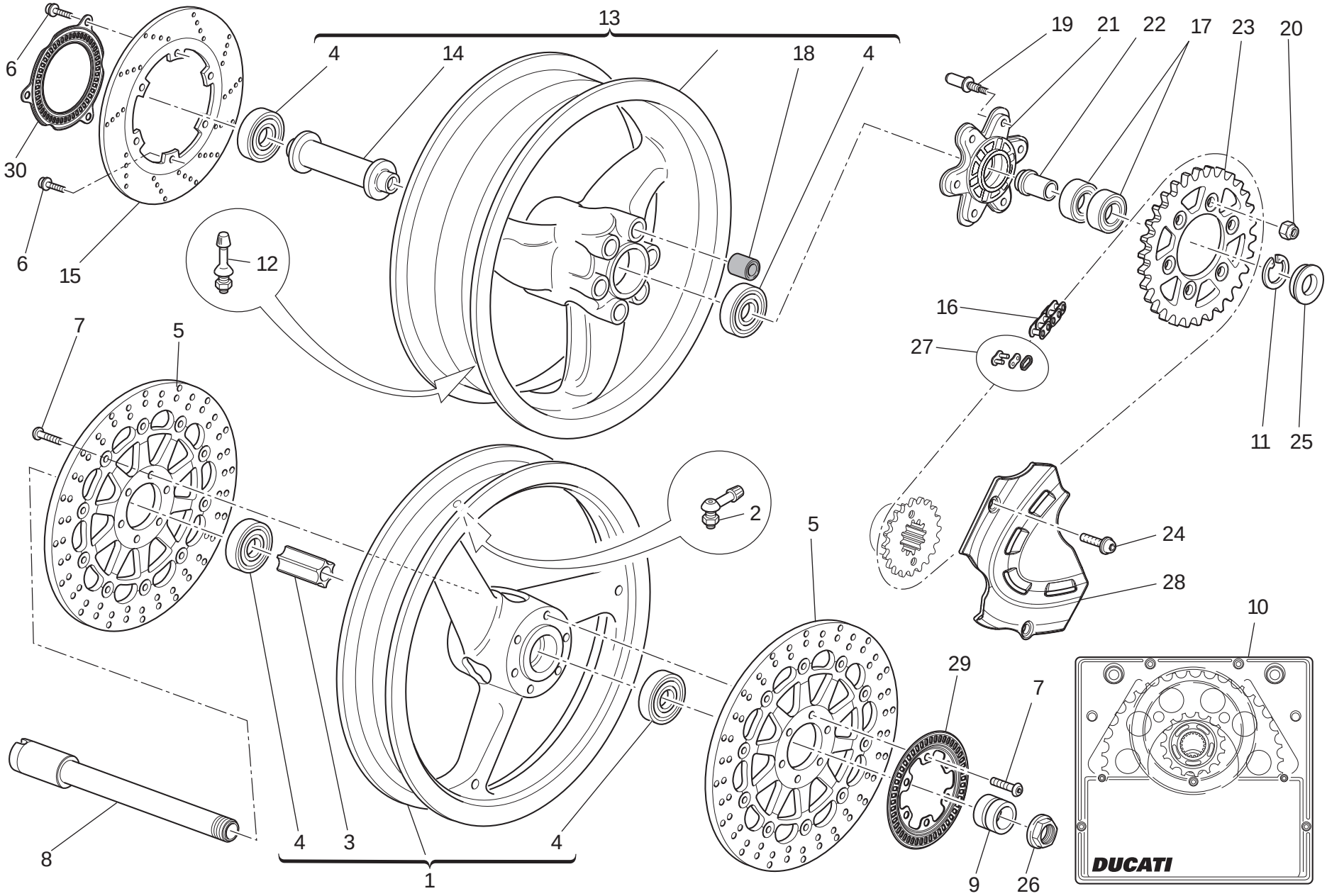

TAVOLA DRAWING TABLE BILD TABLA 025

Ruota posteriore e anteriore | Front and rear wheels | Roues avant et arrière | Hinter- Und Vorderrad | Ruedas trasera y delantera

NOTE NOTES NOTES MARKE NOTAS	POS. NO. N. INDEX POS.	N.CODICE CODE NO. Nr. CODE ATRIKEL Nr. CODICO Nr.	DENOMINAZIONE	DESCRIPTION	DESIGNATION	BEZEICHNUNG	DENOMINACION	VALIDITA' VALIDITY VALIDITE GÜLTIG VALIDEZ	Q.TA' Q.TY Q.TE M.GE C.AD
	27	677.4.008.2A	Giunto catena	Drive chain joint	Joint de chiane	Kettenkupplung	Empalme cadena		1
	28	247.1.331.1A	Coperchio pignone	Sprocket cover	Couvercle pignon	Ritzeldeckel	Tapa piñón		1
	29	504.1.004.1A	Ruota fonica (anteriore)	Impulse wheel (front)	Impulse wheel (avant)	Impulse wheel (vorderes)	Impulse wheel (delantero)		1
	30	504.1.006.1A	Ruota fonica (posteriore)	Impulse wheel (rear)	Impulse wheel (arriere)	Impulse wheel (hinterers)	Impulse wheel (trasero)		1

TAVOLA
DRAWING
TABLE
BILD
TABLA

026

Manubrio e comandi | Handlebar and controls | Guidon et commandes | Lenker Und Steuerungen | Manillar y mandos

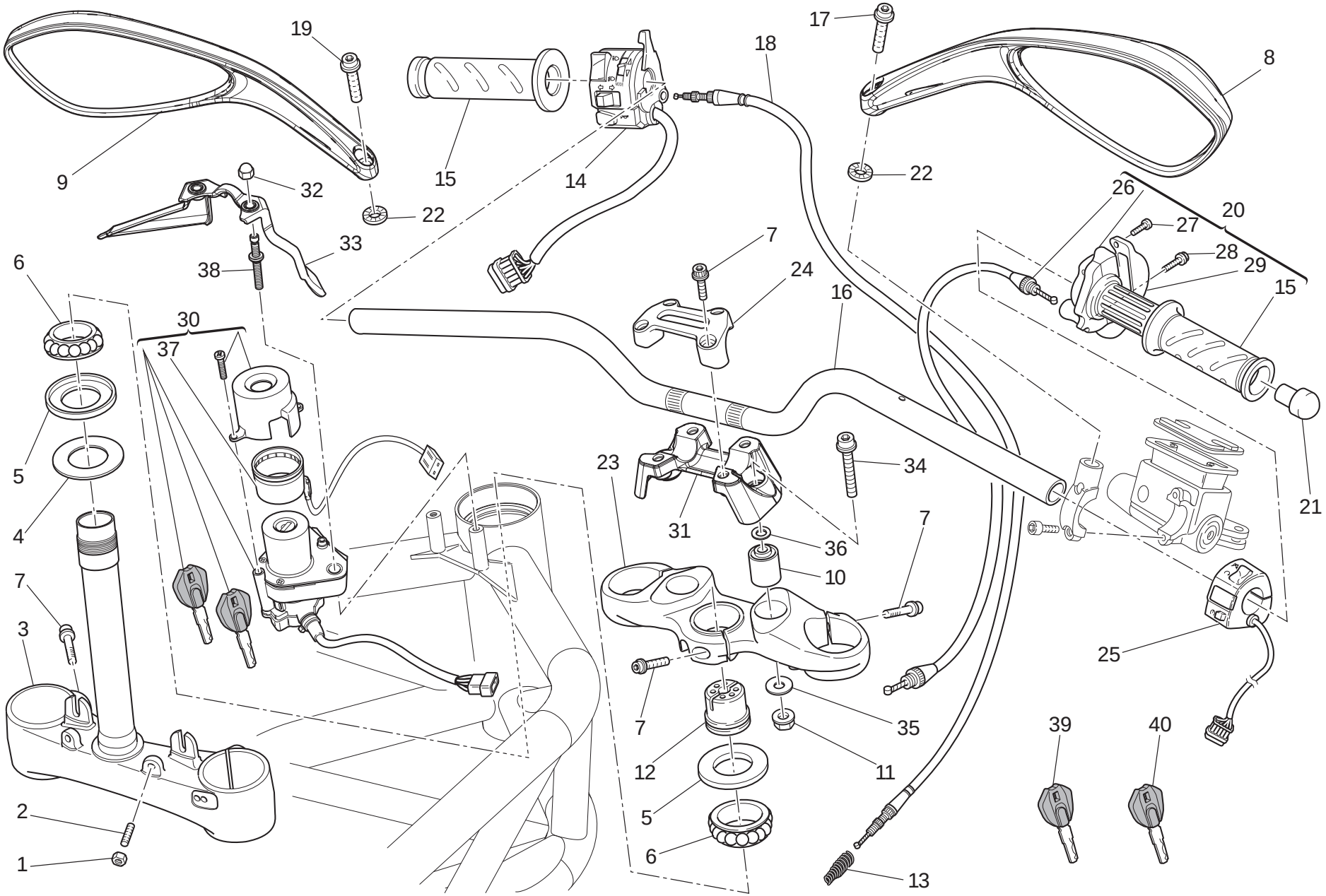

TAVOLA DRAWING TABLE BILD TABLA 026

Manubrio e comandi | Handlebar and controls | Guidon et commandes | Lenker Und Steuerungen | Manillar y mandos

NOTE NOTES NOTES MARKE NOTAS	POS. NO. N. INDEX POS.	N.CODICE CODE NO. Nr. CODE ATRIKEL Nr. CODICO Nr.	DENOMINAZIONE	DESCRIPTION	DESIGNATION	BEZEICHNUNG	DENOMINACION	VALIDITA' VALIDITY VALIDITE GÜLTIG VALIDEZ	Q.TA' Q.TY Q.TE M.GE C.AD
	1	747.5.007.1A	Dado	Nut	Ecrou	Mutter	Tuerca		2
	2	778.5.028.1A	Grano filettato	Threaded dowel	Vis sans tête filetée	Gewindestift	Tapón		2
	3	342.2.054.1A	Base di sterzo	Steering head base	Socle de direction	Gabelkopf	Tija inferior		1
	4	852.1.103.1A	Rosetta	Washer	Rosette	Unterlegscheibe	Arandela		1
	5	930.1.004.1B	Anello di tenuta	Seal ring	Bague d'étanchéité	Dichtring	Anillo de retén		2
	6	702.4.123.1A	Cuscinetto	Bearing	Roulement	Lager	Cojinete		2
	7	771.5.725.8B	Vite	Screw	Vis	Schraube	Tornillo		11
	8	523.4.022.2A	Specchio retrovisore (destro)	Rear-view mirror (R.H.)	Rétroviseur (droit)	Rückspiegel (recht)	Espejo retrovisor (derecho)		1
	9	523.4.023.2A	Specchio retrovisore (sinistro)	Rear-view mirror (L.H.)	Rétroviseur (gauche)	Rückspiegel (link)	Espejo retrovisor (izquierdo)		1
	10	700.1.054.1A	Antivibrante	Vibration damper	Antivibration	Schwingungsdämpfer	Anti-vibración		2
	11	748.4.024.1AB	Dado	Nut	Ecrou	Mutter	Tuerca		2
	12	703.1.013.1A	Ghiera	Ring nut	Embout	Nutmutter	Tuerca		1
	13	799.1.058.1A	Molla ritorno trasmissione comando starter	Starter control transmission return spring	Ressort de retour transmission commande starter	Feder für Übertragungsrücklauf der Startersteuerung	Muelle retorno transmisión mando starter		1
	14	651.1.009.1A	Commutatore sinistro	L.H. switch	Commutateur gauche	Linker Lenkerschalter	Conmutador izquierdo		1
	15	8000.78345	Coppia manopole	Grips pair	Jeu de poignées	Griffpaar	Par puños		1
	16	360.1.097.1A	Manubrio	Handlebar	Guidon	Lenker	Manillar		1
	17	771.1.373.1A	Vite (sinistra)	Screw (L.H.)	Vis (gauche)	Schraube (linker)	Tornillo (izquierda)		1
	18	657.1.022.1A	Cavo flessibile	Flexible cable	Câble flexible	Schlauch	Cable flexible		1
	19	771.1.374.1A	Vite (destra)	Screw (R.H.)	Vis (droite)	Schraube (rechter)	Tornillo (derecha)		1
	20	654.2.003.2A	Comando gas	Throttle control	Contrôle gaz	Gassteuerung	Mando acelerador		1
	21	872.1.028.1A	Tappo	Cap	Bouchon	Verschluß	Tapón		2
	22	462.1.002.1A	Rosetta elastica	Spring washer	Rosette élastique	Federscheibe	Arandela de presión		2
	23	341.2.068.1A	Testa di sterzo	Steering head	Tête de direction	Gabelkopf	Tija superior		1
	24	360.1.099.1A	Cavallotto unico (superiore)	Single U-bolt (upper)	Cavalier unique (supérieur)	Einzelner Bügelbolzen (höher)	Anclaje único (superior)		1

N° CATALOGO: 915.1.296.2A EMESSO: 01 - 11 | CATALOGUE No: 915.1.296.2A ISSUED: 01 - 11 | Nr. CATALOGUE: 915.1.296.2A IMPRIMEE: 01 - 11 | KATALOG Nr: 915.1.296.2A HERAUSGEGEBEN: 01 - 11 | N° CATALOGO: 915.1.296.2A IMPRIMIDA: 01 - 11

TAVOLA
DRAWING
TABLE
BILD
TABLA

026

Manubrio e comandi | Handlebar and controls | Guidon et commandes | Lenker Und Steuerungen | Manillar y mandos

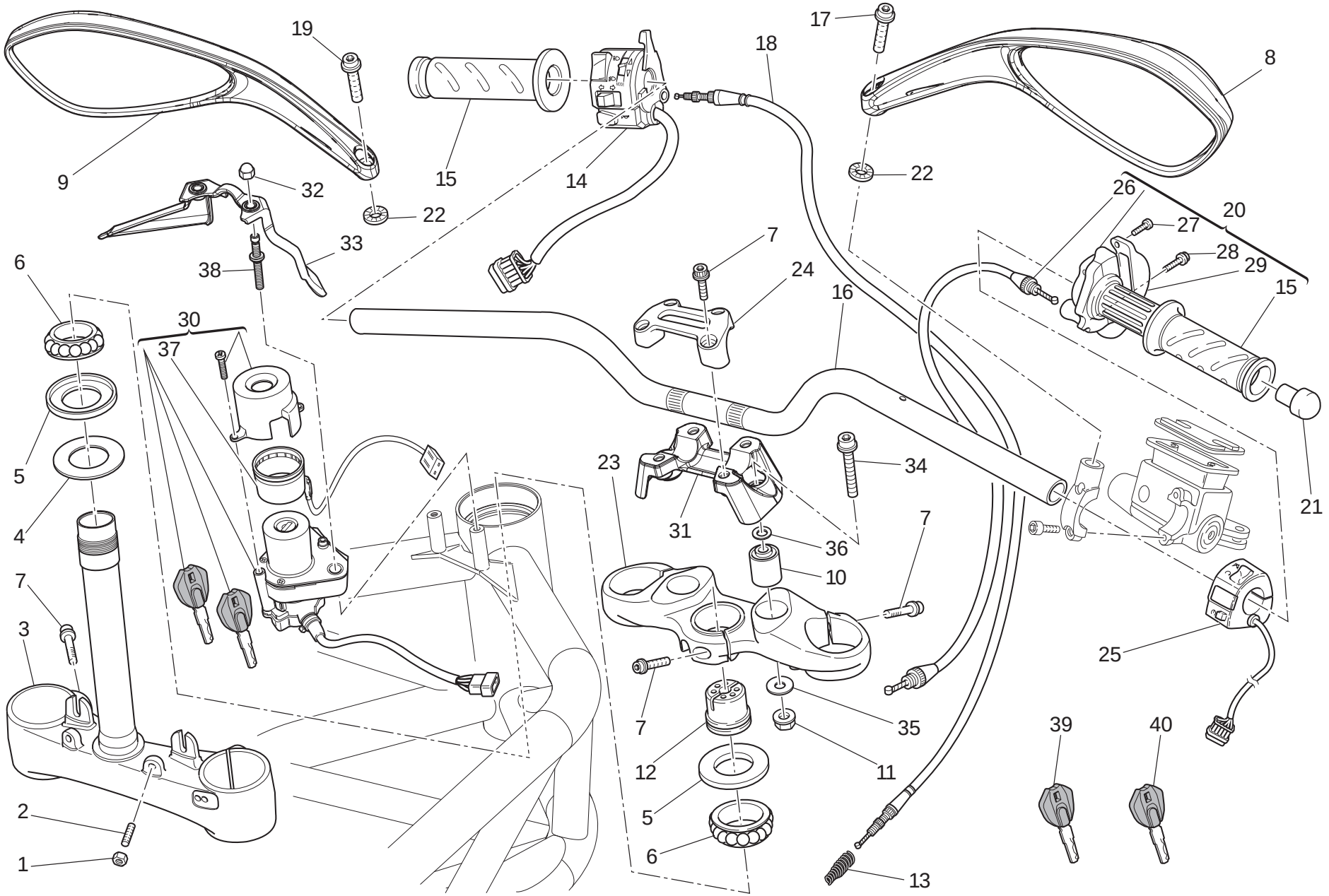

TAVOLA DRAWING TABLE BILD TABLA 026

Manubrio e comandi | Handlebar and controls | Guidon et commandes | Lenker Und Steuerungen | Manillar y mandos

NOTE NOTES NOTES MARKE NOTAS	POS. NO. N. INDEX POS.	N.CODICE CODE NO. Nr. CODE ATRIKEL Nr. CODICO Nr.	DENOMINAZIONE	DESCRIPTION	DESIGNATION	BEZEICHNUNG	DENOMINACION	VALIDITA' VALIDITY VALIDITE GÜLTIG VALIDEZ	Q.TA' Q.TY Q.TE M.GE C.AD
	25	650.1.007.1B	Commutatore Dx.	R.H. switch	Commutateur droit	Rechter Lenkerschalter	Conmutador Der.		1
	26	656.1.086.1A	Trasmissione comando gas	Throttle control transmission	Câble commande gaz	Gassteuerungsantrieb	Cable mando acelerador		1
	27	8000.6677.4	Vite	Screw	Vis	Schraube	Tornillo		2
	28	772.5.101.8B	Vite	Screw	Vis	Schraube	Tornillo		2
	29	658.4.002.1B	Coperchio	Cover	Couvercle	Deckel	Tapa		1
	30	652.4.014.1C	Commutatore	Switch	Commutateur	Lenkerschalter	Conmutador		1
	31	360.1.098.1A	Cavallotto unico (inferiore)	Single U-bolt (bottom)	Cavalier unique (inférieur)	Einzelner Bügelbolzen (unterst)	Anclaje único (inferior)		1
	32	749.1.002.1A	Dado speciale	Special nut	Ecrou spéciale	Spezialmutter	Tuerca especial		2
	33	247.1.363.1A	Coperchio	Cover	Couvercle	Deckel	Tapa		1
	34	771.5.941.8B	Vite	Screw	Vis	Schraube	Tornillo		2
	35	852.1.049.1B	Rosetta	Washer	Rosette	Unterlegscheibe	Arandela		2
	36	852.5.040.1A	Rosetta	Washer	Rosette	Unterlegscheibe	Arandela		2
	37	518.4.005.1B	Antenna	Antenna	Antenne	Antenne	Antena		1
	38	779.1.537.1A	Vite speciale	Special screw	Vis spéciale	Spezialschraube	Tornillo especial		2
	39	598.4.028.1A	Chiave con Transponder	Wrench with Transponder	Clè avec Transponder	Schlussel mit Transponder	Llave con Transponder		1
	40	598.4.029.1A	Chiave senza Transponder	Wrench without Transponder	Clè sans Transponder	Schlussel ohne Transponder	Llave sin Transponder		1

TAVOLA
DRAWING
TABLE
BILD
TABLA

027

Comando frizione | Clutch control | Commande d'embrayage | Kupplungssteuerung | Mando embrague

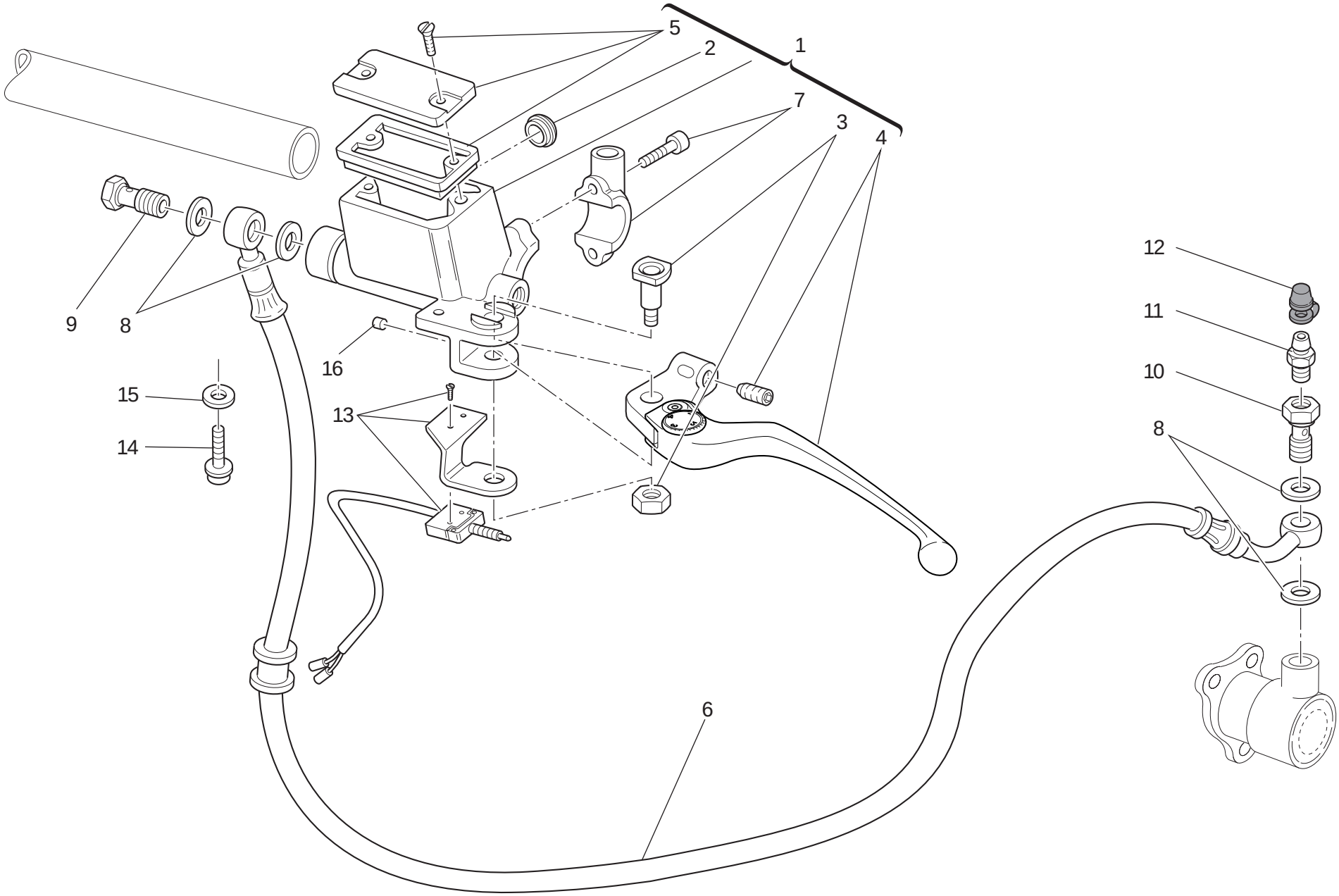

TAVOLA DRAWING TABLE BILD TABLA 027

Comando frizione | Clutch control | Commande d'embrayage | Kupplungssteuerung | Mando embrague

NOTE NOTES NOTES MARKE NOTAS	POS. NO. N. INDEX POS.	N.CODICE CODE NO. Nr. CODE ATRIKEL Nr. CODICO Nr.	DENOMINAZIONE	DESCRIPTION	DESIGNATION	BEZEICHNUNG	DENOMINACION	VALIDITA' VALIDITY VALIDITE GÜLTIG VALIDEZ	Q.TA' Q.TY Q.TE M.GE C.AD
	1	630.4.051.1A	Pompa comando frizione	Clutch drive pump	Pompe commande embrayage	Kupplungssteuerungspumpe	Bomba mando embrague		1
	2	0000.49654	Ricambio oblò	Spare inspection window	Kit hublot	Ersatzteil Schauauge	Recambio portilla		1
	3	626.4.060.1A	Ricambio perno leva	Spare lever pin	Kit pour pivot levier	Ersatzteil Hebelbolzen	Recambio perno leva		1
	4	626.4.071.1A	Leva con grano	Lever with dowel	Levier avec vis sans tête	Hebel mit Stift	Leva con clavija		1
	5	893.4.010.1A	Ricambio tappo	Spare cap	Kit bouchon	Ersatzteil Verschluß	Recambio tapón		1
	6	632.1.044.1B	Tubo comando frizione (TRECCIA METALLICA)	Clutch control pipe (METAL PLAITED)	Tube commande embrayage (TRESSE METALLIQUE)	Kupplungssteuerungsleitung (DRAHTGEFLECHT)	Tubo mando embrague (TREZA METALICA)		1
	7	626.4.061.1A	Ricambio cavallotto	Spare bracket	Kit cavalier	Ersatzteil Bock	Recambio fijación		1
	8	852.5.024.1A	Guarnizione sp.1	Gasket th.1	Garniture èp.1	Dichtung stàrke 1	Junta esp.1		4
	9	779.1.366.1AB	Vite speciale	Special screw	Vis spéciale	Spezialschraube	Tornillo especial		1
	10	779.1.397.1A	Vite speciale	Special screw	Vis spéciale	Spezialschraube	Tornillo especial		1
	11	187.1.002.1A	Spurgo	Bleed	Vidange	Ablaß	Purga		1
	12	612.4.005.1A	Parapolvere	Dust seal	Protection anti-poussières	Staubschutz	Guardapolvo		1
	13	539.4.034.1A	Microinterruttore	Microswitch	Micro-interrupteur	Mikroschalter	Microinterruptor		1
	14	771.1.039.1A	Vite	Screw	Vis	Schraube	Tornillo		1
	15	852.1.176.1A	Rosetta	Washer	Rosette	Unterlegscheibe	Arandela		1
	16	195.4.002.1A	Tampone in gomma	Rubber pad	Tampon en caoutchouc	Gummistopfen	Apoyo de goma		1

TAVOLA
DRAWING
TABLE
BILD
TABLA
028

Freno anteriore | Front brake | Frein avant | Vorderradbremse | Freno delantero

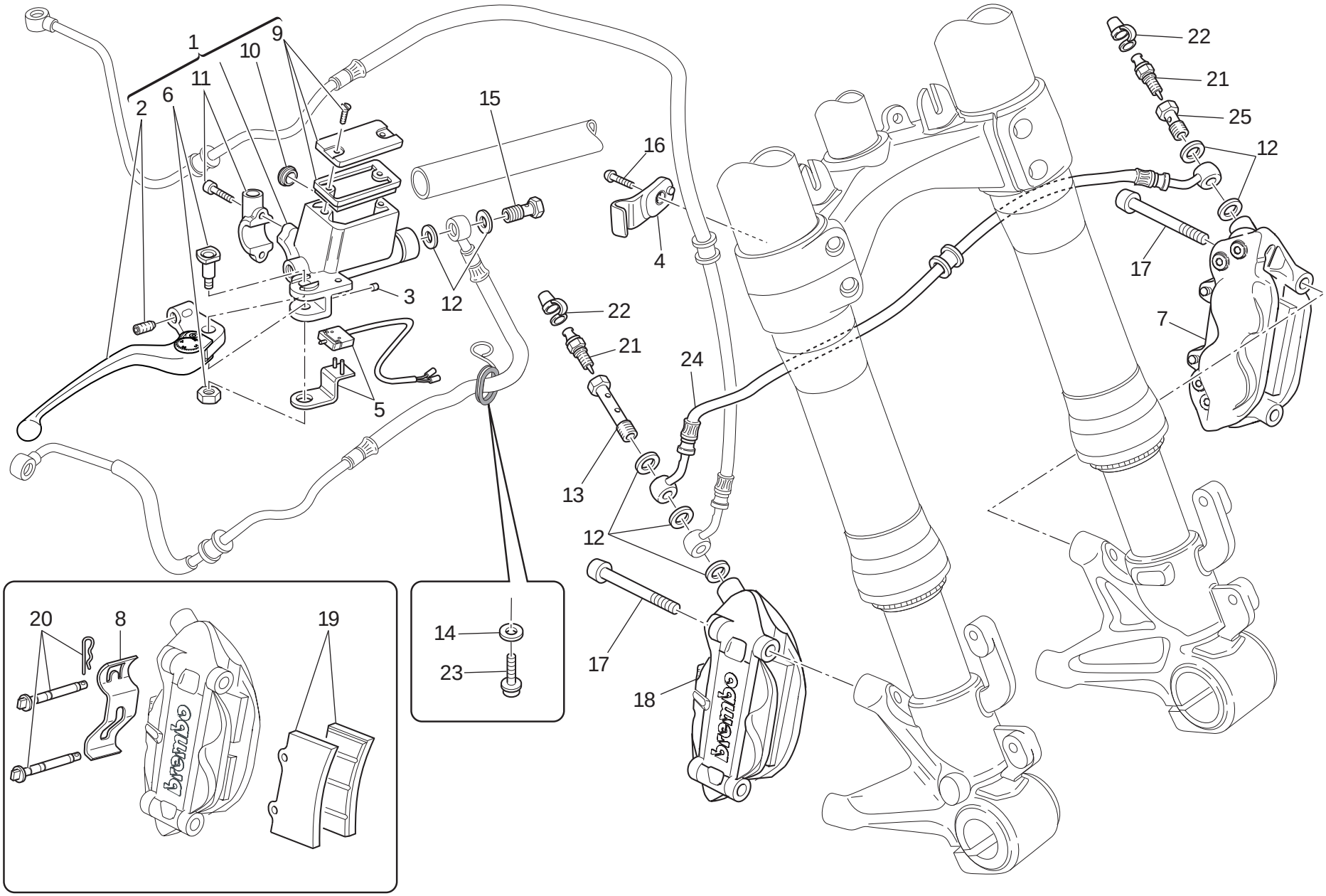

TAVOLA DRAWING TABLE BILD TABLA 028

Freno anteriore | Front brake | Frein avant | Vorderradbremse | Freno delantero

NOTE / NOTES / NOTES / MARKE / NOTAS	POS. / NO. / N. / INDEX / POS.	N.CODICE / CODE NO. / Nr. CODE / ATRIKEL Nr. / CODICO Nr.	DENOMINAZIONE	DESCRIPTION	DESIGNATION	BEZEICHNUNG	DENOMINACION	VALIDITA' / VALIDITY / VALIDITE / GÜLTIG / VALIDEZ	Q.TA' / Q.TY / Q.TE / M.GE / C.AD
	1	624.4.062.1A	Pompa freno anteriore	Front brake pump	Pompe frein AV.	Pumpe für Vorderradbremse	Bomba freno delantero		1
	2	626.4.070.1A	Leva con grano	Lever with dowel	Levier avec vis sans tête	Hebel mit Stift	Leva con clavija		1
	3	195.4.002.1A	Tampone in gomma	Rubber pad	Tampon en caoutchouc	Gummistopfen	Apoyo de goma		1
	4	830.1.479.1A	Staffa	Bracket	Bride	Bügel	Soporte		1
	5	539.4.042.1A	Microinterruttore	Microswitch	Micro-interrupteur	Mikroschalter	Microinterruptor		1
	6	626.4.060.1A	Ricambio perno leva	Spare lever pin	Kit pour pivot levier	Ersatzteil Hebelbolzen	Recambio perno leva		1
	7	610.4.103.1A	Pinza freno (sinistra)	Brake caliper (L.H.)	Pince frein (gauche)	Bremszange (linker)	Pinza freno (izquierda)		1
	8	612.4.017.1A	Lamierino	Plate	Tole	Blech	Chapa		2
	9	893.4.009.1A	Ricambio tappo	Spare cap	Kit bouchon	Ersatzteil Verschluß	Recambio tapón		1
	10	0000.49655	Ricambio oblò	Spare inspection window	Kit hublot	Ersatzteil Schauauge	Recambio portilla		1
	11	626.4.059.1A	Ricambio cavallotto	Spare bracket	Kit cavalier	Ersatzteil Bock	Recambio fijación		1
	12	852.5.024.1A	Guarnizione sp.1	Gasket th.1	Garniture èp.1	Dichtung stärke 1	Junta esp.1		7
	13	779.1.465.1A	Vite speciale	Special screw	Vis spéciale	Spezialschraube	Tornillo especial		1
	14	852.1.176.1A	Rosetta	Washer	Rosette	Unterlegscheibe	Arandela		1
	15	779.1.415.1A	Vite speciale	Special screw	Vis spéciale	Spezialschraube	Tornillo especial		1
	16	775.1.054.1A	Vite	Screw	Vis	Schraube	Tornillo		1
	17	779.1.331.1D	Vite	Screw	Vis	Schraube	Tornillo		4
	18	610.4.104.1A	Pinza freno (destra)	Brake caliper (R.H.)	Pince frein (droite)	Bremszange (rechter)	Pinza freno (derecha)		1
	19	613.4.061.1A	Coppia pastiglie	Pads pair	Paire de plaquettes	Paar Bremsbeläge	Par pastillas		2
	20	612.4.014.1A	Ricambio perni e molletta	Spare pins and spring	Kit goujons et ressort	Ersatzteile Bolzen mit Feder	Recambios pernos y resorte		2
	21	187.1.002.1A	Spurgo	Bleed	Vidange	Ablaß	Purga		2
	22	612.4.005.1A	Parapolvere	Dust seal	Protection anti-poussières	Staubschutz	Guardapolvo		2
	23	771.1.039.1A	Vite	Screw	Vis	Schraube	Tornillo		1
	24	618.4.086.1A	Tubo freno anteriore	Front brake line	Tube frein AV.	Vordere Bremsleitung	Tubo freno delantero		1
	25	779.1.397.1A	Vite speciale	Special screw	Vis spéciale	Spezialschraube	Tornillo especial		1

N° CATALOGO: 915.1.296.2A
EMESSO: 01 - 11

CATALOGUE No: 915.1.296.2A
ISSUED: 01 - 11

Nr. CATALOGUE: 915.1.296.2A
IMPRIMEE: 01 - 11

KATALOG Nr: 915.1.296.2A
HERAUSGEGEBEN: 01 - 11

N° CATALOGO: 915.1.296.2A
IMPRIMIDA: 01 - 11

TAVOLA
DRAWING
TABLE
BILD
TABLA

028a

Impianto antibloccaggio freni (abs)

Antilock braking system (abs)

Système antiblocage des freins (abs)

Abs-system

Sistema antibloqueo de frenos (abs)

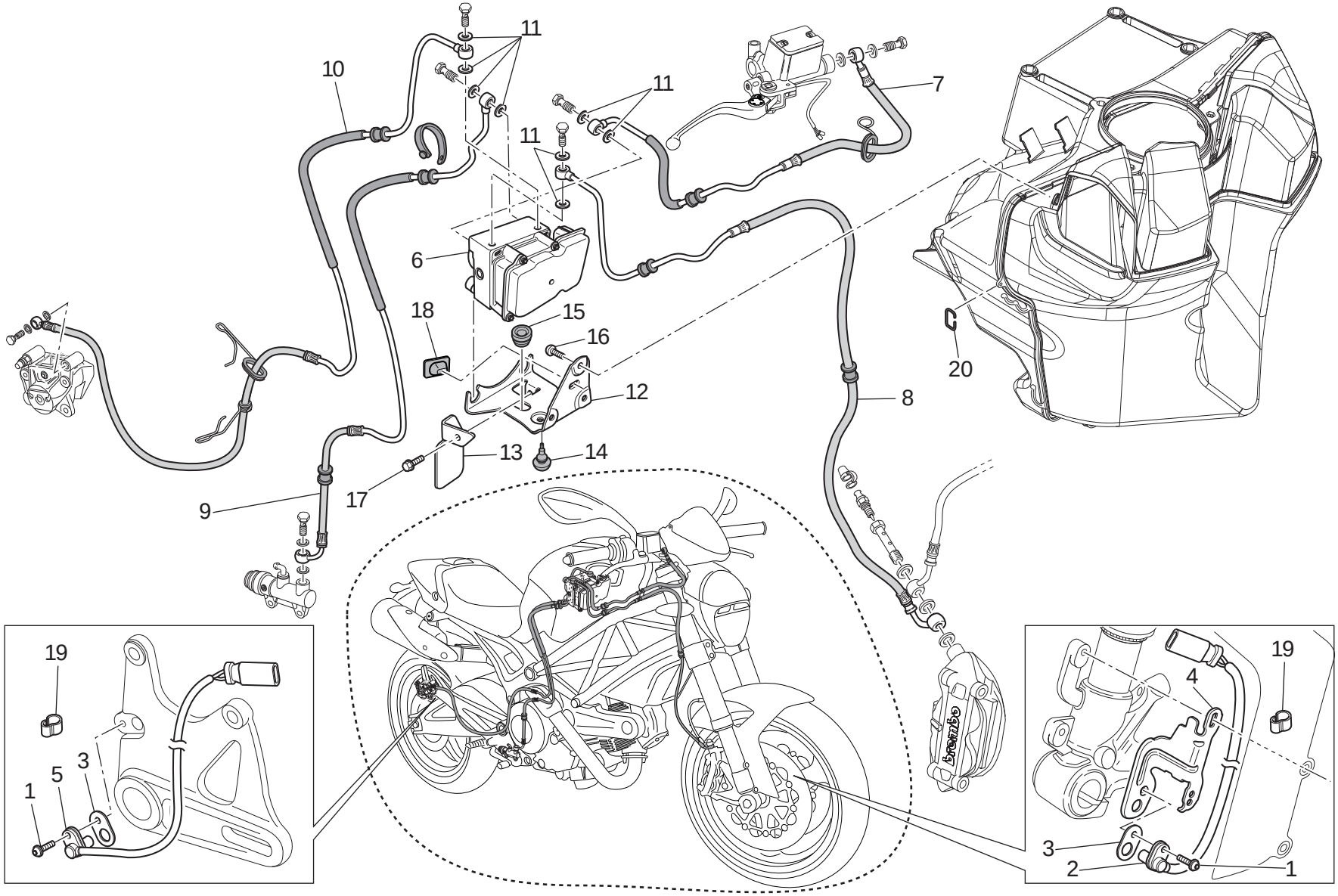

TAVOLA DRAWING TABLE BILD TABLA **028a**

Impianto antibloccaggio freni (abs) | Antilock braking system (abs) | Système antiblocage des freins (abs) | Abs-system | Sistema antibloqueo de frenos (abs)

NOTE / NOTES / NOTES / MARKE / NOTAS	POS. / NO. / N. / INDEX / POS.	N.CODICE / CODE NO. / Nr. CODE / ATRIKEL Nr. / CODICO Nr.	DENOMINAZIONE	DESCRIPTION	DESIGNATION	BEZEICHNUNG	DENOMINACION	VALIDITA' / VALIDITY / VALIDITE / GÜLTIG / VALIDEZ	Q.TA' / Q.TY / Q.TE / M.GE / C.AD
	1	772.1042.3C	Vite	Screw	Vis	Schraube	Tornillo		2
	2	552.1212.1B	Sensore velocità (ABS) (anteriore)	Speed sensor (ABS) (front)	Capteur vitesse (ABS) (avant)	Sensor Geschwindigkeit (ABS) (vorderes)	Sensor velocidad (ABS) (delantero)		1
	3	713.1920.1A	Guarnizione sp. 0,5	Gasket th.0.5	Garniture ép. 0,5	Dichtung Stärke 0,5	Junta esp. 0,5		12
	4	830.1542.2A	Supporto sensore (ABS) (anteriore)	Holder sensor (ABS) (front)	Support capteur (ABS) (avant)	Sensorhalterung (ABS) (vorderes)	Soporte sensor (ABS) (delantero)		1
	5	552.1218.1A	Sensore velocità (ABS) (posteriore)	Speed sensor (ABS) (rear)	Capteur vitesse (ABS) (arriere)	Sensor Geschwindigkeit (ABS) (hinterers)	Sensor velocidad (ABS) (trasero)		1
	6	542.4.022.1A	Centralina ABS	ABS unit	Centrale ABS	ABS Steuergehäuse	Centralita ABS		1
	7	618.4.091.1A	Tubo pompa anteriore - centralina	Front master cylinder - CPU line	Durite maître cylindre AV - boîtier	Leitung vordere Pumpe - Steuergerät	Tubo bomba delantera - central		1
	8	618.4.092.1B	Tubo centralina - pinze anteriori	CPU - front calipers line	Durit boîtier - étriers avant	Leitung Steuergerät - Vordere Bremssättel	Tubo central -pinzas delanteras		1
	9	619.4.043.1A	Tubo pompa posteriore - centralina	Rear master cylinder - CPU line	Durite maître cylindre AR - boîtier	Leitung hintere Pumpe - Steuergerät	Tubo bomba trasera - central		1
	10	619.4.044.2A	Tubo centralina - pinza posteriore	CPU - rear caliper line	Durit boîtier - étrier arriere	Leitung Steuergerät - Hinter Bremssättel	Tubo central - pinza trasera		1
	11	852.5.024.1A	Guarnizione sp.1	Gasket th.1	Garniture èp.1	Dichtung stärke 1	Junta esp.1		8
	12	830.1569.1A	Supporto (ABS)	Holder (ABS)	Support (ABS)	Halterung (ABS)	Soporte (ABS)		1
	13	830.1576.1B	Staffa (Fusibile)	Bracket (Fuse)	Bride (Fusible)	Bügel (Sicherung)	Soporte (Fusible)		1
	14	866.4.003.1A	Tampone in gomma (inferiore)	Rubber pad (bottom)	Tampon en caoutchouc (inférieur)	Gummistopfen (unterst)	Apoyo de goma (inferior)		1
	15	866.4.005.1A	Tampone in gomma (superiore)	Rubber pad (upper)	Tampon en caoutchouc (supérieur)	Gummistopfen (höher)	Apoyo de goma (superior)		1
	16	779.5.046.1A	Vite	Screw	Vis	Schraube	Tornillo		3
	17	772.5.071.8B	Vite	Screw	Vis	Schraube	Tornillo		1
	18	866.1030.1A	Tampone in gomma	Rubber pad	Tampon en caoutchouc	Gummistopfen	Apoyo de goma		1
	19	758.4.060.1A	Passacavo	Fairlead	Passe-câble	Kabeldurchführung	Pasa-cable		10
	20	759.1026.1A	Graffetta	Clip	Agrafe	Kralle	Grapa		1

TAVOLA
DRAWING
TABLE
BILD
TABLA

029

Freno posteriore | Rear brake | Frein arrière | Hinterradbremse | Freno trasero

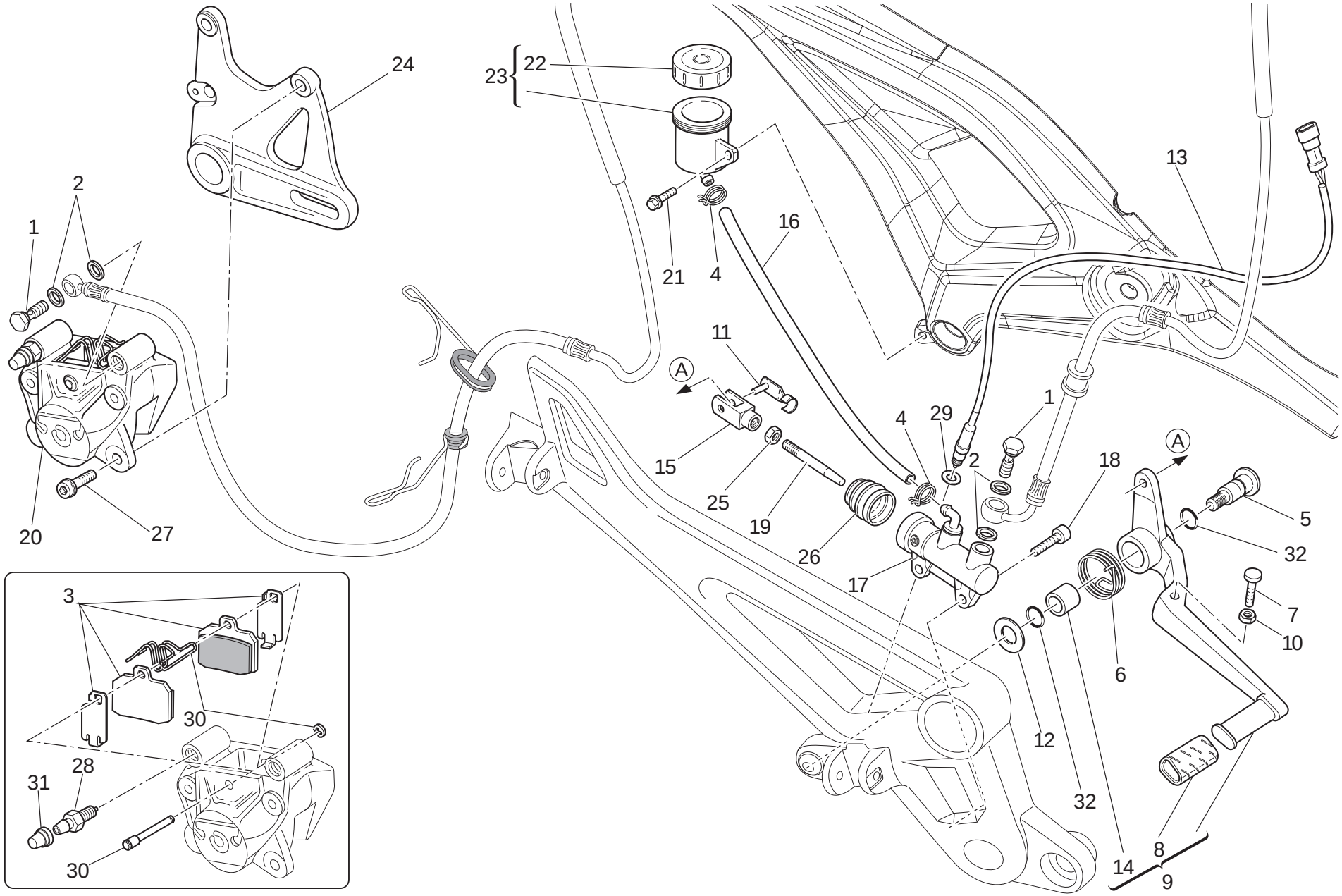

TAVOLA DRAWING TABLE BILD TABLA 029

Freno posteriore | Rear brake | Frein arrière | Hinterradbremse | Freno trasero

NOTE / NOTES / NOTES / MARKE / NOTAS	POS. / NO. / N. / INDEX / POS.	N.CODICE / CODE NO. / Nr. CODE / ATRIKEL Nr. / CODICO Nr.	DENOMINAZIONE	DESCRIPTION	DESIGNATION	BEZEICHNUNG	DENOMINACION	VALIDITA' / VALIDITY / VALIDITE / GÜLTIG / VALIDEZ	Q.TA' / Q.TY / Q.TE / M.GE / C.AD
	1	779.1.366.1AB	Vite speciale	Special screw	Vis spéciale	Spezialschraube	Tornillo especial		2
	2	852.5.024.1A	Guarnizione sp.1	Gasket th.1	Garniture èp.1	Dichtung stärke 1	Junta esp.1		4
	3	613.4.087.1A	Coppia pastiglie	Pads pair	Paire de plaquettes	Paar Bremsbeläge	Par pastillas		1
	4	741.4.043.1A	Passatubo	Hose guide	Passe-tube	Leitungsführung	Pasatubo		2
	5	821.1.170.1B	Perno	Pin	Pivot	Zapfen	Perno		1
	6	799.1.489.1B	Molla	Spring	Ressort	Feder	Muelle		1
	7	779.1.237.1B	Vite di regolazione	Adjusting screw	Vis de réglage	Einstellschraube	Tornillo de regulación		1
	8	764.1.011.2A	Gommino	Rubber pad	Joint en caoutchouc	Gummistück	Junta de goma		1
	9	457.2.046.1A	Leva comando freno	Brake control lever	Levier de commande frein	Bremshebel	Leva mando freno		1
	10	747.5.003.1A	Dado	Nut	Ecrou	Mutter	Tuerca		1
	11	850.1.015.1A	Fissaggio rapido	Quik fastening	Fixation rapide	Schnellbefestigung	Fijaciòn ràpida		1
	12	852.1.151.1A	Rosetta	Washer	Rosette	Unterlegscheibe	Arandela		1
	13	539.4.003.1C	Sensore pressione freno (posteriore)	Brake pressure sensor (rear)	Capteur pression frein (arriere)	Bremsdrucksensor (hinterers)	Sensor presión freno (trasero)		1
	14	712.1.034.1A	Boccola	Bush	Douille	Buchse	Casquillo		1
	15	184.1.005.1A	Forcella	Fork	Fourche	Gabel	Horquilla		1
	16	877.1.149.1A	Tubo	Tube	Tube	Rohr	Tubo		1
	17	625.4.004.1A	Pompa freno posteriore	Rear brake pump	Pompe frein AR.	Pumpe für Hinterradbremse	Bomba freno trasero		1
	18	771.1.039.1A	Vite	Screw	Vis	Schraube	Tornillo		2
	19	117.1.044.1A	Asta di registro	Adjuster rod	Tige de réglage	Einstellstab	Varilla de regulación		1
	20	611.4.034.1A	Pinza freno posteriore	Rear brake caliper	Pince frein AR.	Hintere Bremszange	Pinza freno trasero		1
	21	772.1.059.1A	Vite	Screw	Vis	Schraube	Tornillo		1
	22	893.4.005.1A	Tappo	Cap	Bouchon	Verschluß	Tapón		1
	23	585.4.008.1A	Serbatoio olio completo	Complete oil tank	Réservoir d'huile complet	Kompletter Öltank	Depósito aceite completo		1
	24	825.1.042.2A	Piastra portapinza (ABS)	Caliper holder plate (ABS)	Plaque porte-pince (ABS)	Bremszangenplatte (ABS)	Lámina porta-pinza (ABS)		1
	25	747.5.005.1B	Dado	Nut	Ecrou	Mutter	Tuerca		1
	26	626.4.013.1A	Cuffia parapolvere	Dust cover	Coiffe anti-poussières	Staubschutzhaube	Protección guardapolvo		1

N° CATALOGO: 915.1.296.2A EMESSO: 01 - 11 | CATALOGUE No: 915.1.296.2A ISSUED: 01 - 11 | Nr. CATALOGUE: 915.1.296.2A IMPRIMEE: 01 - 11 | KATALOG Nr: 915.1.296.2A HERAUSGEGEBEN: 01 - 11 | N° CATALOGO: 915.1.296.2A IMPRIMIDA: 01 - 11

TAVOLA
DRAWING
TABLE
BILD
TABLA

029

Freno posteriore | Rear brake | Frein arrière | Hinterradbremse | Freno trasero

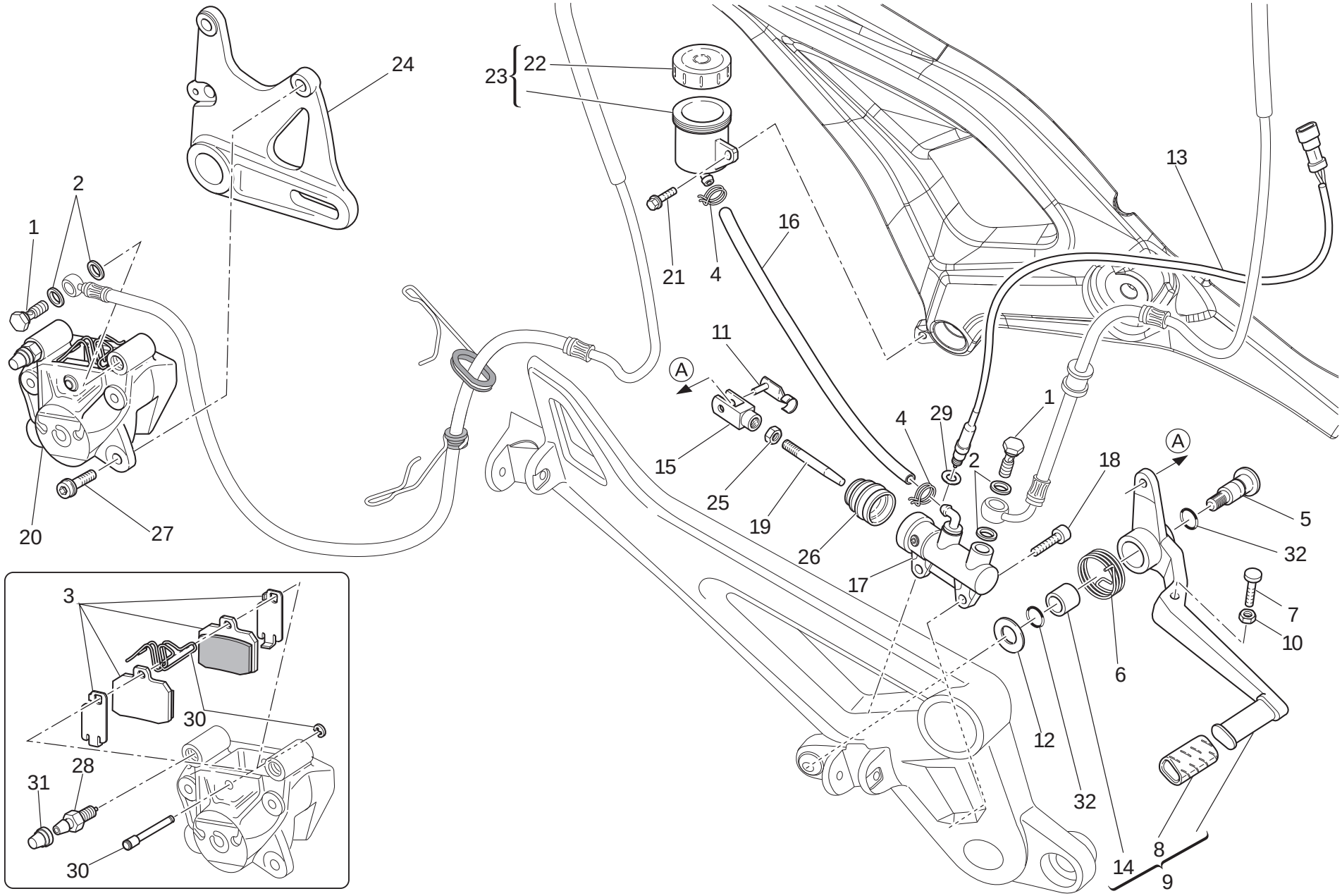

TAVOLA DRAWING TABLE BILD TABLA 029

Freno posteriore | Rear brake | Frein arrière | Hinterradbremse | Freno trasero

NOTE / NOTES / NOTES / MARKE / NOTAS	POS. / NO. / N. / INDEX / POS.	N.CODICE / CODE NO. / Nr. CODE / ATRIKEL Nr. / CODICO Nr.	DENOMINAZIONE	DESCRIPTION	DESIGNATION	BEZEICHNUNG	DENOMINACION	VALIDITA' / VALIDITY / VALIDITE / GÜLTIG / VALIDEZ	Q.TA' / Q.TY / Q.TE / M.GE / C.AD
	27	771.5.723.8B	Vite	Screw	Vis	Schraube	Tornillo		2
	28	631.4.016.1A	Spurgo	Bleed	Vidange	Ablaß	Purga		1
	29	420.2.000.8A	Guarnizione in rame sp. 1	Copper gasket sp. 1	Garniture en cuivre sp. 1	Kupferdichtung sp. 1	Junta de cobre sp. 1		1
	30	612.4.016.1A	Ricambio perni e molletta	Spare pins and spring	Kit goujons et ressort	Ersatzteile Bolzen mit Feder	Recambios pernos y resorte		1
	31	612.4.008.1A	Parapolvere	Dust seal	Protection anti-poussières	Staubschutz	Guardapolvo		1
	32	886.4.116.1A	Guarnizione OR	O-ring	Joint d'étanchéité	Dichtung OR	Junta OR		2

TAVOLA
DRAWING
TABLE
BILD
TABLA

030

Telaio | Frame | Cadre | Rahmen | Bastidor

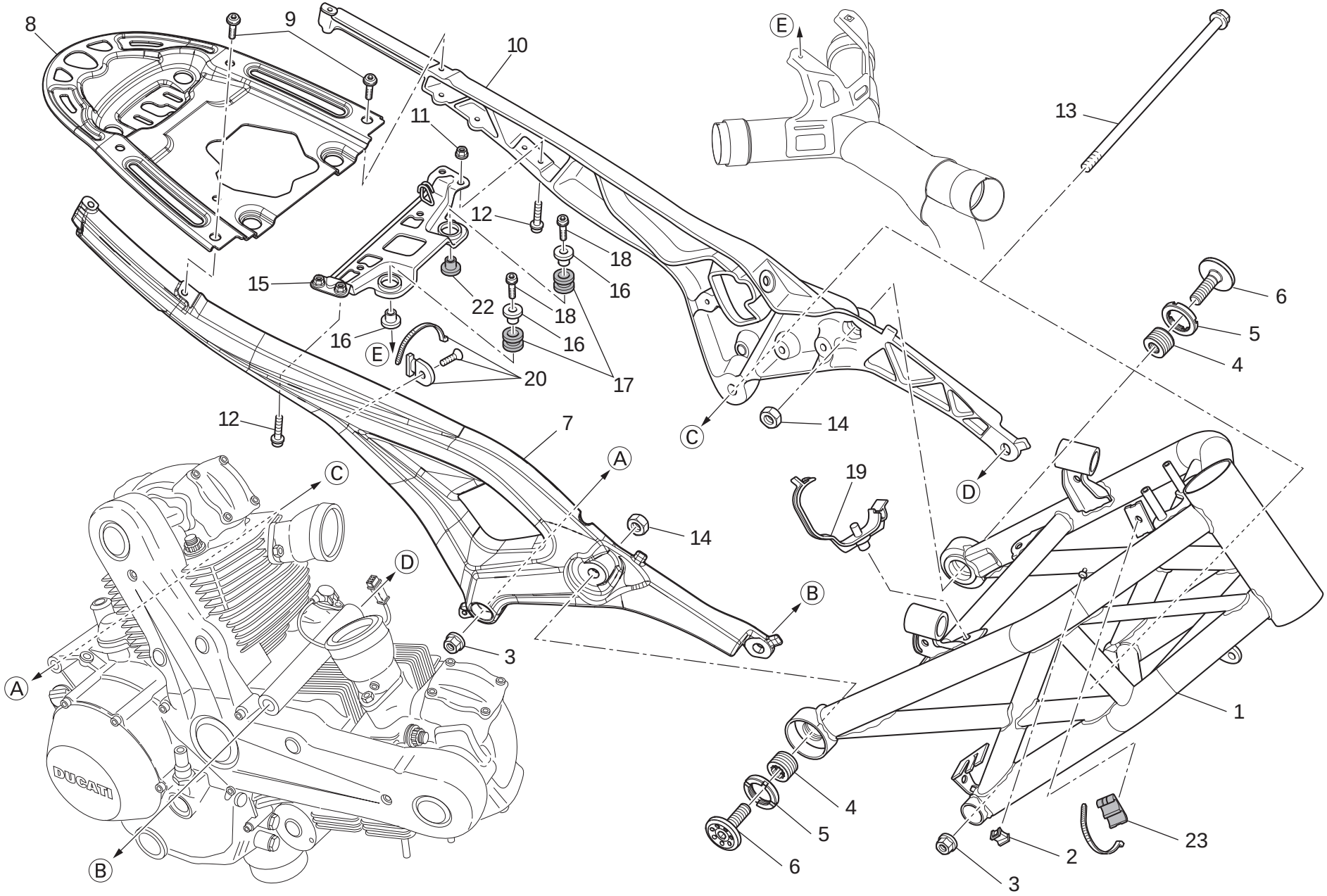

TAVOLA DRAWING TABLE BILD TABLA 030

Telaio | Frame | Cadre | Rahmen | Bastidor

NOTE / NOTES / NOTES / MARKE / NOTAS	POS. / NO. / N. / INDEX / POS.	N.CODICE / CODE NO. / Nr. CODE / ATRIKEL Nr. / CODICO Nr.	DENOMINAZIONE	DESCRIPTION	DESIGNATION	BEZEICHNUNG	DENOMINACION	VALIDITA' / VALIDITY / VALIDITE / GÜLTIG / VALIDEZ	Q.TA' / Q.TY / Q.TE / M.GE / C.AD
	1	470.2.196.4AA	Telaio (ROSSO)	Frame (RED)	Cadre (ROUGE)	Rahmen (ROT)	Chasis (ROJO)		1
	1	470.2.196.4AT	Telaio (NERO)	Frame (BLACK)	Cadre (NOIR)	Rahmen (SCHWARZ)	Chasis (NEGRO)		1
	2	850.4.067.1A	Fascetta	Clamp	Collier	Schelle	Abrazadera		10
	3	748.4.002.1A	Dado	Nut	Ecrou	Mutter	Tuerca		2
	4	779.1.536.1A	Grano filettato	Threaded dowel	Vis sans tête filetée	Gewindestift	Tapón		2
	5	703.1.049.1A	Ghiera	Ring nut	Embout	Nutmutter	Tuerca		2
	6	779.1.535.1A	Vite speciale	Special screw	Vis spéciale	Spezialschraube	Tornillo especial		2
	7	471.1.013.2B	Telaietto posteriore (destro)	Rear frame (R.H.)	Cadre arriere (droit)	Hint. rahmen (recht)	Chassis trasero (derecho)		1
	8	829.1.973.1D	Piastra	Plate	Plaque	Platte	Soporte		1
	9	772.4.058.3C	Vite	Screw	Vis	Schraube	Tornillo		4
	10	471.1.012.2B	Telaietto posteriore (sinistro)	Rear frame (L.H.)	Cadre arriere (gauche)	Hint. rahmen (link)	Chassis trasero (izquierdo)		1
	11	748.1.040.1A	Dado	Nut	Ecrou	Mutter	Tuerca		2
	12	771.5.665.8B	Vite	Screw	Vis	Schraube	Tornillo		4
	13	779.1.213.1A	Vite speciale	Special screw	Vis spéciale	Spezialschraube	Tornillo especial		2
	14	750.1.153.1A	Dado speciale	Special nut	Ecrou spéciale	Spezialmutter	Tuerca especial		2
	15	829.1.969.1B	Staffa (posteriore)	Bracket (rear)	Bride (arriere)	Bügel (hinterers)	Soporte (trasero)		1
	16	716.1.416.1A	Distanziale	Spacer	Entretoise	Distanzstück	Distancial		3
	17	764.1.126.1A	Gommino antivibrante	Vibration damper pad	Joint en caoutchouc anti-vibration	Schwingungsdämpfergummi	Junta de goma anti-vibración		2
	18	773.5.489.8B	Vite	Screw	Vis	Schraube	Tornillo		2
	19	758.4.020.1A	Passatubo	Hose guide	Passe-tube	Leitungsführung	Pasatubo		1
	20	699.2.610.1A	Kit fascetta	Clamp kit	Jeu collier	Kit schelle	Kit abrazadera		1
	22	716.1.415.1A	Distanziale	Spacer	Entretoise	Distanzstück	Distancial		1
	23	866.1.112.1A	Tampone in gomma	Rubber pad	Tampon en caoutchouc	Gummistopfen	Apoyo de goma		1

TAVOLA
DRAWING
TABLE
BILD
TABLA

031

Leva cambio - pedane | Gearchange lever - footrest | Sélecteur - repose-pieds | Schaltpedal - Fussrasten | Palanca del cambio - estribos

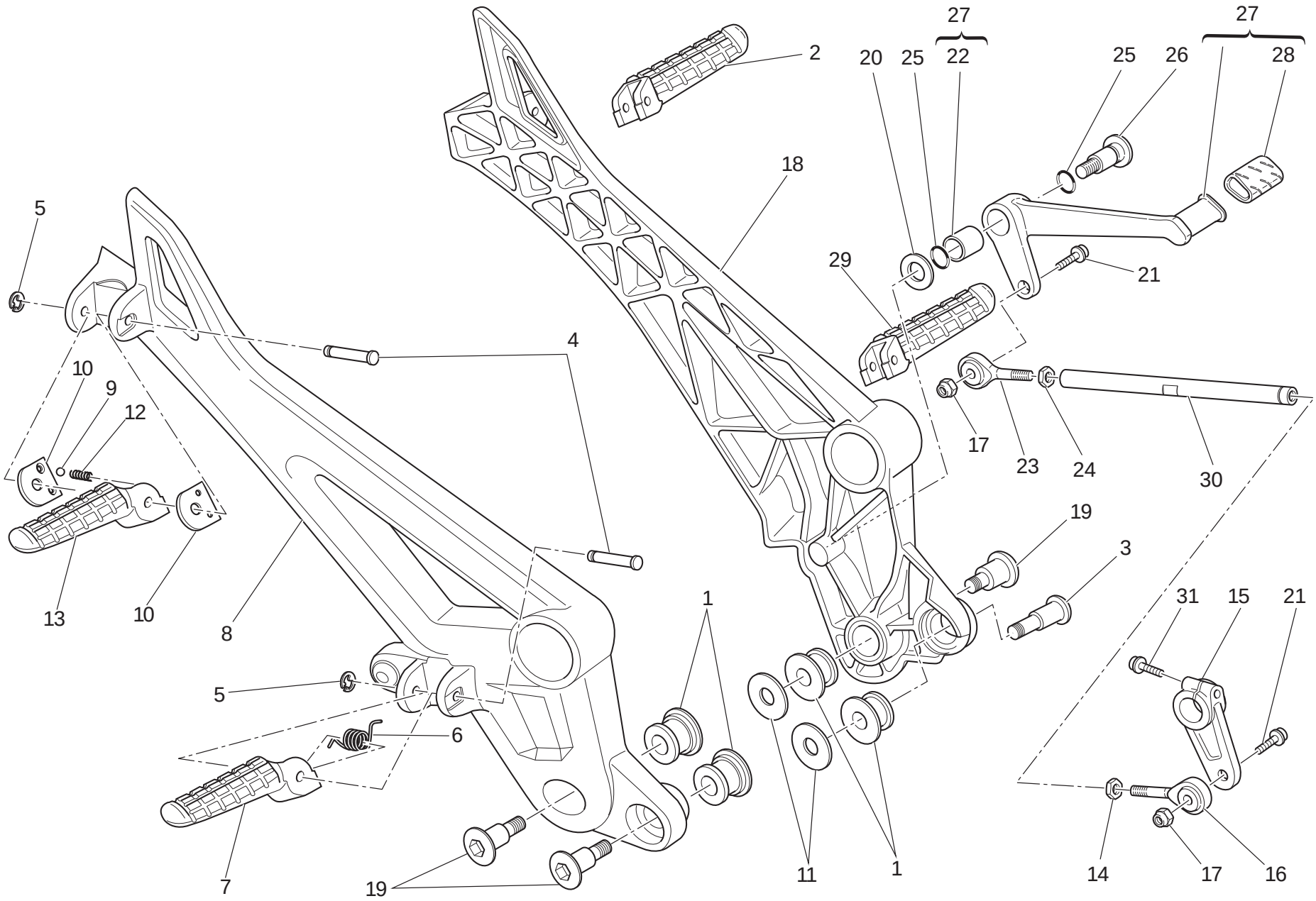

TAVOLA DRAWING TABLE BILD TABLA 031

Leva cambio - pedane | Gearchange lever - footrest | Sélecteur - repose-pieds | Schaltpedal - Fussrasten | Palanca del cambio - estribos

NOTE NOTES NOTES MARKE NOTAS	POS. NO. N. INDEX POS.	N.CODICE CODE NO. Nr. CODE ATRIKEL Nr. CODICO Nr.	DENOMINAZIONE	DESCRIPTION	DESIGNATION	BEZEICHNUNG	DENOMINACION	VALIDITA' VALIDITY VALIDITE GÜLTIG VALIDEZ	Q.TA' Q.TY Q.TE M.GE C.AD
	1	700.1.049.1A	Antivibrante	Vibration damper	Antivibration	Schwingungsdämpfer	Anti-vibración		4
	2	465.1.061.1A	Pedana posteriore (sinistra)	Rear foot peg (L.H.)	Repose-pied AR. (gauche)	Hintere Fussraste (linker)	Estribera trasera (izquierda)		1
	3	779.1.206.1AB	Vite speciale	Special screw	Vis spéciale	Spezialschraube	Tornillo especial		1
	4	821.1.090.1B	Perno	Pin	Pivot	Zapfen	Perno		4
	5	884.5.003.1A	Anello seeger	Circlip	Circlip	Seegerring	Anillo seeger		4
	6	799.1.499.1A	Molla	Spring	Ressort	Feder	Muelle		2
	7	464.1.045.1A	Pedana anteriore (destra)	Front foot peg (R.H.)	Repose-pied AV. (droite)	Vordere Fussraste (rechter)	Estribera delantera (derecha)		1
	8	824.1.144.1B	Piastra portapedana (ruvido) (destra)	Foot peg holder plate (rough) (R.H.)	Plaque porte-repose-pied (rugueux) (droite)	Platte für Fußrastenhalter (rau) (rechter)	Soporte estribera (áspero) (derecha)		1
	9	847.4.002.1A	Sfera	Ball	Bille	Kugel	Esfera		2
	10	827.1.161.1B	Piastrino	Plate	Plaquette	Plättchen	Lámina		4
	11	852.1.065.1B	Rosetta	Washer	Rosette	Unterlegscheibe	Arandela		2
	12	799.1.024.1A	Molla	Spring	Ressort	Feder	Muelle		2
	13	465.1.060.1A	Pedana posteriore (destra)	Rear foot peg (R.H.)	Repose-pied AR. (droite)	Hintere Fussraste (rechter)	Estribera trasera (derecha)		1
	14	747.5.005.1B	Dado	Nut	Ecrou	Mutter	Tuerca		1
	15	456.1.046.1B	Levetta comando cambio	Gearchange control lever	Levier de commande vitesses	Schalthebelchen	Leva mando cambio		1
	16	848.5.002.1A	Snodo sferico	Ball joint	joint à rotule	Kugelgelenk	Articulación esférica		1
	17	749.5.004.1A	Dado	Nut	Ecrou	Mutter	Tuerca		2
	18	824.1.145.1B	Piastra portapedana (ruvido) (sinistra)	Foot peg holder plate (rough) (L.H.)	Plaque porte-repose-pied (rugueux) (gauche)	Platte für Fußrastenhalter (rau) (linker)	Soporte estribera (áspero) (izquierda)		1
	19	779.1.205.1AB	Vite speciale	Special screw	Vis spéciale	Spezialschraube	Tornillo especial		3
	20	852.1.151.1A	Rosetta	Washer	Rosette	Unterlegscheibe	Arandela		1
	21	771.5.667.8B	Vite	Screw	Vis	Schraube	Tornillo		2
	22	712.1.034.1A	Boccola	Bush	Douille	Buchse	Casquillo		1
	23	848.5.001.1A	Snodo sferico	Ball joint	joint à rotule	Kugelgelenk	Articulación esférica		1
	24	747.5.001.1AB	Dado	Nut	Ecrou	Mutter	Tuerca		1

N° CATALOGO: 915.1.296.2A EMESSO: 01 - 11 | CATALOGUE No: 915.1.296.2A ISSUED: 01 - 11 | Nr. CATALOGUE: 915.1.296.2A IMPRIMEE: 01 - 11 | KATALOG Nr: 915.1.296.2A HERAUSGEGEBEN: 01 - 11 | N° CATALOGO: 915.1.296.2A IMPRIMIDA: 01 - 11

TAVOLA
DRAWING
TABLE
BILD
TABLA

031

Leva cambio - pedane | Gearchange lever - footrest | Sélecteur - repose-pieds | Schaltpedal - Fussrasten | Palanca del cambio - estribos

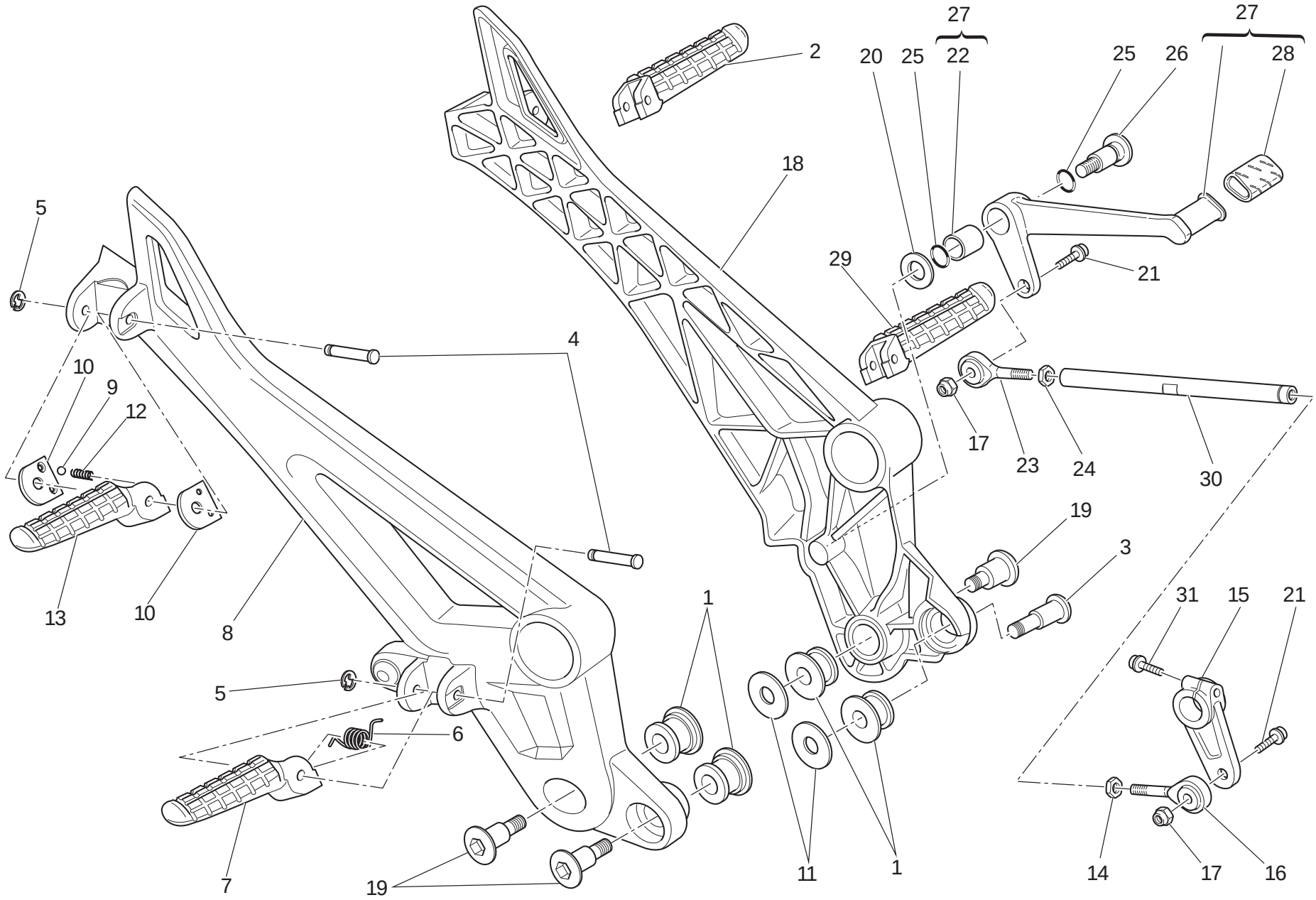

TAVOLA DRAWING TABLE BILD TABLA 031

Leva cambio - pedane | Gearchange lever - footrest | Sélecteur - repose-pieds | Schaltpedal - Fussrasten | Palanca del cambio - estribos

NOTE NOTES NOTES MARKE NOTAS	POS. NO. N. INDEX POS.	N.CODICE CODE NO. Nr. CODE ATRIKEL Nr. CODICO Nr.	DENOMINAZIONE	DESCRIPTION	DESIGNATION	BEZEICHNUNG	DENOMINACION	VALIDITA' VALIDITY VALIDITE GÜLTIG VALIDEZ	Q.TA' Q.TY Q.TE M.GE C.AD
	25	886.4.116.1A	Guarnizione OR	O-ring	Joint d'étanchéité	Dichtung OR	Junta OR		2
	26	821.1.170.1B	Perno	Pin	Pivot	Zapfen	Perno		1
	27	456.2.202.1A	Leva comando cambio	Gearchange lever	Levier de commande vitesses	Schalthebel	Leva mando cambio		1
	28	764.1.011.2A	Gommino	Rubber pad	Joint en caoutchouc	Gummistück	Junta de goma		1
	29	464.1.046.1A	Pedana anteriore (sinistra)	Front foot peg (L.H.)	Repose-pied AV. (gauche)	Vordere Fussraste (linker)	Estribera delantera (izquierda)		1
	30	117.1.099.1A	Astina rinvio cambio	Gearbox transmission rod	Tige renvoi boîte de vitesses	Stab für Wechselgetriebevorgelege	Varilla reenvío cambio		1
	31	771.1.019.1A	Vite	Screw	Vis	Schraube	Tornillo		1

TAVOLA
DRAWING
TABLE
BILD
TABLA

032

Forcellone posteriore e catena | Swingarm and drive chain | Bras oscillant et chaîne | Federbein Und Kette | Basculante trasero y cadena

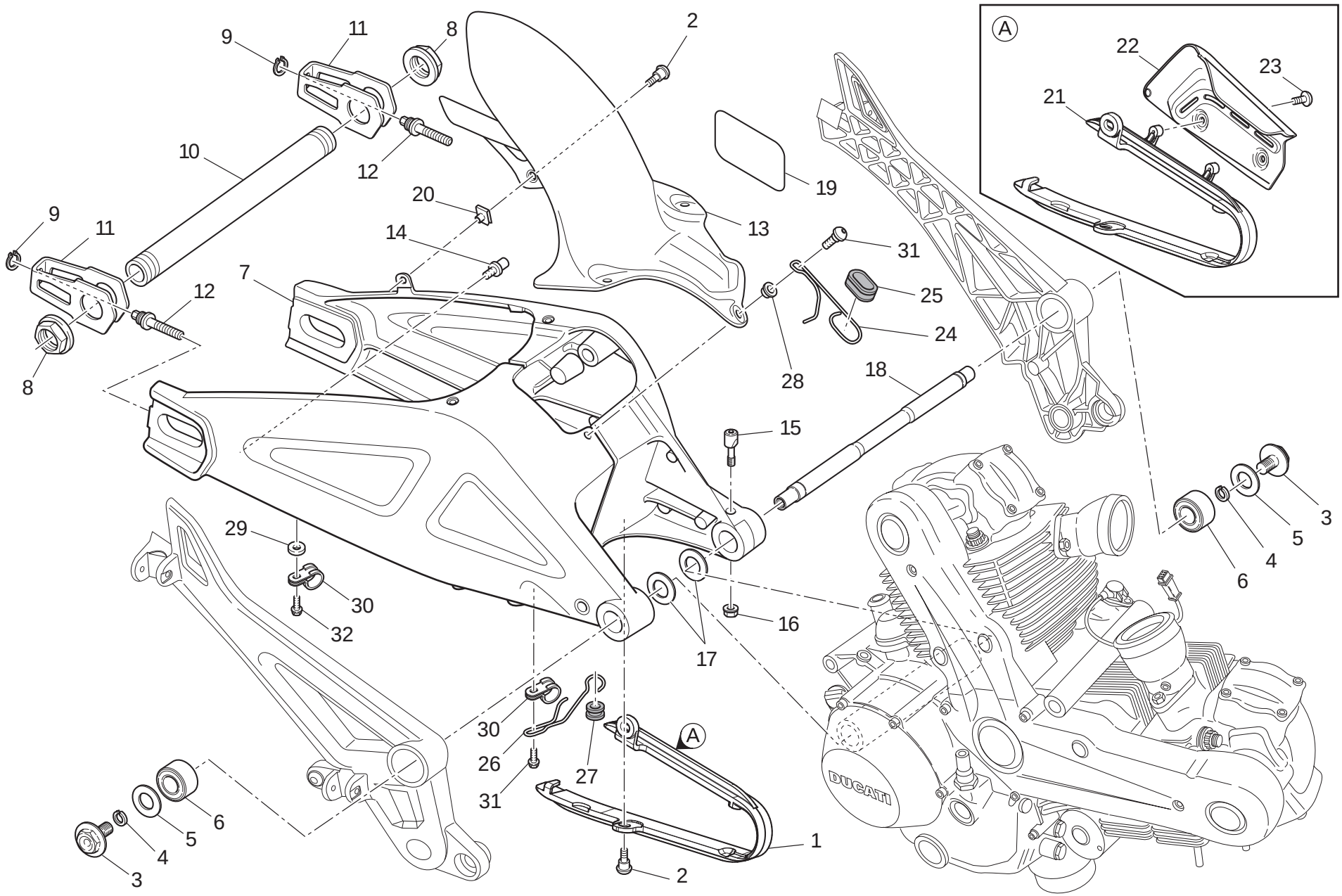

TAVOLA DRAWING TABLE BILD TABLA 032

Forcellone posteriore e catena | Swingarm and drive chain | Bras oscillant et chaîne | Federbein Und Kette | Basculante trasero y cadena

NOTE / NOTES / NOTES / MARKE / NOTAS	POS. / NO. / N. / INDEX / POS.	N.CODICE / CODE NO. / Nr. CODE / ATRIKEL Nr. / CODICO Nr.	DENOMINAZIONE	DESCRIPTION	DESIGNATION	BEZEICHNUNG	DENOMINACION	VALIDITA' / VALIDITY / VALIDITE / GÜLTIG / VALIDEZ	Q.TA' / Q.TY / Q.TE / M.GE / C.AD
	1	447.1.073.1A	Pattino catena	Chain sliding shoe	Patin chaîne	Kettengleitschuh	Patín cadena		1
	2	772.1.085.2C	Vite	Screw	Vis	Schraube	Tornillo		5
	3	779.1.151.1A	Vite speciale	Special screw	Vis spéciale	Spezialschraube	Tornillo especial		2
	4	884.4.007.1A	Anello elastico	Snap ring	Bague élastique	Sprengring	Seager		2
	5	852.1.157.1A	Rosetta	Washer	Rosette	Unterlegscheibe	Arandela		2
	6	700.1.039.1A	Antivibrante	Vibration damper	Antivibration	Schwingungsdämpfer	Anti-vibración		2
	7	370.1.084.1C	Forcellone posteriore (NERO)	Swingarm (BLACK)	Fourche AR. (NOIR)	Hintere Schwinge (SCHWARZ)	Basculante (NEGRO)		1
	8	748.1.023.2B	Dado	Nut	Ecrou	Mutter	Tuerca		2
	9	884.5.034.1B	Anello elastico	Snap ring	Bague élastique	Sprengring	Seager		2
	10	819.1.066.2A	Perno ruota posteriore	Rear wheel spindle	Pivot roue AR.	Hinterradzapfen	Perno rueda trasera		1
	11	373.1.063.1A	Cursore	Sliding shoe	Patin de glissement	Gleitschuh	Patín de desplazamiento		2
	12	779.1.545.1B	Vite di regolazione	Adjusting screw	Vis de réglage	Einstellschraube	Tornillo de regulación		2
	13	565.1.040.1A	Parafango posteriore	Rear mudguard	Garde-boue AR.	Hinterers Schutzblech	Guardabarros trasero		1
	14	832.1.026.1B	Perno	Pin	Pivot	Zapfen	Perno		1
	15	808.1.046.1A	Morsetto	Clamp	Etau	Klemme	Borne		1
	16	748.4.034.1B	Dado	Nut	Ecrou	Mutter	Tuerca		1
	17	852.1.001.1B	Rosetta rasamento sp. 1,8	Shim th. 1.8	Rosette de butée épaisseur 1,8	Distanzscheibe Stärke 1,8	Arandela de espesoración 1,8		2
	17	852.1.002.1B	Rosetta rasamento sp. 0,2	Shim th. 0.2	Rosette de butée épaisseur 0,2	Distanzscheibe Stärke 0,2	Arandela de espesoración 0,2		2
	17	852.1.003.1B	Rosetta rasamento sp. 0,1	Shim th. 0.1	Rosette de butée épaisseur 0,1	Distanzscheibe Stärke 0,1	Arandela de espesoración 0,1		2
	18	369.1.008.1A	Perno forcellone	Swingarm pivot	Axe fourche AR.	Schwingenbolzen	Eje basculante		1
	19	433.1.347.1A	Decal. regolaz. catena	Chain adjustment sticker	Décalcomanie réglage chaîne	Aufkleber für Kettenregelung	Adhesivo regulación cadena		1
J	19	433.1.347.1B	Decal. regolaz. catena	Chain adjustment sticker	Décalcomanie réglage chaîne	Aufkleber für Kettenregelung	Adhesivo regulación cadena		1
	20	850.4.055.1A	Dado a graffetta	Nut with clip	Ecrou à collier	Klemmutter	Tuerca de grapa		2

N° CATALOGO: 915.1.296.2A
EMESSO: 01 - 11
CATALOGUE No: 915.1.296.2A
ISSUED: 01 - 11
Nr. CATALOGUE: 915.1.296.2A
IMPRIMEE: 01 - 11
KATALOG Nr: 915.1.296.2A
HERAUSGEGEBEN: 01 - 11
N° CATALOGO: 915.1.296.2A
IMPRIMIDA: 01 - 11

TAVOLA
DRAWING
TABLE
BILD
TABLA

032

Forcellone posteriore e catena | Swingarm and drive chain | Bras oscillant et chaîne | Federbein Und Kette | Basculante trasero y cadena

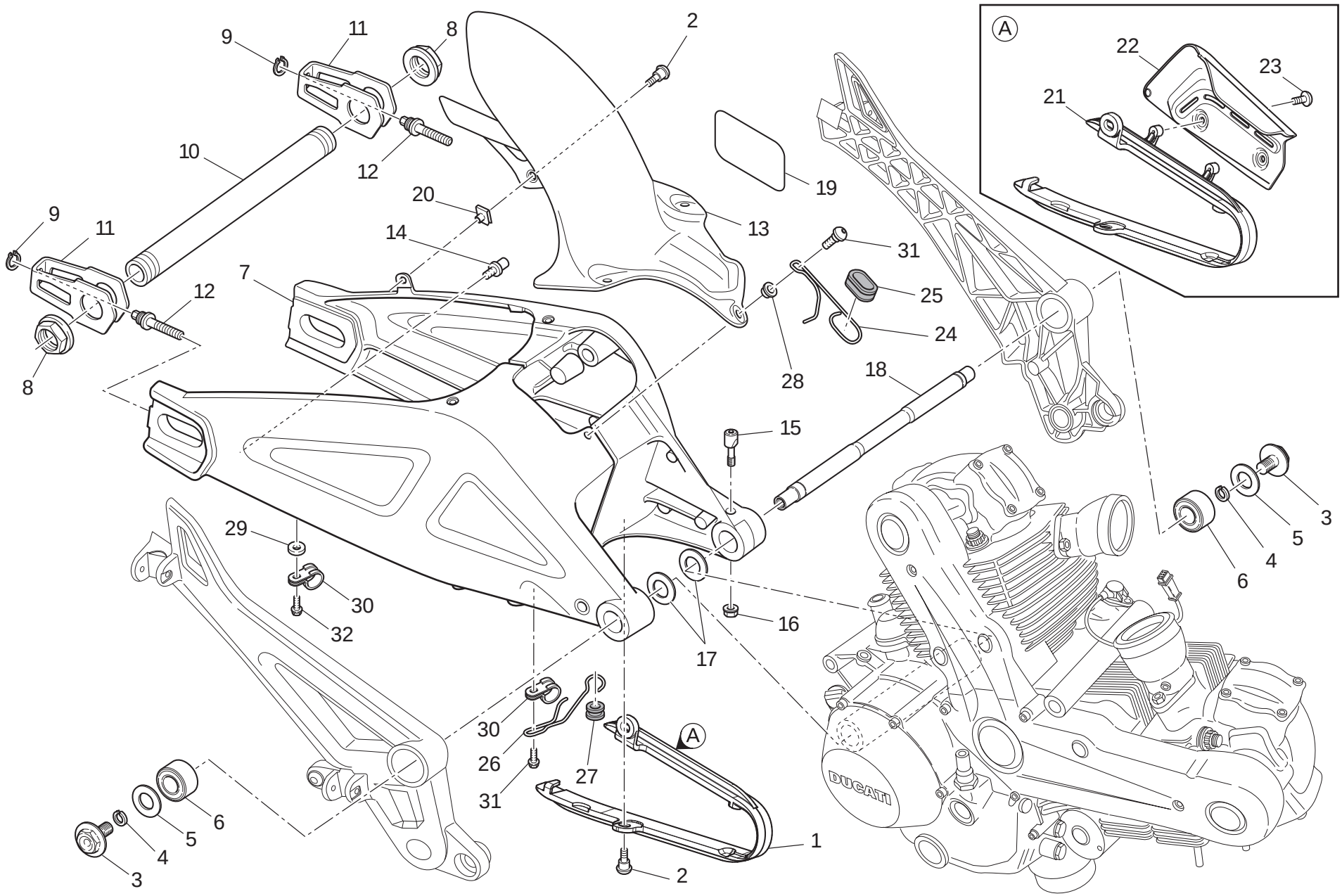

TAVOLA DRAWING TABLE BILD TABLA 032

Forcellone posteriore e catena | Swingarm and drive chain | Bras oscillant et chaîne | Federbein Und Kette | Basculante trasero y cadena

NOTE NOTES NOTES MARKE NOTAS	POS. NO. N. INDEX POS.	N.CODICE CODE NO. Nr. CODE ATRIKEL Nr. CODICO Nr.	DENOMINAZIONE	DESCRIPTION	DESIGNATION	BEZEICHNUNG	DENOMINACION	VALIDITA' VALIDITY VALIDITE GÜLTIG VALIDEZ	Q.TA' Q.TY Q.TE M.GE C.AD
AUS	21	447.1.075.1A	Pattino catena	Chain sliding shoe	Patin chaîne	Kettengleitschuh	Patín cadena		1
AUS	22	446.1.018.1A	Paracatena	Chain guard	Cache-chaîne	Kettenschutz	Protección cadena		1
AUS	23	774.4.008.1A	Vite	Screw	Vis	Schraube	Tornillo		2
	24	758.1.055.1A	Passatubo (ABS) (superiore)	Hose guide (ABS) (upper)	Passe-tube (ABS) (supérieur)	Leitungsführung (ABS) (höher)	Pasatubo (ABS) (superior)		1
	25	758.1.054.1A	Gommino passatubo	Seal	Caoutchouc passe tube	Leitungsfùhrungsring	Goma pasatubo		1
	26	758.1.056.1A	Passatubo (ABS) (inferiore)	Hose guide (ABS) (bottom)	Passe-tube (ABS) (inférieur)	Leitungsführung (ABS) (unterst)	Pasatubo (ABS) (inferior)		1
	27	764.1.114.1A	Gommino	Rubber pad	Joint en caoutchouc	Gummistück	Junta de goma		1
	28	716.1.146.1AB	Distanziale	Spacer	Entretoise	Distanzstück	Distancial		1
	29	852.1.275.1A	Distanziale	Spacer	Entretoise	Distanzstück	Distancial		1
	30	741.4.062.1A	Passacavo	Fairlead	Passe-câble	Kabeldurchführung	Pasa-cable		2
	31	772.1.114.1A	Vite	Screw	Vis	Schraube	Tornillo		2
	32	772.1.062.1A	Vite	Screw	Vis	Schraube	Tornillo		1

TAVOLA
DRAWING
TABLE
BILD
TABLA

033

Sospensione posteriore | Rear suspension | Suspension arrière | Hinterradaufhängung | Suspensión trasera

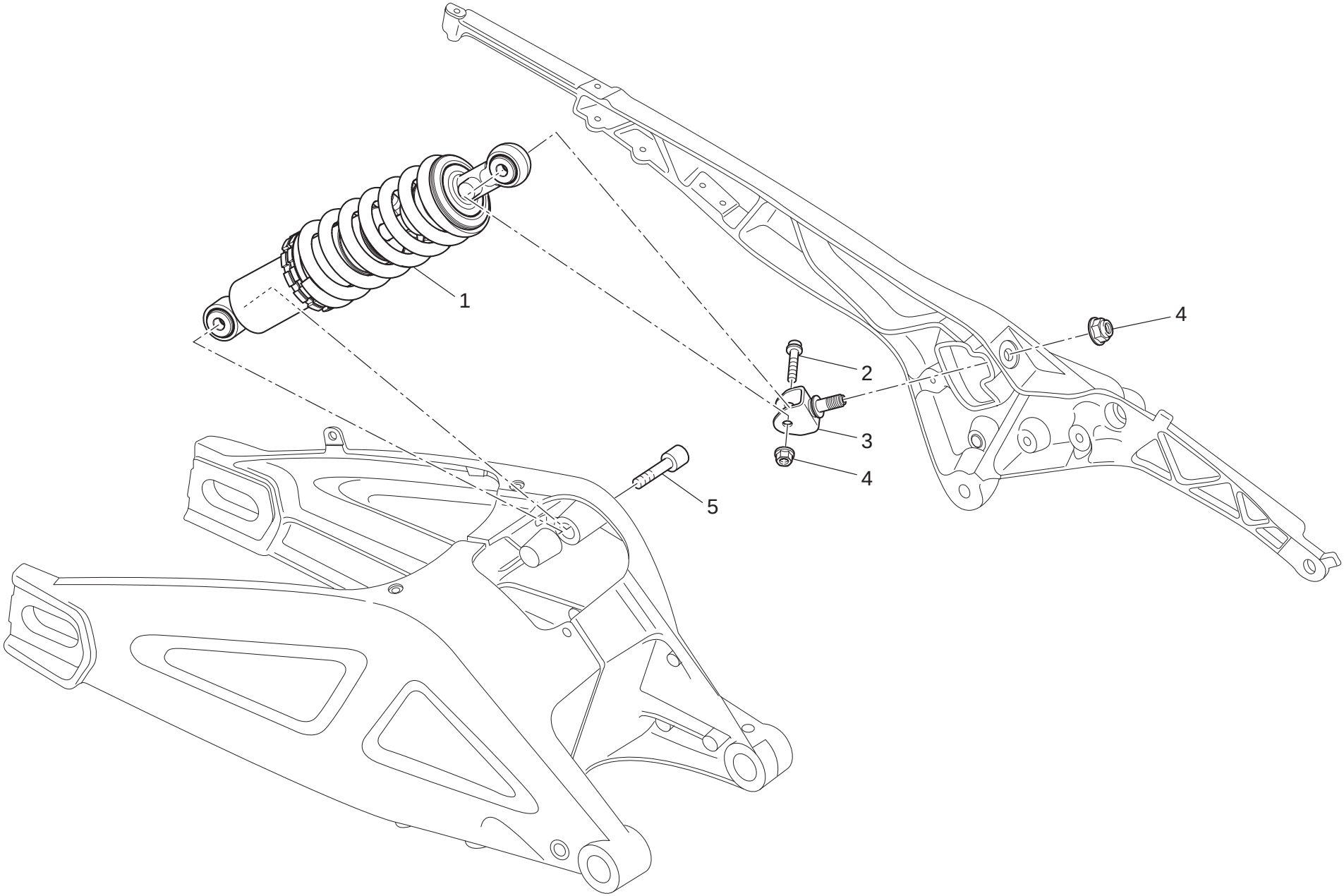

TAVOLA DRAWING TABLE BILD TABLA 033

Sospensione posteriore | Rear suspension | Suspension arrière | Hinterradaufhängung | Suspensión trasera

NOTE NOTES NOTES MARKE NOTAS	POS. NO. N. INDEX POS.	N.CODICE CODE NO. Nr. CODE ATRIKEL Nr. CODICO Nr.	DENOMINAZIONE	DESCRIPTION	DESIGNATION	BEZEICHNUNG	DENOMINACION	VALIDITA' VALIDITY VALIDITE GÜLTIG VALIDEZ	Q.TA' Q.TY Q.TE M.GE C.AD
	1	365.2.080.2A	Ammortizzatore (posteriore)	Shock absorber (rear)	Amortisseur (arriere)	Stoßdämpfer (hinterers)	Amortiguador (trasero)		1
	2	771.5.935.8C	Vite	Screw	Vis	Schraube	Tornillo		1
	3	829.1.970.1A	Supporto registro ammortizzatore	Shock absorber adjuster holder	Support élément de réglage amortisseur	Halter für Dämpfereinstellelement	Soporte dispositivo de regulación amortiguador		1
	4	748.4.024.1AB	Dado	Nut	Ecrou	Mutter	Tuerca		2
	5	779.1.504.1A	Vite	Screw	Vis	Schraube	Tornillo		1

TAVOLA
DRAWING
TABLE
BILD
TABLA

034

Aspirazione aria - sfiato olio
Air intake - oil breather
Aspiration d'air - reniflard
Lufteinlass - Ölentlüftung
Aspiración aire - purga aceite

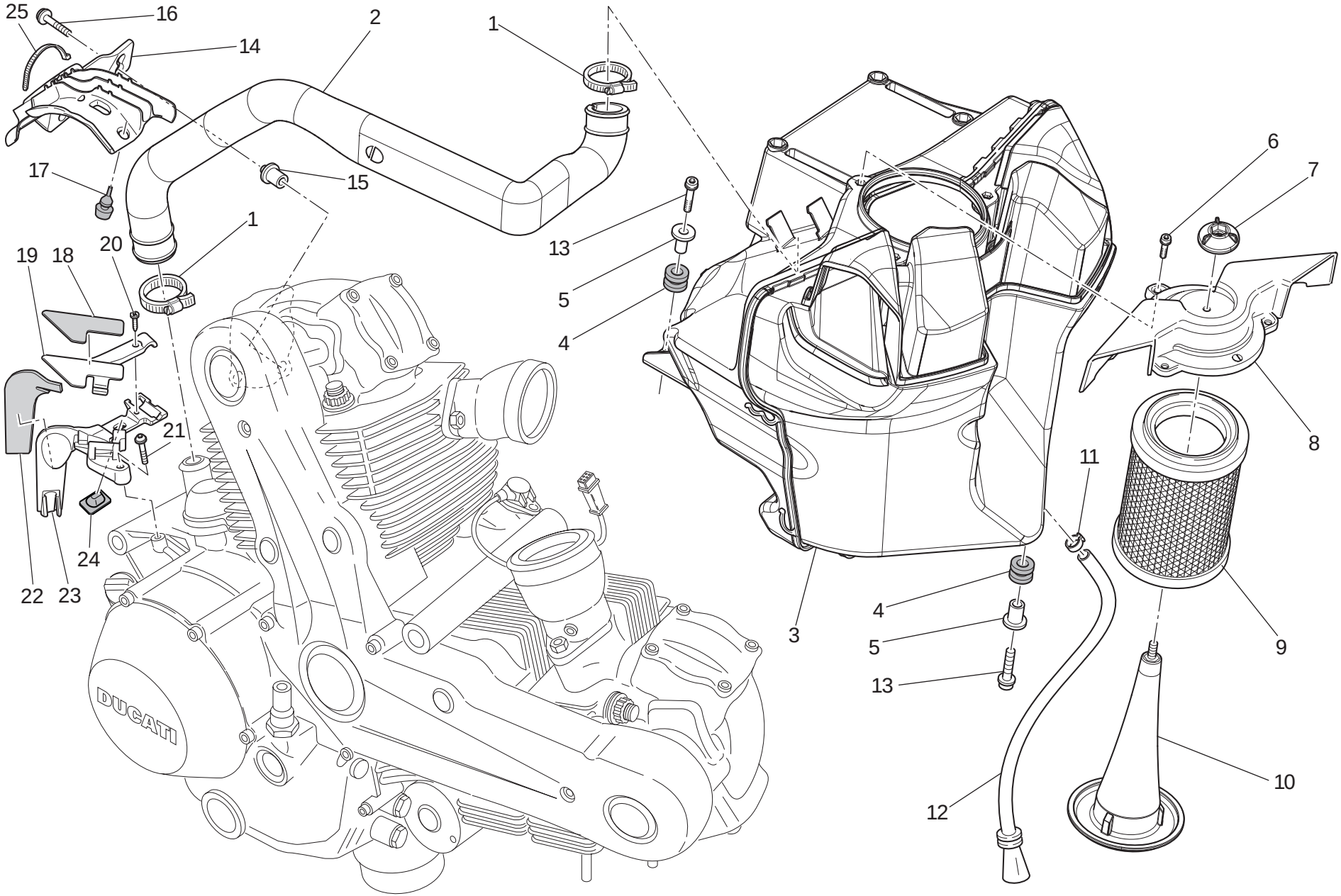

TAVOLA DRAWING TABLE BILD TABLA 034

Aspirazione aria - sfiato olio | Air intake - oil breather | Aspiration d'air - reniflard | Lufteinlass - Ölentlüftung | Aspiración aire - purga aceite

NOTE / NOTES / NOTES / MARKE / NOTAS	POS. / NO. / N. / INDEX / POS.	N.CODICE / CODE NO. / Nr. CODE / ATRIKEL Nr. / CODICO Nr.	DENOMINAZIONE	DESCRIPTION	DESIGNATION	BEZEICHNUNG	DENOMINACION	VALIDITA' / VALIDITY / VALIDITE / GÜLTIG / VALIDEZ	Q.TA' / Q.TY / Q.TE / M.GE / C.AD
	1	741.4.181.1A	Fascetta	Clamp	Collier	Schelle	Abrazadera		2
	2	876.1.104.1B	Tubo	Tube	Tube	Rohr	Tubo		1
	3	442.1.174.1B	Scatola filtro aria	Air filter box	Boîte filtre à air	Luftfilterkasten	Caja filtro aire		1
	4	764.1.090.1A	Gommino	Rubber pad	Joint en caoutchouc	Gummistück	Junta de goma		2
	5	716.1.022.1B	Distanziale	Spacer	Entretoise	Distanzstück	Distancial		2
	6	773.5.038.8B	Vite	Screw	Vis	Schraube	Tornillo		3
	7	703.1.048.1A	Ghiera	Ring nut	Embout	Nutmutter	Tuerca		1
	8	246.1.202.2A	Coperchio scatola filtro	Filter case cover	Couvercle boîte filtre	Filtergehäusedeckel	Tapa caja filtro		1
	9	426.1.025.1A	Elemento filtrante	Filter element	Elément filtrant	Filterelement	Elemento filtrante		1
	10	829.1.961.1A	Supporto	Holder	Support	Halterung	Soporte		1
	11	741.4.171.1A	Fascetta	Clamp	Collier	Schelle	Abrazadera		1
	12	590.1.313.1A	Tubo sfiato	Breather pipe	Tube d'évent	Entlüfterrohr	Tubo respiradero		1
	13	771.5.667.8B	Vite	Screw	Vis	Schraube	Tornillo		2
	14	758.1.057.1B	Guida	Guide	Guide	Hauptführung	Guía		1
	15	716.1.421.1B	Distanziale	Spacer	Entretoise	Distanzstück	Distancial		2
	16	772.4.048.3C	Vite	Screw	Vis	Schraube	Tornillo		2
	17	866.1.058.1A	Gommino antivibrante	Vibration damper pad	Joint en caoutchouc anti-vibration	Schwingungsdämpfergummi	Junta de goma anti-vibración		1
	18	460.1.403.1A	Protezione calore (superiore)	Heat guard (upper)	Pare-chaleur (supérieur)	Wärmeschutz (höher)	Protección calor (superior)		1
	19	829.1.992.1A	Passatubo (ABS) (superiore)	Hose guide (ABS) (upper)	Passe-tube (ABS) (supérieur)	Leitungsführung (ABS) (höher)	Pasatubo (ABS) (superior)		1
	20	774.4.011.1A	Vite	Screw	Vis	Schraube	Tornillo		1
	21	772.4.046.3C	Vite	Screw	Vis	Schraube	Tornillo		1
	22	460.1.402.1A	Protezione calore (inferiore)	Heat guard (bottom)	Pare-chaleur (inférieur)	Wärmeschutz (unterst)	Protección calor (inferior)		1
	23	829.1.991.1A	Passatubo (ABS) (inferiore)	Hose guide (ABS) (bottom)	Passe-tube (ABS) (inférieur)	Leitungsführung (ABS) (unterst)	Pasatubo (ABS) (inferior)		1
	24	866.1.030.1A	Tampone in gomma	Rubber pad	Tampon en caoutchouc	Gummistopfen	Apoyo de goma		1

N° CATALOGO: 915.1.296.2A
EMESSO: 01 - 11
CATALOGUE No: 915.1.296.2A
ISSUED: 01 - 11
Nr. CATALOGUE: 915.1.296.2A
IMPRIMEE: 01 - 11
KATALOG Nr: 915.1.296.2A
HERAUSGEGEBEN: 01 - 11
N° CATALOGO: 915.1.296.2A
IMPRIMIDA: 01 - 11

TAVOLA
DRAWING
TABLE
BILD
TABLA

034

Aspirazione aria - sfiato olio | Air intake - oil breather | Aspiration d'air - reniflard | Lufteinlass - Ölentlüftung | Aspiración aire - purga aceite

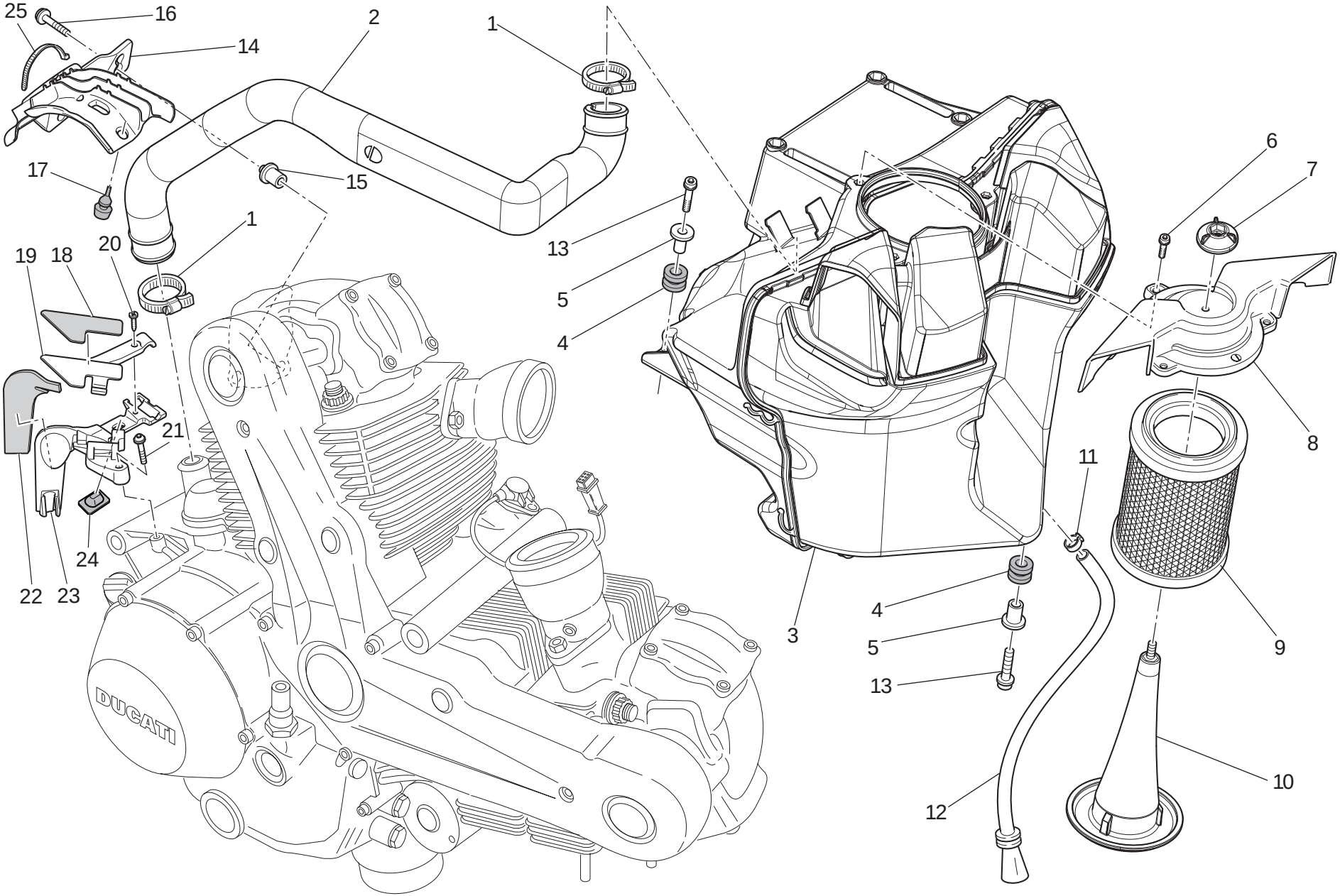

TAVOLA DRAWING TABLE BILD TABLA 034

Aspirazione aria - sfiato olio | Air intake - oil breather | Aspiration d'air - reniflard | Lufteinlass - Ölentlüftung | Aspiración aire - purga aceite

NOTE NOTES NOTES MARKE NOTAS	POS. NO. N. INDEX POS.	N.CODICE CODE NO. Nr. CODE ATRIKEL Nr. CODICO Nr.	DENOMINAZIONE	DESCRIPTION	DESIGNATION	BEZEICHNUNG	DENOMINACION	VALIDITA' VALIDITY VALIDITE GÜLTIG VALIDEZ	Q.TA' Q.TY Q.TE M.GE C.AD
	25	0691.91.030	Passatubo	Hose guide	Passe-tube	Leitungsführung	Pasatubo		3

TAVOLA
DRAWING
TABLE
BILD
TABLA
035

Serbatoio | Fuel tank | Réservoir carburant | Kraftstofftank | Depósito

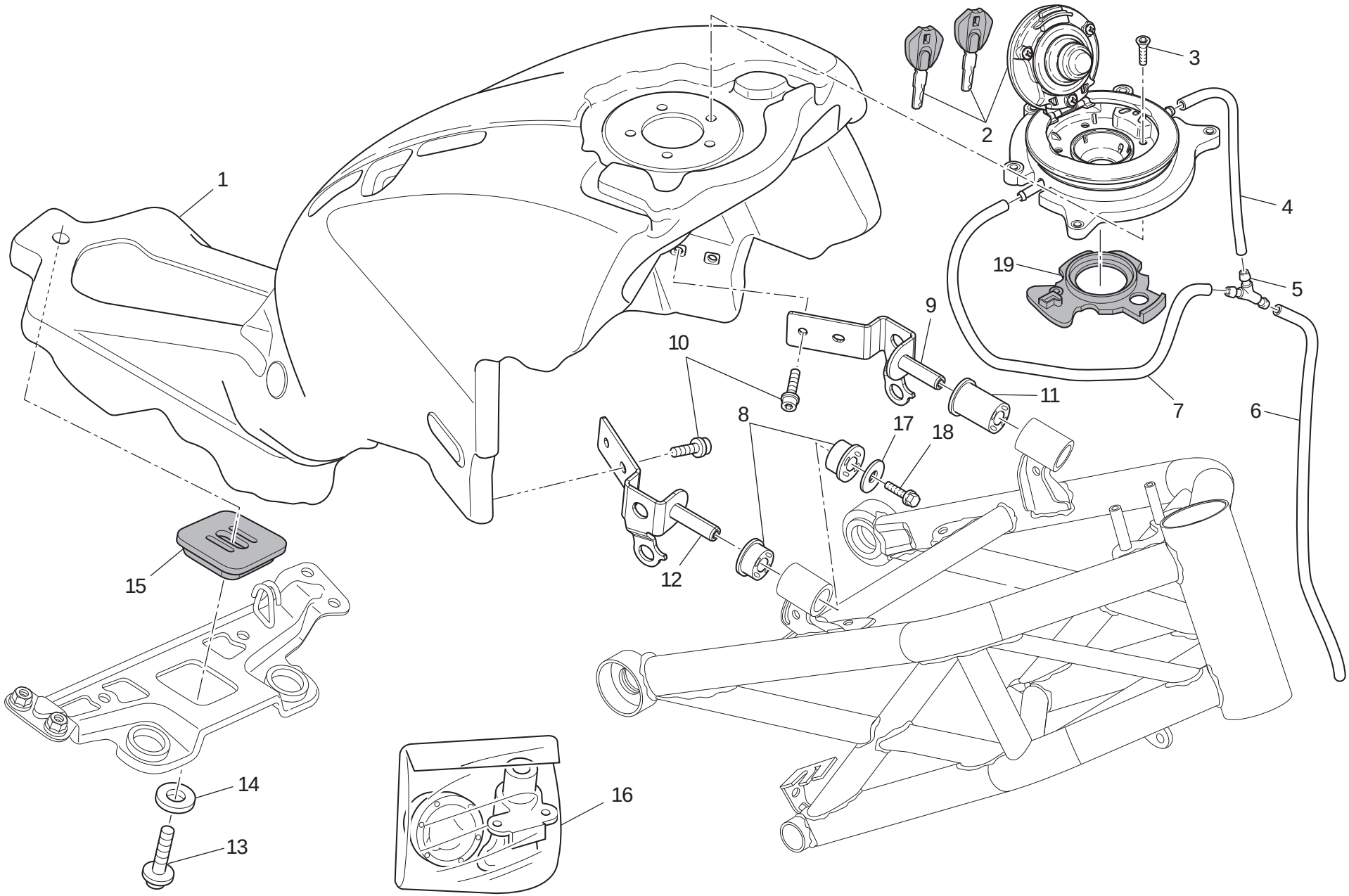

TAVOLA DRAWING TABLE BILD TABLA 035

Serbatoio | Fuel tank | Réservoir carburant | Kraftstofftank | Depósito

NOTE NOTES NOTES MARKE NOTAS	POS. NO. N. INDEX POS.	N.CODICE CODE NO. Nr. CODE ATRIKEL Nr. CODICO Nr.	DENOMINAZIONE	DESCRIPTION	DESIGNATION	BEZEICHNUNG	DENOMINACION	VALIDITA' VALIDITY VALIDITE GÜLTIG VALIDEZ	Q.TA' Q.TY Q.TE M.GE C.AD
	1	586.3.171.1C	Serbatoio (non verniciato)	Tank (unpainted)	Rèservoir (pas de peinture)	Kraftsofftank (unlackiert)	Dèposito (sin pintar)		1
	2	895.2.019.1C	Tappo serbatoio	Tank cap	Bouchon de réservoir	Tankverschluß	Tapón depósito		1
	3	777.5.034.3B	Vite	Screw	Vis	Schraube	Tornillo		5
	4	590.1.332.1A	Tubo	Tube	Tube	Rohr	Tubo		1
	5	616.1.002.1A	Raccordo "Y"	Union "Y"	Raccord "Y"	Anschluß "Y"	Empalme "Y"		1
	6	590.1.333.1A	Tubo sfiato	Breather pipe	Tube d'évent	Entlüfterrohr	Tubo respiradero		1
	7	590.1.331.1A	Tubo	Tube	Tube	Rohr	Tubo		1
	8	764.1.112.1A	Gommino	Rubber pad	Joint en caoutchouc	Gummistück	Junta de goma		2
	9	827.1.479.1A	Piastrino (sinistro)	Plate (L.H.)	Plaquette (gauche)	Plättchen (link)	Lámina (izquierdo)		1
	10	771.1.369.1B	Vite	Screw	Vis	Schraube	Tornillo		4
	11	764.1.050.1A	Gommino	Rubber pad	Joint en caoutchouc	Gummistück	Junta de goma		1
	12	827.1.478.1A	Piastrino (destro)	Plate (R.H.)	Plaquette (droit)	Plättchen (recht)	Lámina (derecho)		1
	13	779.1.543.2B	Vite speciale	Special screw	Vis spéciale	Spezialschraube	Tornillo especial		1
	14	852.1.065.1C	Rosetta	Washer	Rosette	Unterlegscheibe	Arandela		1
	15	866.1.099.1A	Gommino	Rubber pad	Joint en caoutchouc	Gummistück	Junta de goma		1
	16	598.2.078.1A	Kit serrature	Locks kit	Gr. serrure	Shlobset	Kit cerraduras		1
	17	852.1.196.1B	Rosetta	Washer	Rosette	Unterlegscheibe	Arandela		1
	18	772.5.097.8B	Vite	Screw	Vis	Schraube	Tornillo		1
	19	866.4.004.1A	Guarnizione	Gasket	Garniture	Dichtung	Junta		1

TAVOLA
DRAWING
TABLE
BILD
TABLA

036

Impianto alimentazione | Fuel system | Systeme d'alimentation | Kraftstoffsystem | Sistema de alimentación

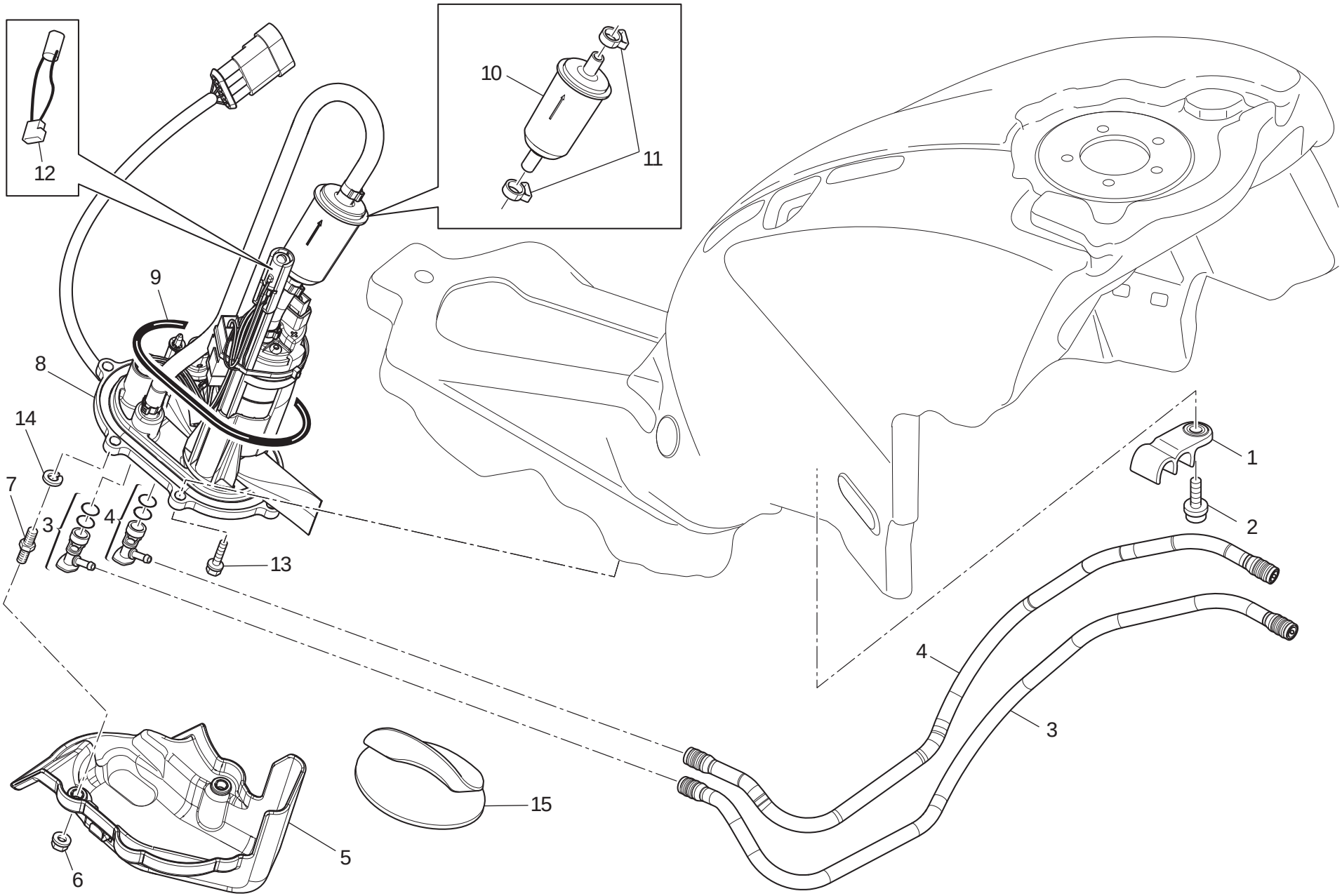

TAVOLA DRAWING TABLE BILD TABLA 036

Impianto alimentazione | Fuel system | Systeme d'alimentation | Kraftstoffsystem | Sistema de alimentación

NOTE NOTES NOTES MARKE NOTAS	POS. NO. N. INDEX POS.	N.CODICE CODE NO. Nr. CODE ATRIKEL Nr. CODICO Nr.	DENOMINAZIONE	DESCRIPTION	DESIGNATION	BEZEICHNUNG	DENOMINACION	VALIDITA' VALIDITY VALIDITE GÜLTIG VALIDEZ	Q.TA' Q.TY Q.TE M.GE C.AD
	1	758.1043.2A	Passatubo	Hose guide	Passe-tube	Leitungsführung	Pasatubo		2
	2	771.5.639.8B	Vite	Screw	Vis	Schraube	Tornillo		2
	3	590.1329.1A	Tubo mandata benzina	Fuel delivery pipe	Tuyau de refoulement essence	Benzinzufuhrleitung	Tubo alimentación gasolina		1
	4	590.1330.1A	Tubo ritorno benzina	Fuel return pipe	Tuyau de retour essence	Benzinrücklaufleitung	Tubo retorno gasolina		1
	5	247.1328.5A	Coperchio	Cover	Couvercle	Deckel	Tapa		1
	6	749.4.110.8B	Dado	Nut	Ecrou	Mutter	Tuerca		2
	7	779.1569.1A	Vite speciale	Special screw	Vis spéciale	Spezialschraube	Tornillo especial		2
	8	160.2.379.1A	Flangia	Flange	Bride	Flansch	Brida		1
	9	886.5.048.1A	Anello OR	O-Ring	Bague d'étanchéité	O-Ring	Anillo OR		1
	10	425.4.015.1A	Filtro benzina	Fuel filter	Filtre à essence	Benzinfilter	Filtro gasolina		1
	11	699.2.345.1A	Kit fascette	Clamps kit	Jeu collier	Kit schelle	Kit abrazadera		1
	12	552.4.048.2A	Termistore	Thermistor	Thermistor	Thermistor	Termistor		1
	13	772.1062.1A	Vite	Screw	Vis	Schraube	Tornillo		4
	14	462.3.010.5A	Rosetta	Washer	Rosette	Unterlegscheibe	Arandela		2
	15	460.1368.1A	Protezione termica	Thermal protection	Protection thermique	Wärmeschutz	Protección térmica		1

TAVOLA
DRAWING
TABLE
BILD
TABLA
037

Sella | Seat | Selle | Sitzbank | Asiento

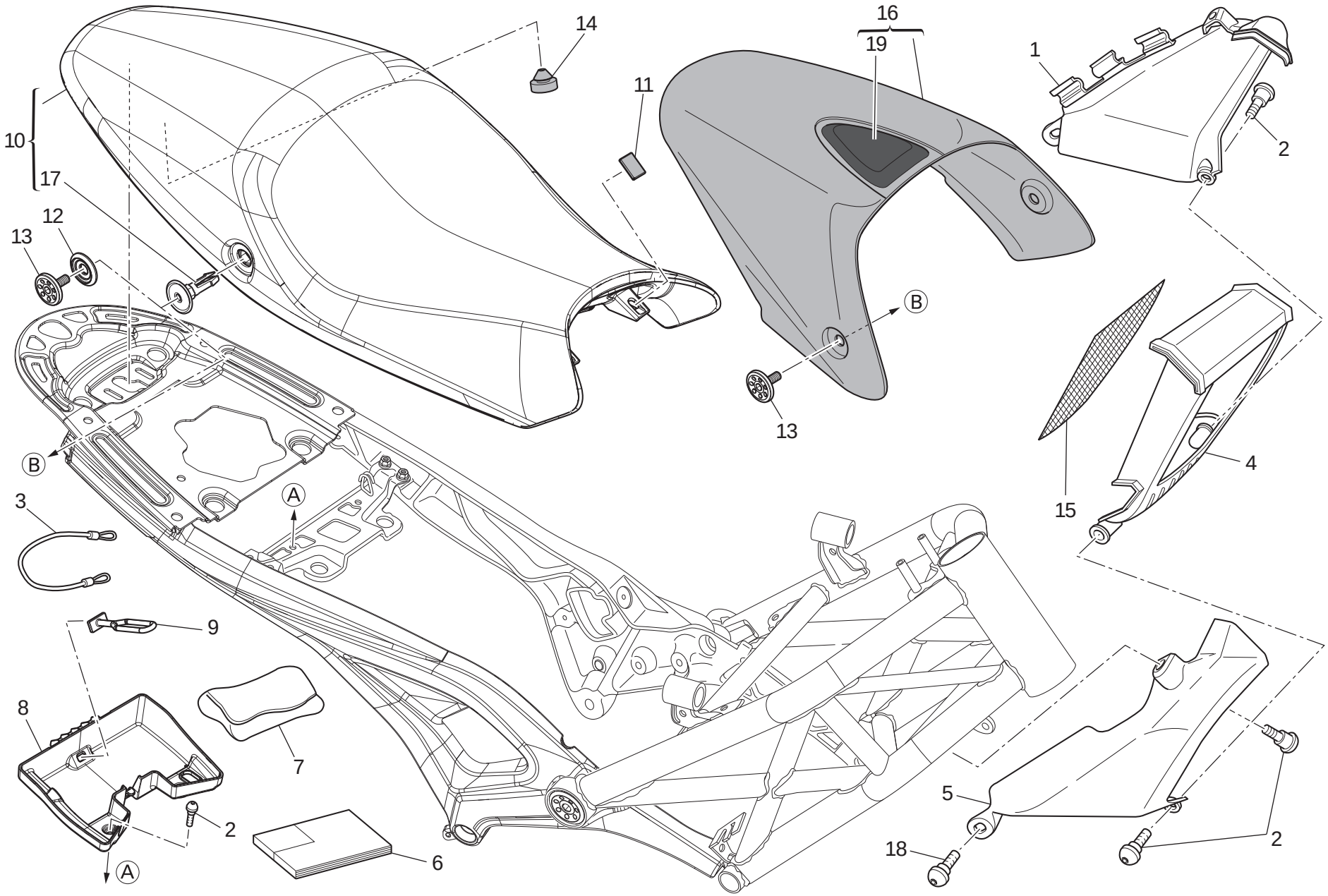

TAVOLA DRAWING TABLE BILD TABLA 037

Sella | Seat | Selle | Sitzbank | Asiento

NOTE / NOTES / NOTES / MARKE / NOTAS	POS. / NO. / N. / INDEX / POS.	N.CODICE / CODE NO. / Nr. CODE / ATRIKEL Nr. / CODICO Nr.	DENOMINAZIONE	DESCRIPTION	DESIGNATION	BEZEICHNUNG	DENOMINACION	VALIDITA' / VALIDITY / VALIDITE / GÜLTIG / VALIDEZ	Q.TA' / Q.TY / Q.TE / M.GE / C.AD
	1	484.1069.1A	Deflettore aria (sinistro)	Air deflector (L.H.)	Deflecteur air (gauche)	Luftleitblech (link)	Deflector aire (izquierdo)		1
	2	772.1085.3B	Vite speciale	Special screw	Vis spéciale	Spezialschraube	Tornillo especial		6
	3	732.1007.1A	Cavo antifurto casco	Helmet anti-theft wire	Câble antivol casque	Helmsicherungskabel	Cable antirrobo casco		1
	4	484.1070.1A	Convogliatore	Manifold	Convoyeur	Förderer	Encanalador		1
	5	484.1068.1A	Deflettore aria (destro)	Air deflector (R.H.)	Deflecteur air (droit)	Luftleitblech (recht)	Deflector aire (derecho)		1
I	6	913.7.147.1A	Libretto uso e manutenzione	Owner's manual	Manuel d'utilisation et entretien	Anleitungs- und Wartungsheft	Manual de uso y entretenimiento		1
D	6	913.7.147.1A	Libretto uso e manutenzione	Owner's manual	Manuel d'utilisation et entretien	Anleitungs- und Wartungsheft	Manual de uso y entretenimiento		1
F	6	913.7.147.1A	Libretto uso e manutenzione	Owner's manual	Manuel d'utilisation et entretien	Anleitungs- und Wartungsheft	Manual de uso y entretenimiento		1
GB	6	913.7.147.1A	Libretto uso e manutenzione	Owner's manual	Manuel d'utilisation et entretien	Anleitungs- und Wartungsheft	Manual de uso y entretenimiento		1
GB	6	913.7.147.1B	Libretto uso e manutenzione	Owner's manual	Manuel d'utilisation et entretien	Anleitungs- und Wartungsheft	Manual de uso y entretenimiento		1
F	6	913.7.147.1B	Libretto uso e manutenzione	Owner's manual	Manuel d'utilisation et entretien	Anleitungs- und Wartungsheft	Manual de uso y entretenimiento		1
E	6	913.7.147.1B	Libretto uso e manutenzione	Owner's manual	Manuel d'utilisation et entretien	Anleitungs- und Wartungsheft	Manual de uso y entretenimiento		1
J	6	913.7.147.1B	Libretto uso e manutenzione	Owner's manual	Manuel d'utilisation et entretien	Anleitungs- und Wartungsheft	Manual de uso y entretenimiento		1
GR	6	913.7.147.1C	Libretto uso e manutenzione	Owner's manual	Manuel d'utilisation et entretien	Anleitungs- und Wartungsheft	Manual de uso y entretenimiento		1
P	6	913.7.147.1C	Libretto uso e manutenzione	Owner's manual	Manuel d'utilisation et entretien	Anleitungs- und Wartungsheft	Manual de uso y entretenimiento		1
E	6	913.7.147.1C	Libretto uso e manutenzione	Owner's manual	Manuel d'utilisation et entretien	Anleitungs- und Wartungsheft	Manual de uso y entretenimiento		1
F	6	913.7.147.1D	Libretto uso e manutenzione	Owner's manual	Manuel d'utilisation et entretien	Anleitungs- und Wartungsheft	Manual de uso y entretenimiento		1
NL	6	913.7.147.1D	Libretto uso e manutenzione	Owner's manual	Manuel d'utilisation et entretien	Anleitungs- und Wartungsheft	Manual de uso y entretenimiento		1

N° CATALOGO: 915.1.296.2A
EMESSO: 01 - 11

CATALOGUE No: 915.1.296.2A
ISSUED: 01 - 11

Nr. CATALOGUE: 915.1.296.2A
IMPRIMEE: 01 - 11

KATALOG Nr: 915.1.296.2A
HERAUSGEGEBEN: 01 - 11

N° CATALOGO: 915.1.296.2A
IMPRIMIDA: 01 - 11

TAVOLA
DRAWING
TABLE
BILD
TABLA
037

Sella | Seat | Selle | Sitzbank | Asiento

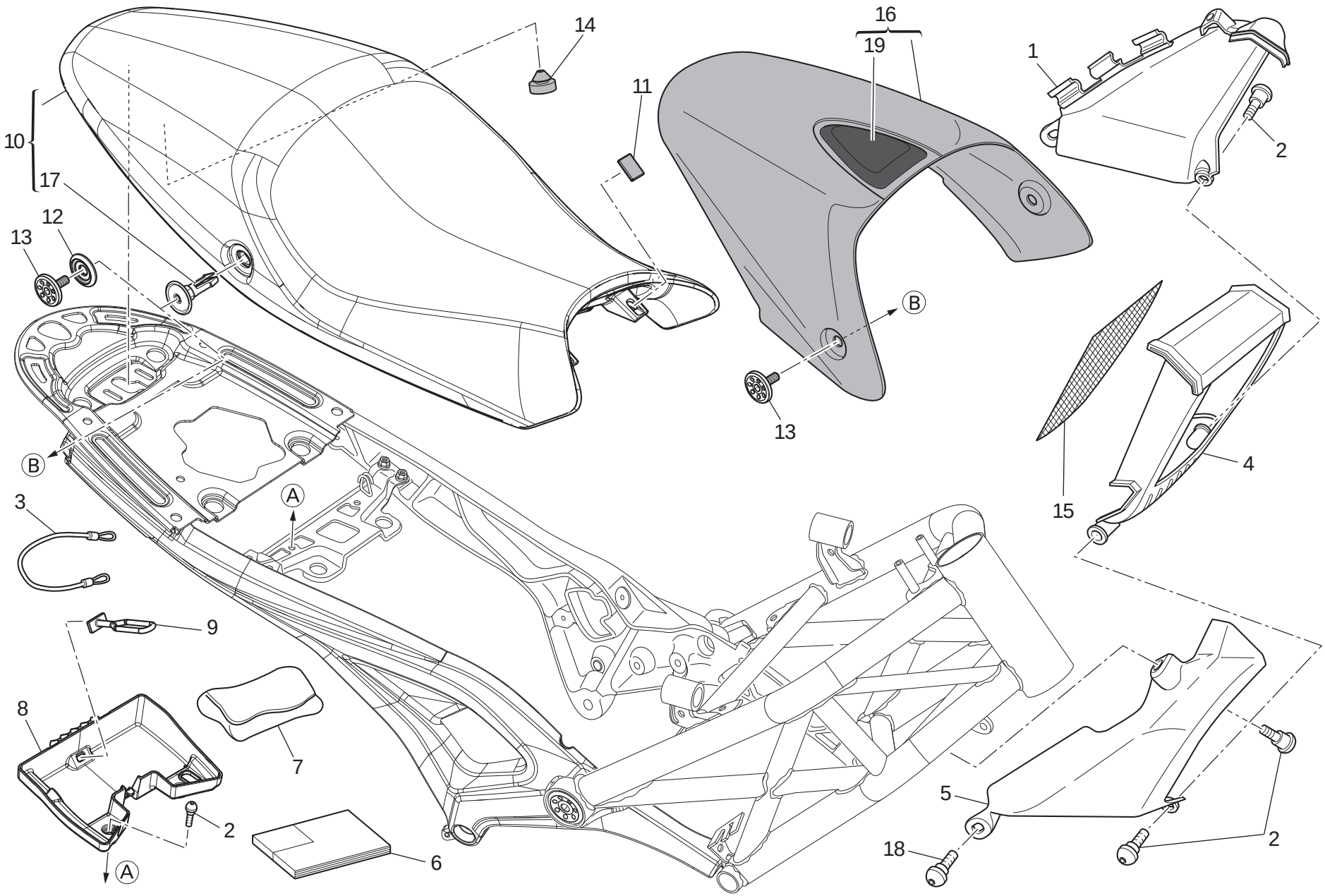

TAVOLA DRAWING TABLE BILD TABLA 037

Sella | Seat | Selle | Sitzbank | Asiento

NOTE NOTES NOTES MARKE NOTAS	POS. NO. N. INDEX POS.	N.CODICE CODE NO. Nr. CODE ATRIKEL Nr. CODICO Nr.	DENOMINAZIONE	DESCRIPTION	DESIGNATION	BEZEICHNUNG	DENOMINACION	VALIDITA' VALIDITY VALIDITE GÜLTIG VALIDEZ	Q.TA' Q.TY Q.TE M.GE C.AD
PRC	6	913.7.147.1D	Libretto uso e manutenzione	Owner's manual	Manuel d'utilisation et entretien	Anleitungs- und Wartungsheft	Manual de uso y entretenimiento		1
	7	697.2.024.1A	Borsa attrezzi	Tool bag	Trousse à outils	Werkzeugtasche	Bolsa herramientas		1
	8	559.1.008.1A	Vaschetta	Chamber	Cuvette	Wanne	Contenedor		1
	9	759.4.004.1A	Elastico	Rubber	Elastique	Gummi	Elástico		1
	10	595.2.007.1B	Sella	Seat	Selle	Sattel	Sillín		1
	11	866.1.030.1A	Tampone in gomma	Rubber pad	Tampon en caoutchouc	Gummistopfen	Apoyo de goma		6
	12	713.1.442.1A	Distanziale	Spacer	Entretoise	Distanzstück	Distancial		2
	13	779.1.566.1B	Vite speciale	Special screw	Vis spéciale	Spezialschraube	Tornillo especial		2
	14	764.1.063.1B	Gommino	Rubber pad	Joint en caoutchouc	Gummistück	Junta de goma		2
	15	460.1.343.1A	Rete	Net	Filet	Netz	Red		1
	16	595.1.098.1AA	Coperchio sella (ROSSO) (696+)	Cover seat (RED) (696+)	Couvercle selle (ROUGE) (696+)	Beifahrersitzabdeckung (ROT) (696+)	Tapa sillín (ROJO) (696+)		1
	16	595.1.098.1AK	Coperchio sella (NERO OPACO) (696+)	Cover seat (MATT BLACK) (696+)	Couvercle selle (NOIR MAT) (696+)	Beifahrersitzabdeckung (SCHWARZ MATT) (696+)	Tapa sillín (NEGRO OPACO) (696+)		1
	16	595.1.098.1AW	Coperchio sella (BIANCO) (696+)	Cover seat (WHITE) (696+)	Couvercle selle (BLANC) (696+)	Beifahrersitzabdeckung (WEIß) (696+)	Tapa sillín (BLANCO) (696+)		1
	17	684.1.101.2A	Colonnetta	Stud bolt	Goujon	Stiftschraube	Espárrago		2
	18	772.1.113.1A	Vite	Screw	Vis	Schraube	Tornillo		2
	19	595.1.099.1A	Schienalino	Seat back	Dossier	Rucken	Sillin trasero		1

TAVOLA
DRAWING
TABLE
BILD
TABLA

038

Serbatoio (cover) | Fuel tank (cover) | Réservoir carburant (cover) | Kraftstofftank (deckel) | Depósito (cover)

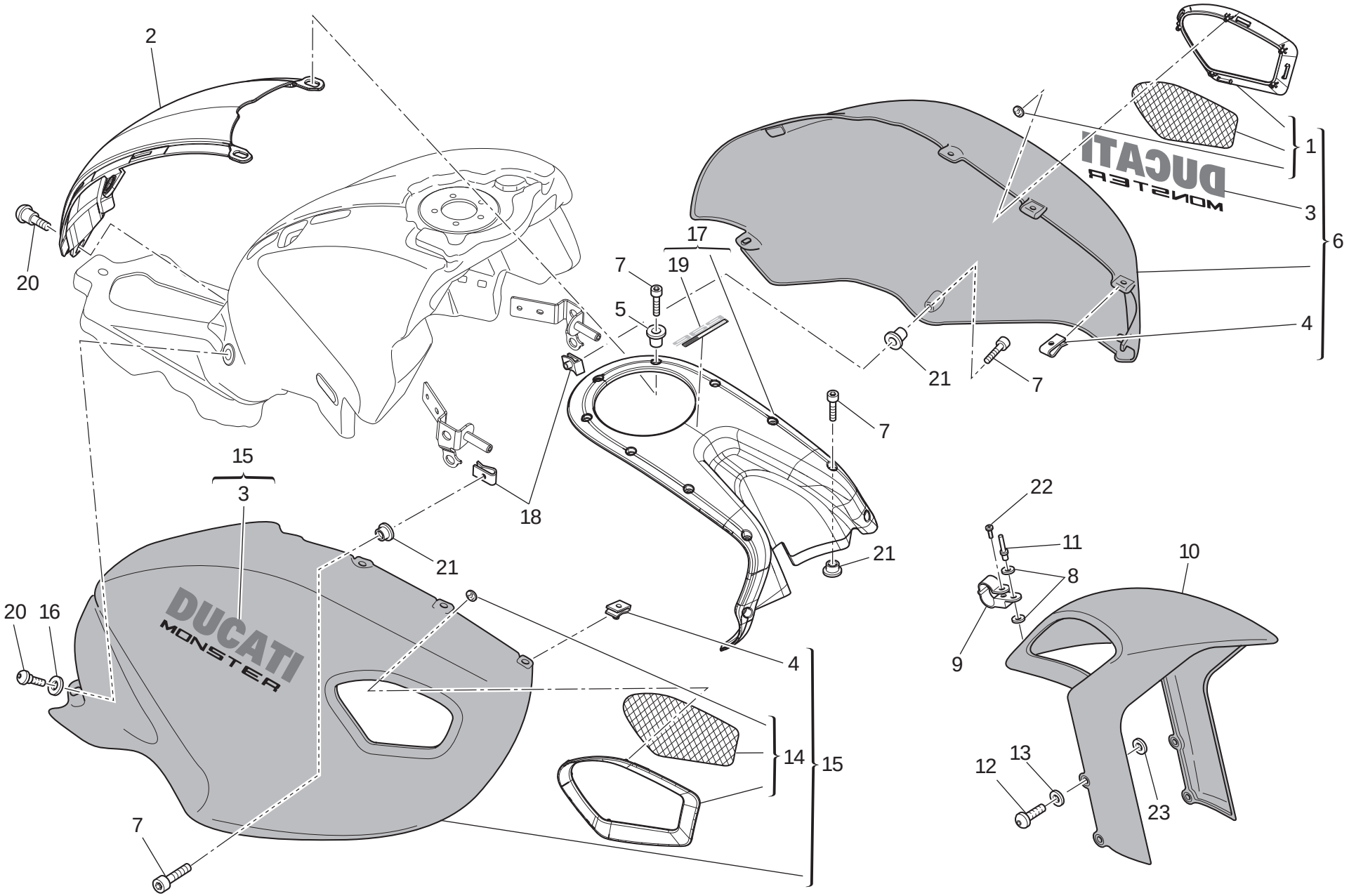

TAVOLA DRAWING TABLE BILD TABLA 038

Serbatoio (cover) | Fuel tank (cover) | Réservoir carburant (cover) | Kraftstofftank (deckel) | Depósito (cover)

NOTE NOTES NOTES MARKE NOTAS	POS. NO. N. INDEX POS.	N.CODICE CODE NO. Nr. CODE ATRIKEL Nr. CODICO Nr.	DENOMINAZIONE	DESCRIPTION	DESIGNATION	BEZEICHNUNG	DENOMINACION	VALIDITA' VALIDITY VALIDITE GÜLTIG VALIDEZ	Q.TA' Q.TY Q.TE M.GE C.AD
	1	484.2.074.1A	Presa d'aria (sinistra)	Air vent (L.H.)	Prise d'air (gauche)	Luftansaugung (linker)	Toma de aire (izquierda)		1
	2	480.1.264.1A	Calotta (posteriore)	Cap (rear)	Calotte (arriere)	Kappe (hinterers)	Casquete (trasero)		1
	3	435.1.033.1AW	Decalcomania "DUCATI" (per ROSSO)	Sticker "DUCATI" (for RED)	Décalcomanie "DUCATI" (pour ROUGE)	Aufkleber "DUCATI" (fur ROT)	Adhesivo "DUCATI" (para ROJO)		2
	3	435.1.033.1AB	Decalcomania "DUCATI" (per BIANCO)	Sticker "DUCATI" (for WHITE)	Décalcomanie "DUCATI" (pour BLANC)	Aufkleber "DUCATI" (fur WEIß)	Adhesivo "DUCATI" (para BLANCO)		2
	3	435.1.033.1AS	Decalcomania "DUCATI" (per NERO OPACO)	Sticker "DUCATI" (for MATT BLACK)	Décalcomanie "DUCATI" (pour NOIR MAT)	Aufkleber "DUCATI" (fur SCHWARZ MATT)	Adhesivo "DUCATI" (para NEGRO OPACO)		2
	4	850.4.047.1A	Dado a graffetta	Nut with clip	Ecrou à collier	Klemmutter	Tuerca de grapa		6
	5	716.1.149.1A	Distanziale	Spacer	Entretoise	Distanzstück	Distancial		4
	6	480.1.259.1DA	Calotta (sinistra) (ROSSO)	Cap (L.H.) (RED)	Calotte (gauche) (ROUGE)	Kappe (linker) (ROT)	Casquete (izquierda) (ROJO)		1
	6	480.1.259.1DW	Calotta (sinistra) (BIANCO)	Cap (L.H.) (WHITE)	Calotte (gauche) (BLANC)	Kappe (linker) (WEIß)	Casquete (izquierda) (BLANCO)		1
	6	480.1.259.1DK	Calotta (sinistra) (NERO OPACO)	Cap (L.H.) (MATT BLACK)	Calotte (gauche) (NOIR MAT)	Kappe (linker) (SCHWARZ MATT)	Casquete (izquierda) (NEGRO OPACO)		1
	7	773.5.039.3B	Vite	Screw	Vis	Schraube	Tornillo		13
	8	852.1.075.1B	Rosetta	Washer	Rosette	Unterlegscheibe	Arandela		2
	9	850.1.209.1B	Passatubo	Hose guide	Passe-tube	Leitungsführung	Pasatubo		1
	10	564.2.084.2AA	Parafango anteriore (ROSSO)	Front mudguard (RED)	Garde-boue AV. (ROUGE)	Vorderes Schutzblech (ROT)	Guardabarros delantero (ROJO)		1
	10	564.2.084.2AW	Parafango anteriore (BIANCO)	Front mudguard (WHITE)	Garde-boue AV. (BLANC)	Vorderes Schutzblech (WEIß)	Guardabarros delantero (BLANCO)		1
	10	564.2.084.2AK	Parafango anteriore (NERO OPACO)	Front mudguard (MATT BLACK)	Garde-boue AV. (NOIR MAT)	Vorderes Schutzblech (SCHWARZ MATT)	Guardabarros delantero (NEGRO OPACO)		1
	11	736.4.013.1B	Rivetto a strappo	Shear rivet	Rivet d'arrachage	Reißniete	Remache a desgarre		1
	12	772.1.126.1A	Vite	Screw	Vis	Schraube	Tornillo		4
	13	856.1.127.1A	Rosetta	Washer	Rosette	Unterlegscheibe	Arandela		4
	14	484.2.073.1A	Presa d'aria (destra)	Air vent (R.H.)	Prise d'air (droite)	Luftansaugung (rechter)	Toma de aire (derecha)		1

TAVOLA
DRAWING
TABLE
BILD
TABLA

038

Serbatoio (cover) | Fuel tank (cover) | Réservoir carburant (cover) | Kraftstofftank (deckel) | Depósito (cover)

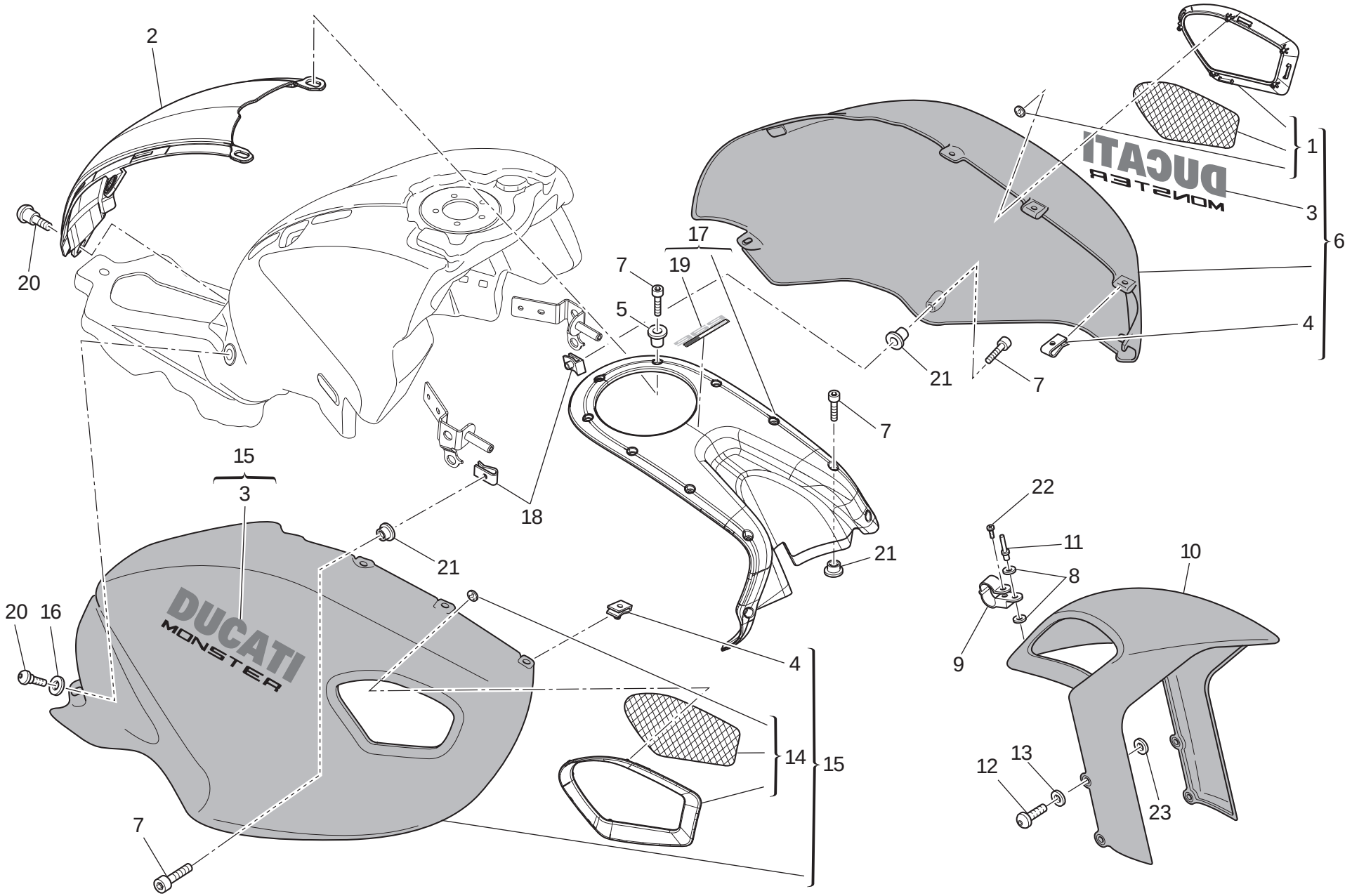

TAVOLA DRAWING TABLE BILD TABLA 038

Serbatoio (cover) | Fuel tank (cover) | Réservoir carburant (cover) | Kraftstofftank (deckel) | Depósito (cover)

NOTE NOTES NOTES MARKE NOTAS	POS. NO. N. INDEX POS.	N.CODICE CODE NO. Nr. CODE ATRIKEL Nr. CODICO Nr.	DENOMINAZIONE	DESCRIPTION	DESIGNATION	BEZEICHNUNG	DENOMINACION	VALIDITA' VALIDITY VALIDITE GÜLTIG VALIDEZ	Q.TA' Q.TY Q.TE M.GE C.AD
	15	480.1259.1CA	Calotta (destra) (ROSSO)	Cap (R.H.) (RED)	Calotte (droite) (ROUGE)	Kappe (rechter) (ROT)	Casquete (derecha) (ROJO)		1
	15	480.1259.1CW	Calotta (destra) (BIANCO)	Cap (R.H.) (WHITE)	Calotte (droite) (BLANC)	Kappe (rechter) (WEIß)	Casquete (derecha) (BLANCO)		1
	15	480.1259.1CK	Calotta (destra) (NERO OPACO)	Cap (R.H.) (MATT BLACK)	Calotte (droite) (NOIR MAT)	Kappe (rechter) (SCHWARZ MATT)	Casquete (derecha) (NEGRO OPACO)		1
	16	852.1218.1A	Rosetta nylon	Nylon washer	Rosette en nylon	Nylon-Unterlegscheibe	Arandela nylon		2
	17	480.1263.1C	Calotta (anteriore)	Cap (front)	Calotte (avant)	Kappe (vorderes)	Casquete (delantero)		1
	18	850.4.055.1A	Dado a graffetta	Nut with clip	Ecrou à collier	Klemmutter	Tuerca de grapa		2
	19	435.1035.1A	Decalcomania "696"	Sticker "696"	Dècalcomanie "696"	Aufkleber "696"	Adhesivo "696"		1
	20	772.1085.3B	Vite speciale	Special screw	Vis spéciale	Spezialschraube	Tornillo especial		5
	21	716.1408.1A	Distanziale	Spacer	Entretoise	Distanzstück	Distancial		8
	22	774.4.010.1A	Vite	Screw	Vis	Schraube	Tornillo		1
	23	852.1176.1A	Rosetta	Washer	Rosette	Unterlegscheibe	Arandela		2

TAVOLA
DRAWING
TABLE
BILD
TABLA

039

Kit 'art' (696+)

'art' kit (696+)

Kit 'art' (696+)

Kit 'art' (696+)

Kit 'art' (696+)

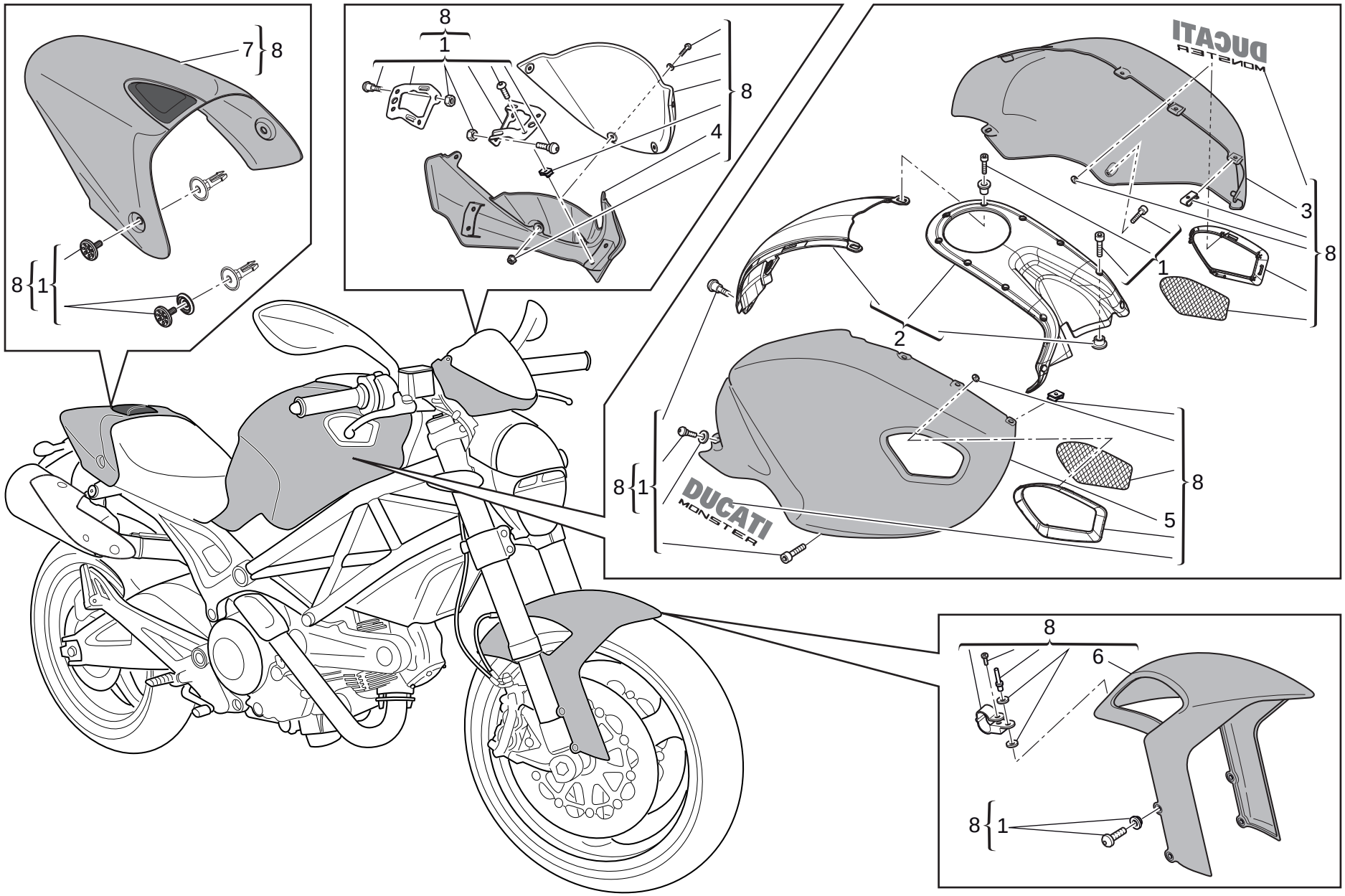

TAVOLA DRAWING TABLE BILD TABLA 039

Kit 'art' (696+) | 'art' kit (696+) | Kit 'art' (696+) | Kit 'art' (696+) | Kit 'art' (696+)

NOTE / NOTES / NOTES / MARKE / NOTAS	POS. / NO. / N. / INDEX / POS.	N.CODICE / CODE NO. / Nr. CODE / ATRIKEL Nr. / CODICO Nr.	DENOMINAZIONE	DESCRIPTION	DESIGNATION	BEZEICHNUNG	DENOMINACION	VALIDITA' / VALIDITY / VALIDITE / GÜLTIG / VALIDEZ	Q.TA' / Q.TY / Q.TE / M.GE / C.AD
	1	699.2.456.1D	Kit minuteria	Small parts kit	Kit menus objets	Satz von Kleinteilen	Kit tornillerias		1
	2	699.2.457.1B	Kit calotte (centrale)	Caps kit (centre)	Kit calottes (central)	Kit kappes (Mittleres)	Kit casquetes (central)		1
	3	480.3.260.1B	Calotta (sinistra) (Grezzo)	Cap (L.H.) (Raw)	Calotte (gauche) (Cru)	Kappe (linker) (Roh)	Casquete (izquierda) (Crudo)		1
	4	481.3.053.1A	Cupolino (Grezzo)	Headlight fairing (Raw)	Carénage (Cru)	Fahrtwindschutz (Roh)	Cúpula (Crudo)		1
	5	480.3.259.1B	Calotta (destra) (Grezzo)	Cap (R.H.) (Raw)	Calotte (droite) (Cru)	Kappe (rechter) (Roh)	Casquete (derecha) (Crudo)		1
	6	564.3.074.5A	Parafango anteriore (Grezzo)	Front mudguard (Raw)	Garde-boue AV. (Cru)	Vorderes Schutzblech (Roh)	Guardabarros delantero (Crudo)		1
	7	595.3.098.1A	Coperchio sella (Grezzo)	Cover seat (Raw)	Couvercle selle (Cru)	Beifahrersitzabdeckung (Roh)	Tapa sillín (Crudo)		1
	8	699.2.458.3AG	Kit calotte (ORO)	Caps kit (GOLD)	Kit calottes (OR)	Kit kappes (GOLD)	Kit casquetes (ORO)		1
	8	699.2.458.3AH	Kit calotte (AMARANTO)	Caps kit (AMARANTH)	Kit calottes (AMARANTHE)	Kit kappes (AMARANT)	Kit casquetes (AMARANTO)		1
	8	699.2.458.3AL	Kit calotte (LILLA)	Caps kit (MAUVE)	Kit calottes (MAUVE)	Kit kappes (HELLVIOLETT)	Kit casquetes (MALVA)		1
	8	699.2.458.3AM	Kit calotte (ROSSO "GP")	Caps kit ("GP" RED)	Kit calottes (ROUGE "GP")	Kit kappes (ROT "GP")	Kit casquetes (ROJO "GP")		1
	8	699.2.458.3AP	Kit calotte (ARANCIONE)	Caps kit (ORANGE)	Kit calottes (ORANGE)	Kit kappes (ORANGE)	Kit casquetes (DE COLOR NARANJA)		1
	8	699.2.458.3AQ	Kit calotte (BLU)	Caps kit (BLUE)	Kit calottes (BLEU)	Kit kappes (BLAU)	Kit casquetes (AZUL)		1
	8	699.2.458.3AR	Kit calotte (AZZURRO)	Caps kit (AZURE)	Kit calottes (AZUR)	Kit kappes (AZURBLAU)	Kit casquetes (AZUL)		1
	8	699.2.458.3AS	Kit calotte (ARGENTO)	Caps kit (SILVER)	Kit calottes (ARGENT)	Kit kappes (SILBER)	Kit casquetes (PLATA)		1
	8	699.2.458.3AV	Kit calotte (VERDE)	Caps kit (GREEN)	Kit calottes (VERT)	Kit kappes (GRUNG)	Kit casquetes (VERDE)		1
	8	699.2.458.3AY	Kit calotte (GIALLO)	Caps kit (YELLOW)	Kit calottes (JAUNE)	Kit kappes (GELB)	Kit casquetes (AMARILLO)		1

Indice generale | Index | Contents | Verzeichnis | Indice

N. CODICE CODE No. Nr. CODE ARTIKEL Nr CODIGO Nr.	Tav. Drwg. Table Bild Tabla	POS. N.	N. CODICE CODE No. Nr. CODE ARTIKEL Nr. CODIGO Nr.	Tav. Drwg. Table Bild Tabla	POS. N.	N. CODICE CODE No. Nr. CODE ARTIKEL Nr. CODIGO Nr.	Tav. Drwg. Table Bild Tabla	POS. N.	N. CODICE CODE No. Nr. CODE ARTIKEL Nr. CODIGO Nr.	Tav. Drwg. Table Bild Tabla	POS. N.	N. CODICE CODE No. Nr. CODE ARTIKEL Nr. CODIGO Nr.	Tav. Drwg. Table Bild Tabla	POS. N.
.....	014	1	0670.49.310	009	17	160.1.057.1A	012	13	194.2.020.1A	004	5	247.1.321.1B	023a	1
.....	014	2	0691.91.030	018	10	160.1.105.1A	013	19	195.4.002.1A	027	16	247.1.322.1A	022	13
.....	015	1	0691.91.030	034	25	160.2.379.1A	036	8	195.4.002.1A	028	3	247.1.323.1A	021	2
.....	015	2	0755.49.265	010	2	170.1.051.1A	006	16	195.4.003.1C	004	19	247.1.328.5A	036	5
0000.49654	027	2	0759.49.280	009	15	171.2.108.1A	008	10	196.1.024.1A	004	10	247.1.331.1A	025	28
0000.49655	028	10	0765.92.205	002	21	172.1.108.1A	003	10	196.1.025.1A	004	20	247.1.333.1A	023	9
0251.47.054	003	1	0799.13.110	002	27	172.1.109.1A	003	8	198.1.033.1A	004	12	247.1.333.1A	023a	9
0272.91.090	002	8	117.1.044.1A	029	19	172.1.110.1A	003	5	208.Z.001.1A	014	14	247.1.341.1A	022	24
0367.49.275	010	11	117.1.099.1A	031	30	172.1.111.1A	003	9	208.Z.001.1A	015	14	247.1.363.1A	026	33
0370.84.005	020	1	117.2.119.1A	004	16	172.1.112.1A	003	18	209.Z.001.1A	014	16	254.4.001.2A	005	4
0400.09.050	002	21	120.2.122.3AC	007	4	172.1.113.1A	003	24	209.Z.001.1A	015	18	255.1.023.3A	008	15
0400.29.125	002	31	120.2.123.3AC	007	8	172.1.114.1A	003	22	210.1.075.2B	014	22	255.1.024.3A	013	3
0400.29.126	002	31	121.1.174.1A	007	2	172.1.115.1A	003	21	210.1.075.2B	015	6	264.4.022.1A	011	1
0619.50.065	012	17	121.1.237.1A	007	3	172.1.116.1A	003	20	211.1.075.2C	014	21	270.4.011.4A	012	1
0647.70.010	014	12	121.2.053.1B	007	1	172.1.117.1A	003	23	211.1.075.2C	015	7	276.1.025.1C	012	16
0647.70.010	015	20	122.2.157.1C	007	9	173.Z.001.1A	012	2	225.2.255.1D	010	1	280.4.023.1A	016	10
0660.13.070	002	13	140.Z.001.1A	016	11	174.1.038.1A	009	12	235.2.030.1BC	013	12	282.4.084.2A	016	1
0660.13.143	002	9	146.2.152.1A	006	1	174.Z.001.1A	009	1	240.2.039.2A	014	10	284.4.008.1A	016	2
0660.13.165	002	25	147.Z.001.1A	008	9	176.Z.001.1A	012	10	240.2.039.2A	015	12	286.2.040.1A	018	17
0660.47.230	006	8	148.1.318.1A	013	16	180.1.008.1A	002	24	242.2.102.2CD	011	19	286.4.179.1A	019	21
0660.47.290	006	6	148.1.319.1A	013	9	180.Z.001.1A	002	11	243.2.118.1CC	005	1	286.4.179.1F	019	21
0660.49.268	010	13	149.1.033.1A	003	2	180.Z.002.1A	002	12	245.1.079.1A	008	1	286.4.193.1A	019	21
0665.49.680	005	8	149.1.034.1A	003	25	182.Z.001.1A	002	18	245.1.080.1A	008	4	287.4.024.1B	016	8
0670.16.145	003	7	150.2.061.1A	003	27	184.1.005.1A	029	15	245.1.081.2A	013	5	301.2.287.1BA	014	17
0670.16.150	003	3	150.2.062.1A	003	26	187.1.002.1A	027	11	245.1.082.2A	013	6	301.2.288.1BA	015	17
0670.16.155	003	19	158.2.018.2A	006	5	187.1.002.1A	028	21	246.1.202.2A	034	8	303.1.041.1CA	014	4
0670.16.170	003	17	160.1.049.1A	025	21	190.2.016.1A	004	7	247.1.321.1B	023	1	303.1.041.1CA	015	3

N° CATALOGO: 915.1.296.2A
EMESSO: 01 - 11

CATALOGUE No: 915.1.296.2A
ISSUED: 01 - 11

Nr. CATALOGUE: 915.1.296.2A
IMPRIMEE: 01 - 11

KATALOG Nr: 915.1.296.2A
HERAUSGEGEBEN: 01 - 11

N° CATALOGO: 915.1.296.2A
IMPRIMIDA: 01 - 11

Indice generale | Index | Contents | Verzeichnis | Indice

N. CODICE CODE No. Nr. CODE ARTIKEL Nr CODIGO Nr.	Tav. Drwg. Table Bild Tabla	POS. N.	N. CODICE CODE No. Nr. CODE ARTIKEL Nr. CODIGO Nr.	Tav. Drwg. Table Bild Tabla	POS. N.	N. CODICE CODE No. Nr. CODE ARTIKEL Nr. CODIGO Nr.	Tav. Drwg. Table Bild Tabla	POS. N.	N. CODICE CODE No. Nr. CODE ARTIKEL Nr. CODIGO Nr.	Tav. Drwg. Table Bild Tabla	POS. N.	N. CODICE CODE No. Nr. CODE ARTIKEL Nr. CODIGO Nr.	Tav. Drwg. Table Bild Tabla	POS. N.
303.1041.1CB	014	4	349.1146.1A	024	6	389.4.020.1A	018	5	442.1174.1B	034	3	465.1060.1A	031	13
303.1041.1CB	015	3	349.1147.1A	024	22	389.4.021.1A	018	5	444.4.017.1A	009	20	465.1061.1A	031	2
303.1041.1CC	014	4	349.1150.1A	024	15	389.4.022.1A	018	5	446.1018.1A	032	22	470.2.196.4AA	030	1
303.1041.1CC	015	3	349.1151.1A	024	8	389.4.023.1A	018	5	447.1073.1A	032	1	470.2.196.4AT	030	1
303.1066.1AA	014	5	349.1152.1A	024	5	389.4.024.1A	018	5	447.1075.1A	032	21	471.1012.2B	030	10
303.1066.1AA	015	19	349.1327.1A	024	3	390.4.011.1A	022	11	449.1052.1A	003	12	471.1013.2B	030	7
303.1066.1AB	014	5	349.1328.1A	024	4	390.4.016.2A	023	24	451.2.020.1A	008	7	480.1259.1CA	038	15
303.1066.1AB	015	19	349.1332.1A	024	10	390.4.016.2A	023a	24	451.2.021.1A	008	6	480.1259.1CK	038	15
303.1066.1AC	014	5	349.1334.1A	024	11	390.4.019.1A	022	10	455.2.003.1A	002	4	480.1259.1CW	038	15
303.1066.1AC	015	19	349.1346.1A	024	19	390.4.021.1A	022	15	456.1046.1B	031	15	480.1259.1DA	038	6
304.1090.1A	014	19	349.1347.1A	024	18	390.4.021.1A	023	16	456.2.202.1A	031	27	480.1259.1DK	038	6
304.1090.1A	015	5	349.1350.1A	024	21	390.4.021.1A	023a	16	457.2.046.1A	029	9	480.1259.1DW	038	6
304.1090.1AB	014	19	349.1351.1A	024	20	390.4.028.1A	022	9	460.1324.2B	020	13	480.1263.1C	038	17
304.1090.1AB	015	5	349.2.090.1A	024	14	391.1003.3A	023	27	460.1338.1A	016	6	480.1264.1A	038	2
304.1090.1AC	014	19	349.2.091.1A	024	16	391.1003.3A	023a	27	460.1342.1A	023a	30	480.3.259.1B	039	5
304.1090.1AC	015	5	349.2.097.1A	024	12	395.2.013.1C	019	11	460.1343.1A	037	15	480.3.260.1B	039	3
304.1091.1A	014	3	349.2.098.1A	024	13	397.4.003.1B	019	15	460.1368.1A	036	15	481.1026.1AA	021	10
304.1091.1A	015	4	349.2.099.1A	024	17	406.1080.2A	021	3	460.1402.1A	034	22	481.1026.1AK	021	10
304.1091.1AB	014	3	360.1097.1A	026	16	420.2.000.8A	029	29	460.1403.1A	034	18	481.1026.1AW	021	10
304.1091.1AB	015	4	360.1098.1A	026	31	425.4.015.1A	036	10	460.1409.1A	020	12	481.3.053.1A	039	4
304.1091.1AC	014	3	360.1099.1A	026	24	426.1025.1A	034	9	460.1410.1A	020	33	484.1068.1A	037	5
304.1091.1AC	015	4	365.2.080.2A	033	1	433.1347.1A	032	19	462.1002.1A	026	22	484.1069.1A	037	1
341.2.068.1A	026	23	369.1008.1A	032	18	433.1347.1B	032	19	462.3.010.5A	036	14	484.1070.1A	037	4
342.2.054.1A	026	3	370.1084.1C	032	7	435.1033.1AB	038	3	463.2.022.2A	010	34	484.2.073.1A	038	14
344.2.036.1A	024	1	373.1063.1A	032	11	435.1033.1AS	038	3	463.2.022.2A	016	14	484.2.074.1A	038	1
345.2.036.1A	024	2	380.1015.1A	019	3	435.1033.1AW	038	3	464.1045.1A	031	7	486.1072.1A	005	18
349.1144.1A	024	7	389.4.019.1A	018	5	435.1035.1A	038	19	464.1046.1A	031	29	487.1026.1B	021	13

N° CATALOGO: 915.1296.2A
EMESSO: 01 - 11

CATALOGUE No: 915.1296.2A
ISSUED: 01 - 11

Nr. CATALOGUE: 915.1296.2A
IMPRIMEE: 01 - 11

KATALOG Nr: 915.1296.2A
HERAUSGEGEBEN: 01 - 11

N° CATALOGO: 915.1296.2A
IMPRIMIDA: 01 - 11

Indice generale | Index | Contents | Verzeichnis | Indice

N. CODICE CODE No. Nr. CODE ARTIKEL Nr CODIGO Nr.	Tav. Drwg. Table Bild Tabla	POS. N.	N. CODICE CODE No. Nr. CODE ARTIKEL Nr. CODIGO Nr.	Tav. Drwg. Table Bild Tabla	POS. N.	N. CODICE CODE No. Nr. CODE ARTIKEL Nr. CODIGO Nr.	Tav. Drwg. Table Bild Tabla	POS. N.	N. CODICE CODE No. Nr. CODE ARTIKEL Nr. CODIGO Nr.	Tav. Drwg. Table Bild Tabla	POS. N.	N. CODICE CODE No. Nr. CODE ARTIKEL Nr. CODIGO Nr.	Tav. Drwg. Table Bild Tabla	POS. N.
492.4.003.2A	025	15	525.1.034.2A	023a	2	552.4.132.1B	010	37	585.4.008.1A	029	23	610.4.104.1A	028	18
492.4.029.1A	025	5	529.1.006.1B	023	13	552.4.144.1A	016	21	586.3.171.1C	035	1	611.4.034.1A	029	20
494.1.147.1A	025	23	529.1.006.1B	023a	13	552.4.145.2A	007	12	590.1.189.1A	001c	1	612.4.005.1A	027	12
497.2.001.2A	025	2	530.1.022.4A	022	14	556.1.018.1D	017	9	590.1.190.1A	001c	2	612.4.005.1A	028	22
497.2.003.1A	025	12	530.1.022.4A	023	4	556.1.048.1A	017	3	590.1.313.1A	034	12	612.4.008.1A	029	31
501.2.131.1AB	025	1	530.1.022.4A	023a	4	556.2.051.1A	017	1	590.1.328.1A	016	22	612.4.014.1A	028	20
502.2.134.1AB	025	13	530.1.023.4A	022	20	559.1.008.1A	037	8	590.1.329.1A	036	3	612.4.016.1A	029	30
504.1.004.1A	025	29	530.1.023.4A	023	5	561.1.043.2A	023	3	590.1.330.1A	036	4	612.4.017.1A	028	8
504.1.006.1A	025	30	530.1.023.4A	023a	5	561.1.043.2A	023a	3	590.1.331.1A	035	7	613.4.061.1A	028	19
510.1.639.1B	018	11	539.1.021.1B	002	6	561.1.044.1A	023	6	590.1.332.1A	035	4	613.4.087.1A	029	3
510.1.658.1A	002	16	539.1.023.4B	017	5	561.1.044.1A	023a	6	590.1.333.1A	035	6	616.1.002.1A	035	5
510.1.698.1B	018	6	539.4.003.1C	029	13	564.2.084.2AA	038	10	593.1.018.1A	009	5	618.4.086.1A	028	24
513.1.022.1A	019	10	539.4.030.2A	005	6	564.2.084.2AK	038	10	593.2.047.1A	010	33	618.4.091.1A	028a	7
514.1.032.1A	001c	9	539.4.034.1A	027	13	564.2.084.2AW	038	10	595.1.098.1AA	037	16	618.4.092.1B	028a	8
514.1.033.1A	001c	13	539.4.042.1A	028	5	564.3.074.5A	039	6	595.1.098.1AK	037	16	619.4.043.1A	028a	9
514.1.035.1A	001c	10	540.4.011.1C	018	7	565.1.040.1A	032	13	595.1.098.1AW	037	16	619.4.044.2A	028a	10
514.1.036.1A	001c	10	541.4.010.1A	018	15	570.1.290.1A	020	3	595.1.099.1A	037	19	624.4.062.1A	028	1
514.1.037.1A	001c	6	542.4.022.1A	028a	6	571.1.278.1A	020	4	595.2.007.1B	037	10	625.4.004.1A	029	17
514.1.038.1A	001c	14	552.1.037.1A	001c	4	572.1.159.1A	020	5	595.3.098.1A	039	7	626.4.013.1A	029	26
514.1.058.1A	019	16	552.1.038.1A	001c	5	573.1.308.1A	020	7	598.1.012.1A	023	21	626.4.059.1A	028	11
514.1.064.1A	019	13	552.1.039.1A	001c	19	573.1.310.1B	020	7	598.1.012.1A	023a	21	626.4.060.1A	027	3
516.4.004.2B	018	4	552.1.040.1A	001c	11	574.1.305.1A	020	8	598.2.078.1A	035	16	626.4.060.1A	028	6
518.4.005.1B	026	37	552.1.149.1A	020	2	574.1.307.1B	020	8	598.4.027.1A	023	8	626.4.061.1A	027	7
520.1.017.2B	022	21	552.1.212.1B	028a	2	576.1.063.1A	020	21	598.4.027.1A	023a	8	626.4.070.1A	028	2
523.4.022.2A	026	8	552.1.218.1A	028a	5	576.1.064.1A	020	22	598.4.028.1A	026	39	626.4.071.1A	027	4
523.4.023.2A	026	9	552.4.012.1A	016	7	576.1.065.1A	020	28	598.4.029.1A	026	40	630.4.051.1A	027	1
525.1.034.2A	023	2	552.4.048.2A	036	12	576.1.066.1A	020	27	610.4.103.1A	028	7	631.4.016.1A	029	28

N° CATALOGO: 915.1.296.2A
EMESSO: 01 - 11

CATALOGUE No: 915.1.296.2A
ISSUED: 01 - 11

Nr. CATALOGUE: 915.1.296.2A
IMPRIMEE: 01 - 11

KATALOG Nr: 915.1.296.2A
HERAUSGEGEBEN: 01 - 11

N° CATALOGO: 915.1.296.2A
IMPRIMIDA: 01 - 11

Indice generale | Index | Contents | Verzeichnis | Indice

N. CODICE CODE No. Nr. CODE ARTIKEL Nr CODIGO Nr.	Tav. Drwg. Table Bild Tabla	POS. N.	N. CODICE CODE No. Nr. CODE ARTIKEL Nr. CODIGO Nr.	Tav. Drwg. Table Bild Tabla	POS. N.	N. CODICE CODE No. Nr. CODE ARTIKEL Nr. CODIGO Nr.	Tav. Drwg. Table Bild Tabla	POS. N.	N. CODICE CODE No. Nr. CODE ARTIKEL Nr. CODIGO Nr.	Tav. Drwg. Table Bild Tabla	POS. N.	N. CODICE CODE No. Nr. CODE ARTIKEL Nr. CODIGO Nr.	Tav. Drwg. Table Bild Tabla	POS. N.
632.1.044.1B	027	6	699.2.456.1D	039	1	702.5.015.1A	004	14	713.1.443.1A	023a	32	73503.3380	010	18
650.1.007.1B	026	25	699.2.457.1B	039	2	702.5.038.1A	004	6	713.1.907.1A	008	21	73503.3380	011	2
651.1.009.1A	026	14	699.2.458.3AG	039	8	702.5.050.1A	025	17	713.1.915.1A	002	29	736.4.013.1B	038	11
652.4.014.1C	026	30	699.2.458.3AH	039	8	702.5.062.1A	025	4	713.1.920.1A	028a	3	737.4.024.2A	008	19
654.2.003.2A	026	20	699.2.458.3AL	039	8	703.1.013.1A	026	12	713.1.926.1A	004	22	741.1.010.1A	018	14
656.1.086.1A	026	26	699.2.458.3AM	039	8	703.1.048.1A	034	7	714.1.028.1A	025	3	741.4.038.1A	018	12
657.1.022.1A	026	18	699.2.458.3AP	039	8	703.1.049.1A	030	5	714.1.046.1A	025	14	741.4.043.1A	029	4
658.4.002.1B	026	29	699.2.458.3AQ	039	8	703.5.006.2A	008	18	716.1.022.1B	019	19	741.4.062.1A	032	30
669.1.001.1E	014	18	699.2.458.3AR	039	8	703.5.006.2A	013	1	716.1.022.1B	034	5	741.4.067.1A	016	17
669.1.001.1E	015	15	699.2.458.3AS	039	8	710.1.041.2B	025	22	716.1.073.2A	008	13	741.4.137.1A	020	16
670.4.035.1A	019	5	699.2.458.3AV	039	8	711.1.095.1A	010	32	716.1.099.1A	008	17	741.4.171.1A	034	11
671.1.028.2B	019	9	699.2.458.3AY	039	8	711.1.126.1A	007	11	716.1.107.1A	020	25	741.4.180.1A	016	3
671.1.031.2B	019	4	699.2.610.1A	030	20	711.1.128.1A	010	39	716.1.146.1AB	032	28	741.4.181.1A	034	1
672.1.023.1A	019	23	700.1.005.1A	025	18	711.1.160.1A	005	13	716.1.149.1A	038	5	74224.0570	006	7
672.1.024.1A	019	26	700.1.039.1A	032	6	711.1.160.1A	011	18	716.1.152.1A	019	14	746.4.008.1A	020	20
676.2.071.1A	025	10	700.1.048.1B	022	1	711.1.172.1A	007	7	716.1.406.1A	022	25	747.5.001.1AB	031	24
676.4.072.1A	025	16	700.1.049.1A	031	1	711.1.264.1A	019	1	716.1.408.1A	038	21	747.5.003.1A	029	10
677.4.008.2A	025	27	700.1.054.1A	026	10	712.1.034.1A	029	14	716.1.415.1A	030	22	747.5.005.1B	029	25
680.1.001.1B	009	16	701.4.003.1A	012	3	712.1.034.1A	031	22	716.1.416.1A	020	17	747.5.005.1B	031	14
680.1.013.1A	006	10	701.4.005.1A	003	4	713.1.014.1E	003	11	716.1.416.1A	030	16	747.5.007.1A	026	1
680.1.013.1A	008	5	701.4.024.1A	012	7	713.1.119.1A	004	15	716.1.421.1B	034	15	748.1.014.1C	025	26
680.1.013.1A	013	8	702.4.040.1A	010	9	713.1.140.1A	010	14	716.1.423.1A	020	39	748.1.023.2B	032	8
684.1.101.2A	037	17	702.4.092.1A	010	29	713.1.197.3A	025	9	716.1.424.1A	020	34	748.1.039.1A	016	15
697.2.024.1A	037	7	702.4.093.1A	010	25	713.1.266.1A	003	15	72094.1616	010	10	748.1.040.1A	002	23
698.1.033.1A	001c	15	702.4.123.1A	026	6	713.1.399.1A	025	25	732.1.007.1A	037	3	748.1.040.1A	030	11
699.2.345.1A	036	11	702.5.008.1A	010	20	713.1.436.1A	020	23	73500.1440	012	11	748.1.050.1A	010	8
699.2.453.1A	011	9	702.5.008.1A	011	3	713.1.442.1A	037	12	73500.1542	002	15	748.4.002.1A	030	3

N° CATALOGO: 915.1.296.2A
EMESSO: 01 - 11

CATALOGUE No: 915.1.296.2A
ISSUED: 01 - 11

Nr. CATALOGUE: 915.1.296.2A
IMPRIMEE: 01 - 11

KATALOG Nr: 915.1.296.2A
HERAUSGEGEBEN: 01 - 11

N° CATALOGO: 915.1.296.2A
IMPRIMIDA: 01 - 11

Indice generale | Index | Contents | Verzeichnis | Indice

N. CODICE CODE No. Nr. CODE ARTIKEL Nr CODIGO Nr.	Tav. Drwg. Table Bild Tabla	POS. N.	N. CODICE CODE No. Nr. CODE ARTIKEL Nr. CODIGO Nr.	Tav. Drwg. Table Bild Tabla	POS. N.	N. CODICE CODE No. Nr. CODE ARTIKEL Nr. CODIGO Nr.	Tav. Drwg. Table Bild Tabla	POS. N.	N. CODICE CODE No. Nr. CODE ARTIKEL Nr. CODIGO Nr.	Tav. Drwg. Table Bild Tabla	POS. N.	N. CODICE CODE No. Nr. CODE ARTIKEL Nr. CODIGO Nr.	Tav. Drwg. Table Bild Tabla	POS. N.
748.4.024.1AB	025	20	758.1.046.1A	022	7	764.1.114.1A	032	27	771.1.376.1A	008	22	771.5.136.8B	010	24
748.4.024.1AB	026	11	758.1.047.1C	011	12	764.1.126.1A	020	14	771.4.067.7C	011	13	771.5.637.8B	022	19
748.4.024.1AB	033	4	758.1.048.1A	008	20	764.1.126.1A	030	17	771.4.069.7C	011	6	771.5.637.8B	023	26
748.4.033.1A	020	9	758.1.054.1A	032	25	76400.0004	010	3	771.4.071.7C	011	17	771.5.637.8B	023a	26
748.4.034.1B	032	16	758.1.055.1A	032	24	76402.0002	003	28	771.5.038.8B	011	8	771.5.639.8B	023	7
749.1.002.1A	026	32	758.1.056.1A	032	26	766.1.067.1B	010	6	771.5.040.8B	011	21	771.5.639.8B	023a	7
749.4.004.1A	021	6	758.1.057.1B	034	14	766.4.017.2A	013	17	771.5.042.8B	019	8	771.5.639.8B	036	2
749.4.110.8B	036	6	758.1.063.1A	020	41	766.4.018.1A	013	18	771.5.048.8B	019	2	771.5.662.8B	023	29
749.4.112.8B	020	31	758.4.020.1A	030	19	76835.1134	002	10	771.5.065.8B	004	1	771.5.662.8B	023a	10
749.4.145.8C	017	10	758.4.060.1A	028a	19	770.5.250.8B	010	15	771.5.065.8B	010	26	771.5.663.8B	018	3
749.5.001.1B	023	12	759.1.023.1A	019	17	771.1.019.1A	031	31	771.5.066.8B	008	3	771.5.665.8B	021	4
749.5.001.1B	023a	12	759.1.026.1A	028a	20	771.1.026.3A	012	5	771.5.066.8B	010	38	771.5.665.8B	030	12
749.5.004.1A	031	17	759.4.004.1A	037	9	771.1.039.1A	022	4	771.5.066.8B	013	10	771.5.667.8B	018	9
750.1.007.1A	004	8	764.1.001.1A	020	24	771.1.039.1A	027	14	771.5.066.8B	014	11	771.5.667.8B	019	20
750.1.012.2A	006	14	764.1.011.2A	029	8	771.1.039.1A	028	23	771.5.066.8B	015	13	771.5.667.8B	031	21
750.1.028.1A	021	11	764.1.011.2A	031	28	771.1.039.1A	029	18	771.5.067.0Z	002	28	771.5.667.8B	034	13
750.1.153.1A	030	14	764.1.022.1A	023	18	771.1.044.1A	022	8	771.5.069.8B	005	5	771.5.723.8B	029	27
750.1.155.1A	023	28	764.1.022.1A	023a	18	771.1.048.1A	017	2	771.5.069.8B	009	10	771.5.723.9E	020	29
750.1.155.1A	023a	28	764.1.050.1A	035	11	771.1.049.1A	013	21	771.5.071.8B	008	2	771.5.725.8B	026	7
750.1.160.1A	008	12	764.1.063.1B	037	14	771.1.051.8B	012	6	771.5.072.8B	010	31	771.5.935.8C	033	2
750.1.161.1A	006	13	764.1.064.1A	022	5	771.1.235.1A	022	23	771.5.073.8B	011	16	771.5.941.8B	026	34
750.5.001.1B	022	3	764.1.087.1A	014	6	771.1.369.1A	023	10	771.5.078.8B	012	12	772.1.010.3A	008	8
750.5.005.1A	019	25	764.1.087.1A	015	21	771.1.369.1A	023a	29	771.5.080.8B	010	27	772.1.042.3C	028a	1
75120.2567	010	12	764.1.090.1A	019	18	771.1.369.1B	035	10	771.5.081.8B	005	3	772.1.059.1A	029	21
75794.1542	010	17	764.1.090.1A	034	4	771.1.370.1A	010	44	771.5.083.8B	005	2	772.1.060.1A	020	11
758.1.043.2A	036	1	764.1.105.1A	020	42	771.1.373.1A	026	17	771.5.125.0Z	002	30	772.1.062.1A	003	14
758.1.045.1A	002	17	764.1.112.1A	035	8	771.1.374.1A	026	19	771.5.129.8B	009	8	772.1.062.1A	032	32

N° CATALOGO: 915.1.296.2A
EMESSO: 01 - 11

CATALOGUE No: 915.1.296.2A
ISSUED: 01 - 11

Nr. CATALOGUE: 915.1.296.2A
IMPRIMEE: 01 - 11

KATALOG Nr: 915.1.296.2A
HERAUSGEGEBEN: 01 - 11

N° CATALOGO: 915.1.296.2A
IMPRIMIDA: 01 - 11

Indice generale | Index | Contents | Verzeichnis | Indice

N. CODICE CODE No. Nr. CODE ARTIKEL Nr CODIGO Nr.	Tav. Drwg. Table Bild Tabla	POS. N.	N. CODICE CODE No. Nr. CODE ARTIKEL Nr. CODIGO Nr.	Tav. Drwg. Table Bild Tabla	POS. N.	N. CODICE CODE No. Nr. CODE ARTIKEL Nr. CODIGO Nr.	Tav. Drwg. Table Bild Tabla	POS. N.	N. CODICE CODE No. Nr. CODE ARTIKEL Nr. CODIGO Nr.	Tav. Drwg. Table Bild Tabla	POS. N.	N. CODICE CODE No. Nr. CODE ARTIKEL Nr. CODIGO Nr.	Tav. Drwg. Table Bild Tabla	POS. N.
772.1.062.1A	036	13	773.5.506.8B	020	30	779.1.198.2A	011	24	779.1.560.1A	023a	19	799.1.058.1A	026	13
772.1.085.2C	032	2	774.4.004.1A	021	9	779.1.203.3A	002	7	779.1.566.1B	037	13	799.1.089.1C	017	6
772.1.085.3B	037	2	774.4.004.1A	023	17	779.1.205.1AB	031	19	779.1.569.1A	036	7	799.1.212.1A	014	13
772.1.085.3B	038	20	774.4.004.1A	023a	17	779.1.206.1AB	031	3	779.1.631.1A	011	23	799.1.212.1A	015	16
772.1.089.3A	020	36	774.4.008.1A	032	23	779.1.213.1A	030	13	779.4.005.3A	017	4	799.1.482.1A	002	20
772.1.097.1A	020	38	774.4.010.1A	038	22	779.1.232.2A	016	23	779.4.075.1A	011	14	799.1.489.1B	029	6
772.1.101.1A	020	26	774.4.011.1A	034	20	779.1.237.1B	029	7	779.5.030.2A	013	4	799.1.499.1A	031	6
772.1.106.1A	018	1	775.1.007.1AB	021	15	779.1.331.1D	028	17	779.5.046.1A	028a	16	799.1.502.1A	014	7
772.1.113.1A	037	18	775.1.011.1B	022	17	779.1.366.1AB	027	9	779.5.062.1A	010	21	799.1.502.1A	015	9
772.1.114.1A	032	31	775.1.036.1A	013	14	779.1.366.1AB	029	1	780.1.007.1A	020	18	799.2.088.1C	017	7
772.1.126.1A	038	12	775.1.054.1A	028	16	779.1.397.1A	027	10	780.1.016.1A	006	3	799.4.012.1A	010	43
772.4.046.3C	034	21	775.5.001.3C	021	1	779.1.397.1A	028	25	780.1.018.1A	009	6	8000.53724	018	18
772.4.048.3C	034	16	775.5.021.1A	013	15	779.1.399.1A	025	7	780.1.037.1A	010	35	8000.66774	026	27
772.4.058.3C	030	9	775.5.021.3C	025	24	779.1.404.1A	006	9	780.5.001.2A	005	17	8000.70139	001a	2
772.5.071.8B	028a	17	775.5.025.1A	021	7	779.1.415.1A	028	15	786.1.104.1A	007	10	8000.78345	026	15
772.5.097.8B	035	18	777.5.034.3B	035	3	779.1.465.1A	028	13	786.1.106.1A	007	6	801.1.027.1A	016	4
772.5.101.8B	026	28	777.5.049.8C	011	10	779.1.501.1A	005	7	787.1.011.1A	010	19	801.1.031.1A	016	16
773.1.007.1A	025	6	778.4.004.1A	009	25	779.1.504.1A	033	5	788.1.054.2A	012	4	808.1.046.1A	032	15
773.5.006.8B	016	9	778.5.028.1A	026	2	779.1.535.1A	030	6	788.1.104.1A	016	20	814.1.114.1A	001c	8
773.5.038.8B	018	13	779.1.026.2A	011	4	779.1.536.1A	030	4	791.2.046.1A	007	5	814.1.303.1A	016	5
773.5.038.8B	019	22	779.1.039.1A	002	3	779.1.537.1A	026	38	797.1.017.1A	004	17	814.1.323.1A	016	19
773.5.038.8B	034	6	779.1.109.2A	006	2	779.1.543.2B	035	13	797.1.022.1A	004	4	815.1.028.1A	009	21
773.5.039.3B	038	7	779.1.133.1A	014	8	779.1.545.1B	032	12	799.1.024.1A	031	12	818.1.015.1A	004	3
773.5.061.8B	016	13	779.1.133.1A	015	23	779.1.547.1A	006	4	799.1.048.5A	020	10	819.1.017.1D	025	8
773.5.476.3B	023a	31	779.1.151.1A	032	3	779.1.555.1A	023	23	799.1.049.1A	002	1	819.1.066.2A	032	10
773.5.489.8B	020	15	779.1.162.2A	009	24	779.1.555.1A	023a	23	799.1.051.2A	006	15	821.1.001.1A	002	26
773.5.489.8B	030	18	779.1.198.2A	009	23	779.1.560.1A	023	19	799.1.055.1A	009	7	821.1.009.1B	025	19

N° CATALOGO: 915.1.296.2A
EMESSO: 01 - 11

CATALOGUE No: 915.1.296.2A
ISSUED: 01 - 11

Nr. CATALOGUE: 915.1.296.2A
IMPRIMEE: 01 - 11

KATALOG Nr: 915.1.296.2A
HERAUSGEGEBEN: 01 - 11

N° CATALOGO: 915.1.296.2A
IMPRIMIDA: 01 - 11

Indice generale | Index | Contents | Verzeichnis | Indice

N. CODICE CODE No. Nr. CODE ARTIKEL Nr CODIGO Nr.	Tav. Drwg. Table Bild Tabla	POS. N.	N. CODICE CODE No. Nr. CODE ARTIKEL Nr. CODIGO Nr.	Tav. Drwg. Table Bild Tabla	POS. N.	N. CODICE CODE No. Nr. CODE ARTIKEL Nr. CODIGO Nr.	Tav. Drwg. Table Bild Tabla	POS. N.	N. CODICE CODE No. Nr. CODE ARTIKEL Nr. CODIGO Nr.	Tav. Drwg. Table Bild Tabla	POS. N.	N. CODICE CODE No. Nr. CODE ARTIKEL Nr. CODIGO Nr.	Tav. Drwg. Table Bild Tabla	POS. N.
821.1.090.1B	031	4	829.1.968.1A	021	8	840.1.012.1A	14/15	1	840.1.045.2B	14/15	2	840.1.072.2B	14/15	2
821.1.170.1B	029	5	829.1.969.1B	030	15	840.1.013.1A	14/15	1	840.1.046.2B	14/15	2	840.1.073.2B	14/15	2
821.1.170.1B	031	26	829.1.970.1A	033	3	840.1.014.1A	14/15	1	840.1.047.2B	14/15	2	840.1.074.2B	14/15	2
821.1.257.1B	012	8	829.1.971.1A	021	5	840.1.015.1A	14/15	1	840.1.048.2B	14/15	2	840.1.075.2B	14/15	2
821.Z.001.1A	014	15	829.1.973.1D	030	8	840.1.016.1A	14/15	1	840.1.049.2B	14/15	2	840.1.076.2B	14/15	2
821.Z.001.1A	015	10	829.1.976.1B	022	26	840.1.017.1A	14/15	1	840.1.050.2B	14/15	2	840.1.077.2B	14/15	2
824.1.144.1B	031	8	829.1.991.1A	034	23	840.1.018.1A	14/15	1	840.1.051.2B	14/15	2	840.1.078.2B	14/15	2
824.1.145.1B	031	18	829.1.992.1A	034	19	840.1.019.1A	14/15	1	840.1.052.2B	14/15	2	840.1.079.2B	14/15	2
825.1.042.2A	029	24	830.1.284.1A	011	20	840.1.020.1A	14/15	1	840.1.053.2B	14/15	2	840.1.080.2B	14/15	2
826.1.011.1A	003	13	830.1.364.1A	022	6	840.1.021.1A	14/15	1	840.1.054.2B	14/15	2	840.1.081.2B	14/15	2
826.1.029.2A	002	33	830.1.479.1A	028	4	840.1.022.1A	14/15	1	840.1.055.2B	14/15	2	840.1.082.2B	14/15	2
827.1.139.2B	017	8	830.1.542.2A	028a	4	840.1.023.1A	14/15	1	840.1.056.2B	14/15	2	840.1.083.2B	14/15	2
827.1.161.1B	031	10	830.1.569.1A	028a	12	840.1.024.1A	14/15	1	840.1.057.2B	14/15	2	840.1.084.2B	14/15	2
827.1.298.1B	023	11	830.1.576.1B	028a	13	840.1.025.1A	14/15	1	840.1.058.2B	14/15	2	840.1.085.2B	14/15	2
827.1.298.1B	023a	11	830.2.482.1C	020	6	840.1.026.1A	14/15	1	840.1.059.2B	14/15	2	840.1.086.2B	14/15	2
827.1.401.1A	016	12	832.1.026.1B	032	14	840.1.027.1A	14/15	1	840.1.060.2B	14/15	2	840.1.087.2B	14/15	2
827.1.433.1A	005	19	840.1.001.1A	14/15	1	840.1.028.1A	14/15	1	840.1.061.2B	14/15	2	847.4.002.1A	031	9
827.1.478.1A	035	12	840.1.002.1A	14/15	1	840.1.029.1A	14/15	1	840.1.062.2B	14/15	2	847.4.006.1A	010	42
827.1.479.1A	035	9	840.1.003.1A	14/15	1	840.1.030.1A	14/15	1	840.1.063.2B	14/15	2	848.5.001.1A	031	23
827.1.482.1A	023	20	840.1.004.1A	14/15	1	840.1.031.1A	14/15	1	840.1.064.2B	14/15	2	848.5.002.1A	031	16
827.1.482.1A	023a	20	840.1.005.1A	14/15	1	840.1.032.1A	14/15	1	840.1.065.2B	14/15	2	850.1.015.1A	029	11
827.1.493.1A	022	18	840.1.006.1A	14/15	1	840.1.033.1A	14/15	1	840.1.066.2B	14/15	2	850.1.209.1B	038	9
827.1.493.1A	023	22	840.1.007.1A	14/15	1	840.1.034.1A	14/15	1	840.1.067.2B	14/15	2	850.4.038.1A	018	8
827.1.493.1A	023a	22	840.1.008.1A	14/15	1	840.1.041.2B	14/15	2	840.1.068.2B	14/15	2	850.4.038.1A	020	32
829.1.961.1A	034	10	840.1.009.1A	14/15	1	840.1.042.2B	14/15	2	840.1.069.2B	14/15	2	850.4.047.1A	021	12
829.1.964.1B	019	6	840.1.010.1A	14/15	1	840.1.043.2B	14/15	2	840.1.070.2B	14/15	2	850.4.047.1A	022	12
829.1.967.3A	022	16	840.1.011.1A	14/15	1	840.1.044.2B	14/15	2	840.1.071.2B	14/15	2	850.4.047.1A	023	15

N° CATALOGO: 915.1.296.2A
EMESSO: 01 - 11

CATALOGUE No: 915.1.296.2A
ISSUED: 01 - 11

Nr. CATALOGUE: 915.1.296.2A
IMPRIMEE: 01 - 11

KATALOG Nr: 915.1.296.2A
HERAUSGEGEBEN: 01 - 11

N° CATALOGO: 915.1.296.2A
IMPRIMIDA: 01 - 11

Indice generale | Index | Contents | Verzeichnis | Indice

N. CODICE CODE No. Nr. CODE ARTIKEL Nr CODIGO Nr.	Tav. Drwg. Table Bild Tabla	POS. N.
850.4.047.1A	023a	15
850.4.047.1A	038	4
850.4.055.1A	032	20
850.4.055.1A	038	18
850.4.067.1A	030	2
851.1.013.1A	008	11
851.1.019.1A	006	12
851.1.020.1A	004	9
852.1.001.1B	032	17
852.1.002.1B	032	17
852.1.003.1B	032	17
852.1.005.1A	002	14
852.1.024.1A	021	14
852.1.049.1B	026	35
852.1.053.2A	002	2
852.1.065.1B	031	11
852.1.065.1C	035	14
852.1.072.1A	020	35
852.1.075.1B	038	8
852.1.094.1A	002	19
852.1.103.1A	026	4
852.1.104.1H	006	11
852.1.104.1K	006	11
852.1.104.1L	006	11
852.1.104.1M	006	11
852.1.104.1N	006	11
852.1.104.2A	006	11
852.1.104.2B	006	11
852.1.104.2C	006	11
852.1.104.2D	006	11
852.1.104.2E	006	11
852.1.104.2F	006	11
852.1.104.2G	006	11
852.1.104.2I	006	11
852.1.104.2J	006	11
852.1.120.1A	009	3
852.1.120.1A	011	22
852.1.135.1A	005	10
852.1.151.1A	029	12
852.1.151.1A	031	20
852.1.157.1A	032	5
852.1.160.1B	023	25
852.1.160.1B	023a	25
852.1.172.1A	009	11
852.1.173.1A	013	2
852.1.174.1A	009	9
852.1.176.1A	011	15
852.1.176.1A	022	22
852.1.176.1A	027	15
852.1.176.1A	028	14
852.1.176.1A	038	23
852.1.177.1A	004	2
852.1.177.1A	020	40
852.1.195.1A	005	14
852.1.195.1A	009	13
852.1.196.1B	035	17
852.1.197.1A	013	13
852.1.218.1A	038	16
852.1.275.1A	032	29
852.5.001.1C	023	14
852.5.001.1C	023a	14
852.5.004.1C	020	37
852.5.005.1A	009	18
852.5.023.1A	010	41
852.5.023.1A	014	23
852.5.023.1A	015	22
852.5.023.1A	016	18
852.5.024.1A	002	5
852.5.024.1A	005	16
852.5.024.1A	020	19
852.5.024.1A	027	8
852.5.024.1A	028	12
852.5.024.1A	028a	11
852.5.024.1A	029	2
852.5.026.1A	011	5
852.5.040.1A	026	36
852.5.042.1A	010	30
853.1.003.1A	010	40
853.5.010.1A	019	24
855.5.000.1B	018	2
855.5.000.1B	022	2
856.1.001.1A	003	6
856.1.014.1A	004	11
856.1.031.1A	003	16
856.1.057.1A	024	9
856.1.062.2A	008	16
856.1.064.2A	010	7
856.1.071.1A	012	9
856.1.074.2A	013	20
856.1.127.1A	038	13
860.5.025.1A	004	21
863.1.002.1A	012	14
866.1.030.1A	019	7
866.1.030.1A	028a	18
866.1.030.1A	034	24
866.1.030.1A	037	11
866.1.058.1A	034	17
866.1.098.1A	019	12
866.1.099.1A	035	15
866.1.112.1A	030	23
866.4.003.1A	028a	14
866.4.004.1A	035	19
866.4.005.1A	028a	15
872.1.028.1A	026	21
872.1.053.1A	018	16
873.1.037.1A	009	2
875.1.065.1A	001c	3
876.1.104.1B	034	2
877.1.149.1A	029	16
881.1.010.1C	012	18
881.1.012.1A	002	32
881.1.026.1A	004	13
881.1.063.1A	011	7
882.1.003.1A	008	14
882.1.012.1A	012	15
884.4.007.1A	032	4
884.4.053.1A	010	4
884.5.003.1A	031	5
884.5.008.1A	025	11
884.5.013.1A	005	11
884.5.034.1A	002	22
884.5.034.1B	032	9
884.5.039.1A	009	14
886.4.033.1A	010	23
886.4.037.1A	009	4
886.4.060.2A	013	11
886.4.116.1A	029	32
886.4.116.1A	031	25
886.4.132.1A	005	12
886.4.132.1A	009	22
886.4.132.1A	010	28
886.4.138.1A	014	9
886.4.138.1A	015	11
886.4.140.1A	014	20
886.4.140.1A	015	8

N° CATALOGO: 915.1.296.2A
EMESSO: 01 - 11

CATALOGUE No: 915.1.296.2A
ISSUED: 01 - 11

Nr. CATALOGUE: 915.1.296.2A
IMPRIMEE: 01 - 11

KATALOG Nr: 915.1.296.2A
HERAUSGEGEBEN: 01 - 11

N° CATALOGO: 915.1.296.2A
IMPRIMIDA: 01 - 11

Indice generale | Index | Contents | Verzeichnis | Indice

N. CODICE CODE No. Nr. CODE ARTIKEL Nr CODIGO Nr.	Tav. Drwg. Table Bild Tabla	POS. N.
886.4.173.1A	004	18
886.5.048.1A	036	9
88700.5749	001	20
88713.0123	001	5
88713.0137	001	11
88713.1010	001a	7
88713.1058	001a	9
88713.1062	001a	1
88713.1072	001a	6
88713.1344	001a	3
88713.1749	001	18
88713.1805	001	8
88713.1994	001	4
88713.2011	001	17
88713.2036	001	19
88713.2092	001	12
88713.2103	001	3
88713.2282	001	7
88713.2355	001	28
88713.2423	001	6
88713.2442	001	10
88713.2556	001	15
88713.2591	001	14
88713.2651	001	27
88713.2676	001	2
88713.2878	001	9
88713.2906	001	16

N. CODICE CODE No. Nr. CODE ARTIKEL Nr. CODIGO Nr.	Tav. Drwg. Table Bild Tabla	POS. N.
88713.2916	001	24
88713.3166	001a	5
88713.3203	001a	4
88713.3204	001a	8
88713.3218	001	1
88713.3334	001	21
88713.3367	001	26
88713.3394	001	25
88713.3396	001a	10
88765.1126C	001c	24
88765.1126T	001c	16
88765.1297	001	23
88765.1298	001	22
88765.1371	001b	3
88765.1374	001b	4
88765.1581	001	13
893.2.006.2A	010	36
893.2.012.1A	005	15
893.4.005.1A	029	22
893.4.009.1A	028	9
893.4.010.1A	027	5
894.2.009.1A	009	19
895.2.019.1C	035	2
913.7.147.1A	037	6
913.7.147.1A	037	6
913.7.147.1A	037	6
913.7.147.1A	037	6

N. CODICE CODE No. Nr. CODE ARTIKEL Nr. CODIGO Nr.	Tav. Drwg. Table Bild Tabla	POS. N.
913.7.147.1B	037	6
913.7.147.1B	037	6
913.7.147.1B	037	6
913.7.147.1B	037	6
913.7.147.1C	037	6
913.7.147.1C	037	6
913.7.147.1C	037	6
913.7.147.1D	037	6
913.7.147.1D	037	6
913.7.147.1D	037	6
930.1.004.1B	026	5
930.4.021.1A	005	9
930.4.061.1A	013	7
930.4.093.1A	010	22
930.4.123.1A	010	16
93783.1524	011	11
94247.0014	010	5
97900.0002	001b	2
97900.0003	001c	23
97900.0215	001b	1
97900.0216	001b	5
97900.0217	001b	15
97900.0218	001c	18
97900.0219	001b	10
97900.0220	001c	21
97900.0221	001c	22
97900.0222	001b	9

N. CODICE CODE No. Nr. CODE ARTIKEL Nr. CODIGO Nr.	Tav. Drwg. Table Bild Tabla	POS. N.
97900.0223	001b	11
97900.0224	001b	6
97900.0225	001b	8
97900.0226	001b	12
97900.0227	001c	25
97900.0227S	001c	7
97900.0228	001c	12
97900.0229	001b	13
97900.0230	001c	20
97900.0231	001c	17
97900.0232	001b	7
97900.0234	001b	14

N° CATALOGO: 915.1.296.2A
EMESSO: 01 - 11

CATALOGUE No: 915.1.296.2A
ISSUED: 01 - 11

Nr. CATALOGUE: 915.1.296.2A
IMPRIMEE: 01 - 11

KATALOG Nr: 915.1.296.2A
HERAUSGEGEBEN: 01 - 11

N° CATALOGO: 915.1.296.2A
IMPRIMIDA: 01 - 11